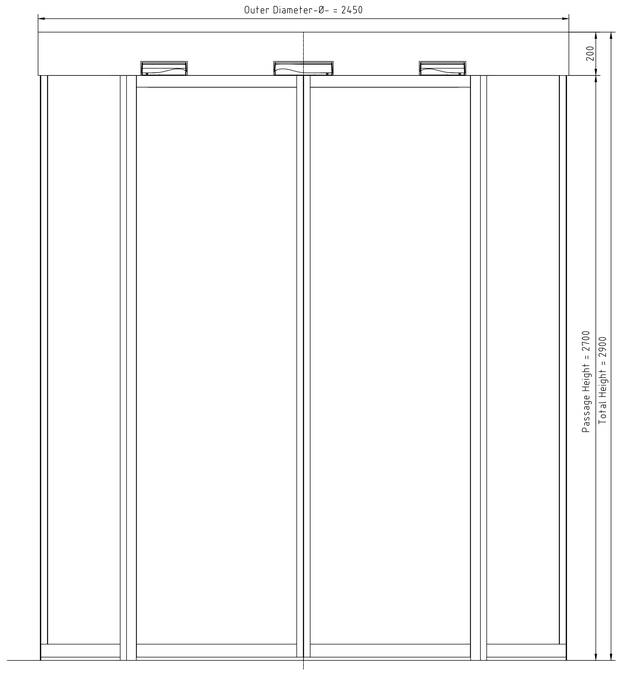

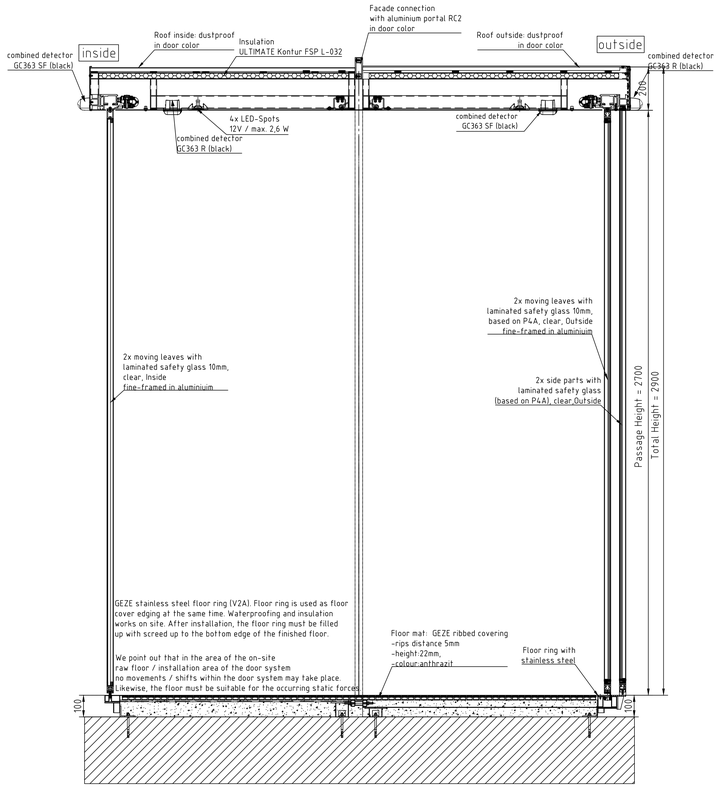

2 x DPS-SCT
ay-Programmschalter UP
nit Schlüsseltaster UP
in Doppeldose
;play programme switch
and key button)

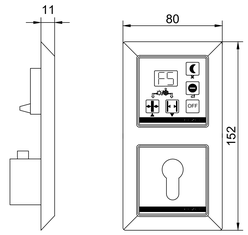

Surface of visible parts:
RAL Standard

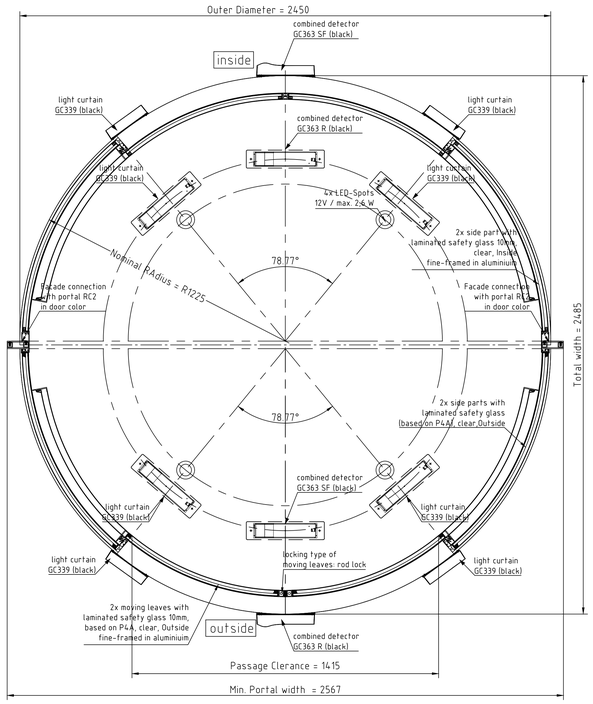

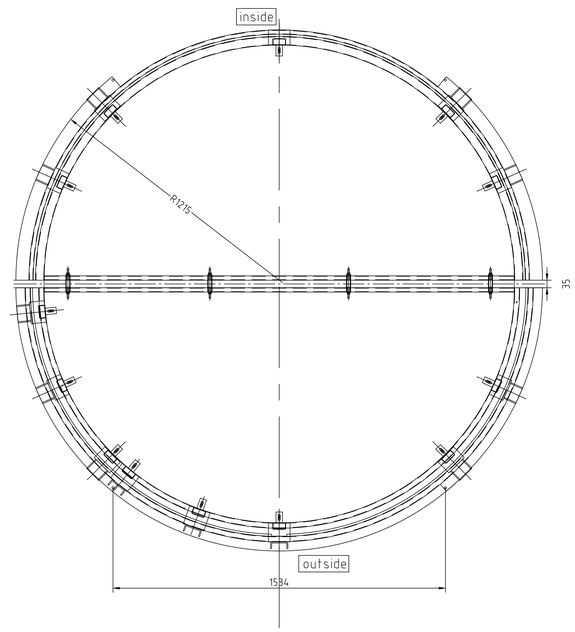

Freigabezeichnung auf Grundlage Ihrer Bestellung vom
confirmation drawing concerning your order date

sowie der GEZE Auftrags Nr.
GEZE Order Number

Zeichnung geprüft und zur Fertigung freigegeben
drawing is proofed and confirmed

Unterschrift des Auftraggebers
signature of customer

Firmenstempel
Stamp of company

Name:
name:

Datum:
date:

Index	Art der Änderung	Name	Datum
b			
a			

GEZE GmbH
P.O. Box 1143
71226 Leonberg
Germany

vertraulich/confidential

Benennung / designation: **Reference Drawing**

	Datum/date	Name/name
erstellt/drawn		UMA
gepr./checked	-	-

Blatt / von / sheet / of: 1 / 3
Maßstab / scale: 1:10
Sprache / language: EN
Material-Nr. / ID.-no.: Slimdrive SCR RC2
Zeichnungs-Nr. / document-no.:

This document is property of GEZE. It may not be reproduced or given to third parties in any way without consent. All rights reserved.

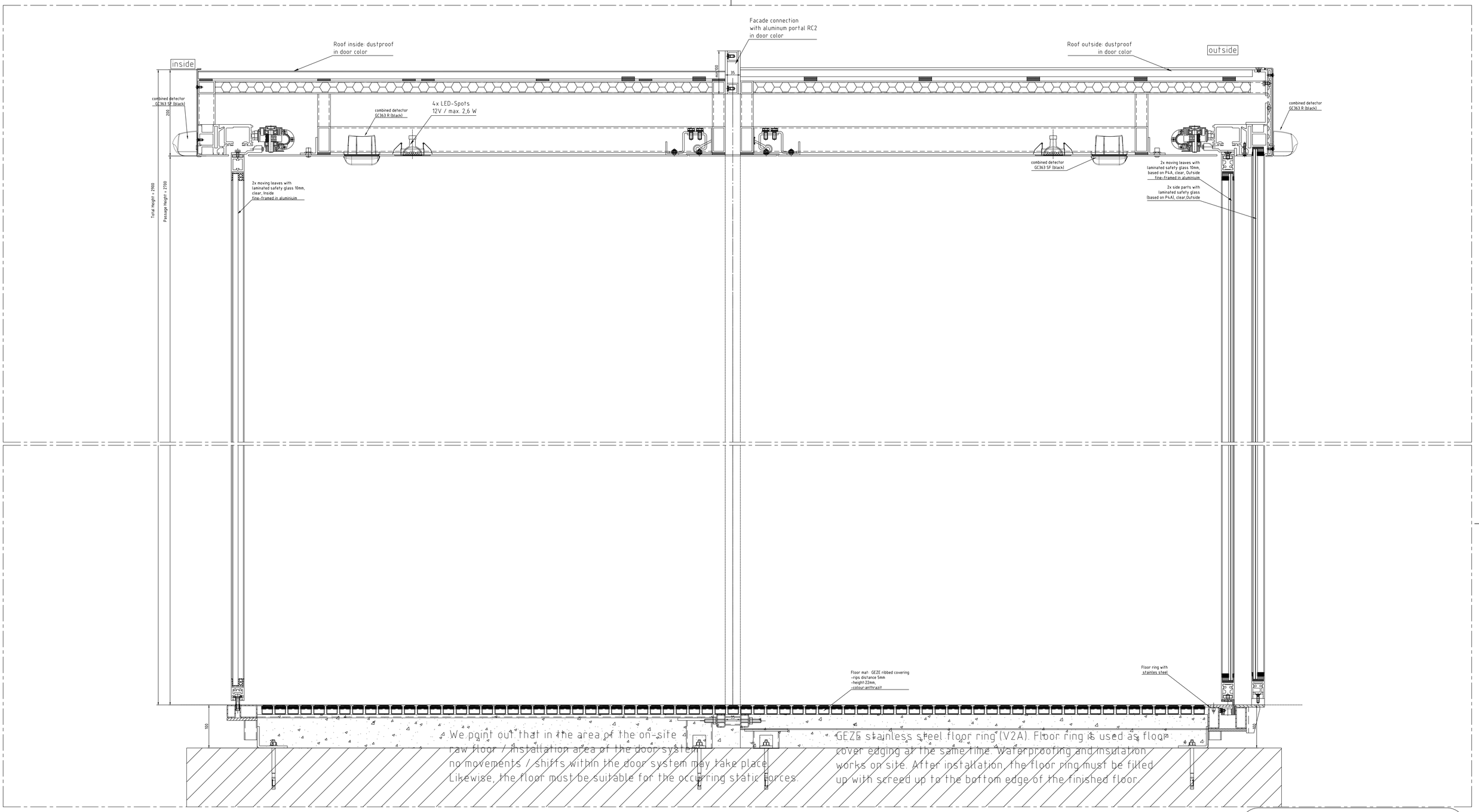

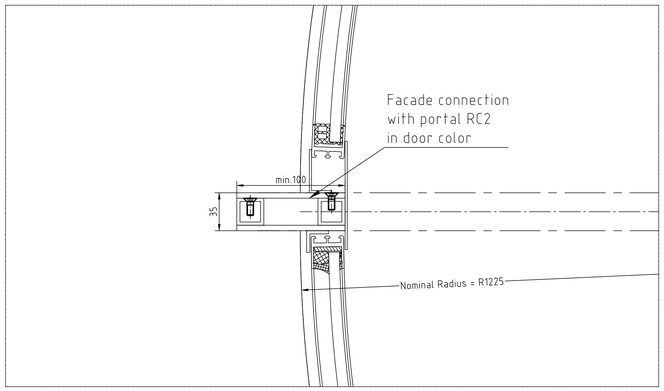

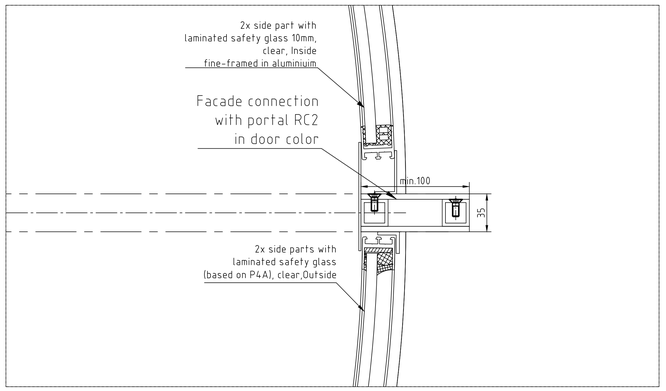

GEZE

Freigabezeichnung auf Grundlage Ihrer Bestellung vom
confirmation drawing concerning your order date _____

sowie der GEZE Auftrags-Nr.
GEZE Order Number _____

Zeichnung geprüft und zur Fertigung freigegeben
drawing is proofed and confirmed

Unterschrift des Auftraggebers
signature of customer

Firmenstempel
Stamp of company

Name:
name: _____

Datum:
date: _____

Index	Art der Änderung	Name	Datum
b			
a			

GEZE GmbH P.O.Box 1143 71226 Leonberg Germany	Benennung / designation	Reference Drawing	
vertraulich/confidential			
erstellt/drawn	Datum/date	Name/name	Blatt / von / sheet / of 2 / 3
		UGG4A	Maßstab / scale 1:3
gepr./checked	-	-	
Ersatz für / subst. for:			Sprache / language EN
Ersetzt durch / subst. with:			

Material-Nr. / ID-no.
Slimdrive SCR RC2

Zeichnungs-Nr. / document-no.

CHANGE	Index	Name	Datum	Name	Änderungen an / changes to

Die Weitergabe sowie Vervielfältigung dieser Unterlage, Verwertung und Mitteilung ihres Inhalts sind uns untersagt soweit nicht ausdrücklich gestattet. Zuwiderhandlungen verpflichten zu Schadensersatz. Alle Rechte für den Fall der Patent-, Gebrauchsmuster- oder Geschmacksmustereintragung vorbehalten.
We reserve all rights in this document and in the subject matter and communication thereof. Unauthorised use or disclosure after delivery may be prohibited. Offenders will be held liable for payment of damages. All rights reserved in the event of the grant of a patent, utility model or design.

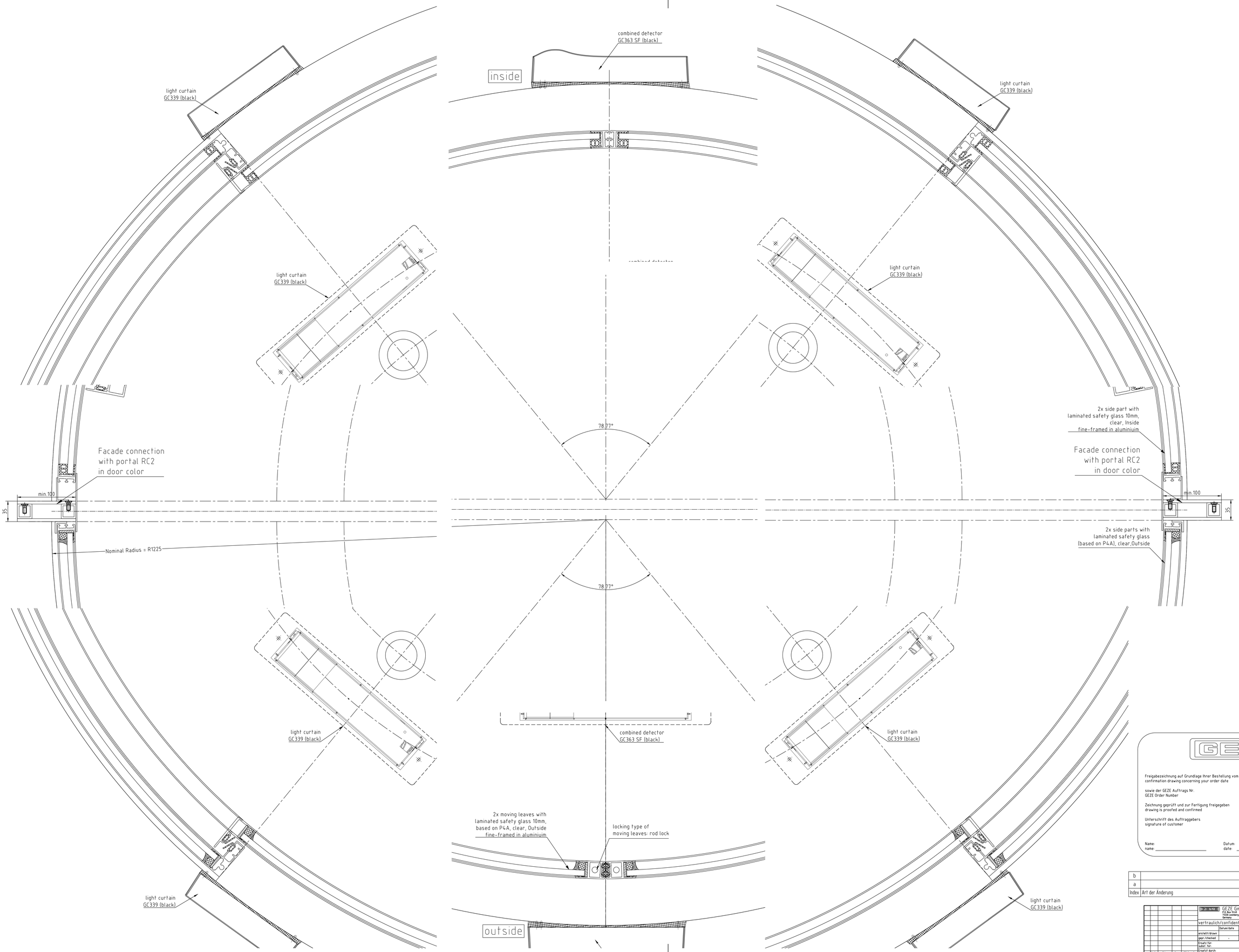

GEZE

Freigabezeichnung auf Grundlage Ihrer Bestellung vom
confirmation drawing concerning your order date _____

sowie der GEZE Auftrags Nr.
GEZE Order Number _____

Zeichnung geprüft und zur Fertigung freigegeben
drawing is proofed and confirmed

Unterschrift des Auftraggebers
signature of customer

Firmenstempel
Stamp of company

Name: _____ Datum: _____
name: date: _____

Index	Art der Änderung	Name	Datum
b			
a			