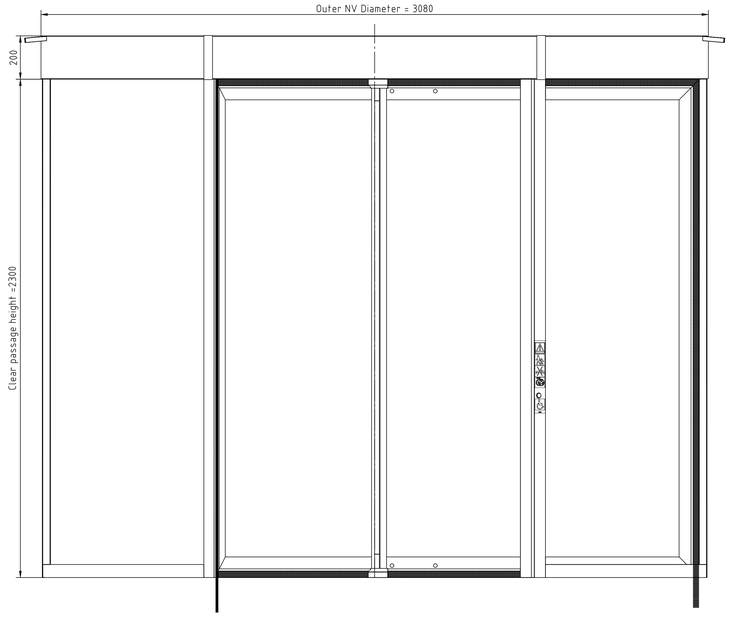

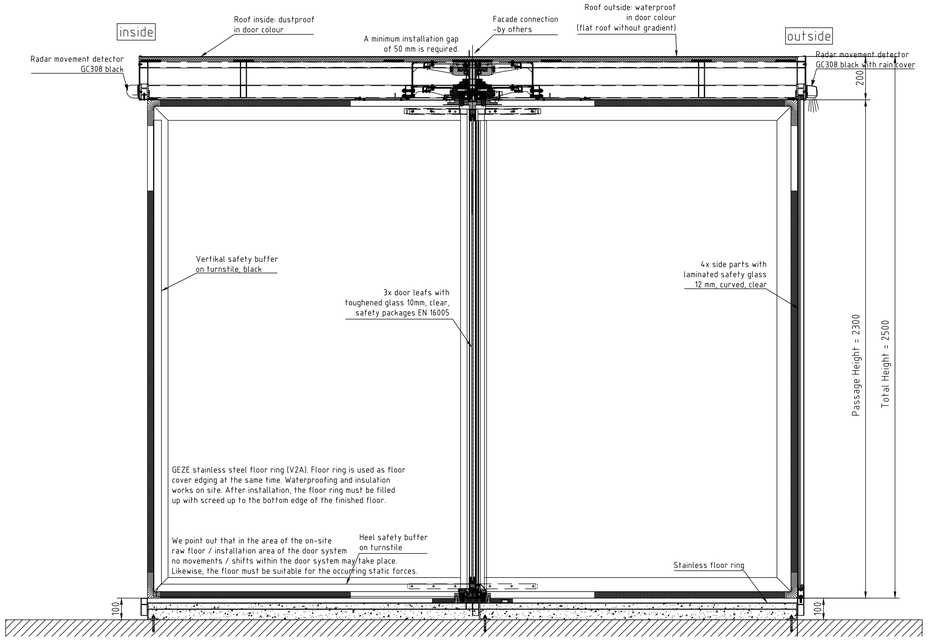

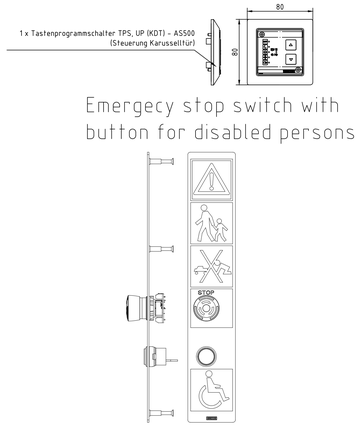

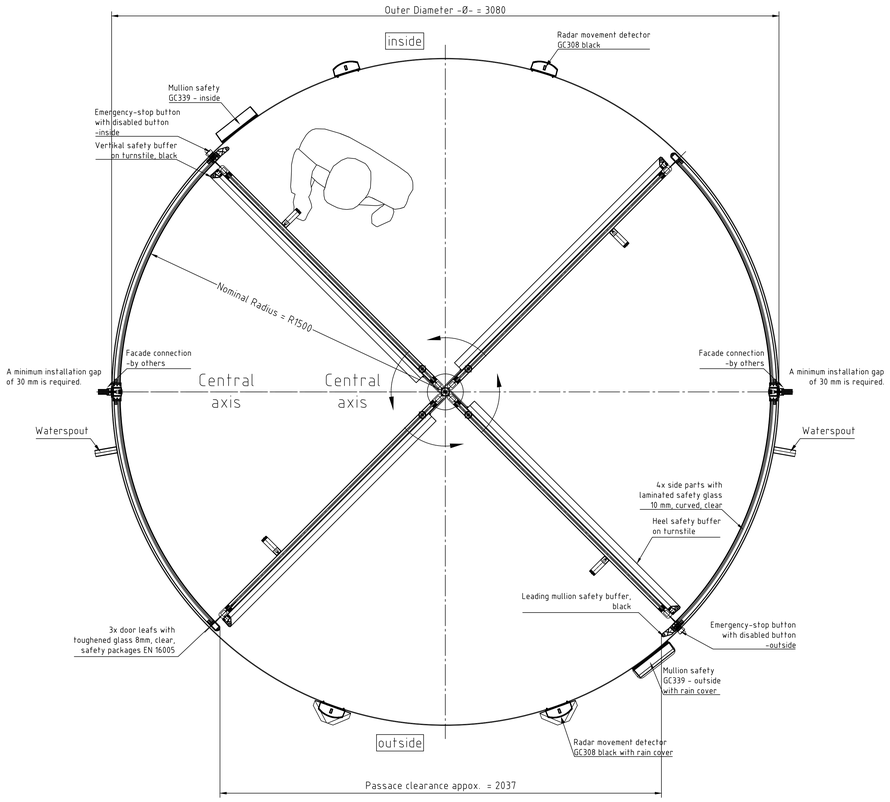

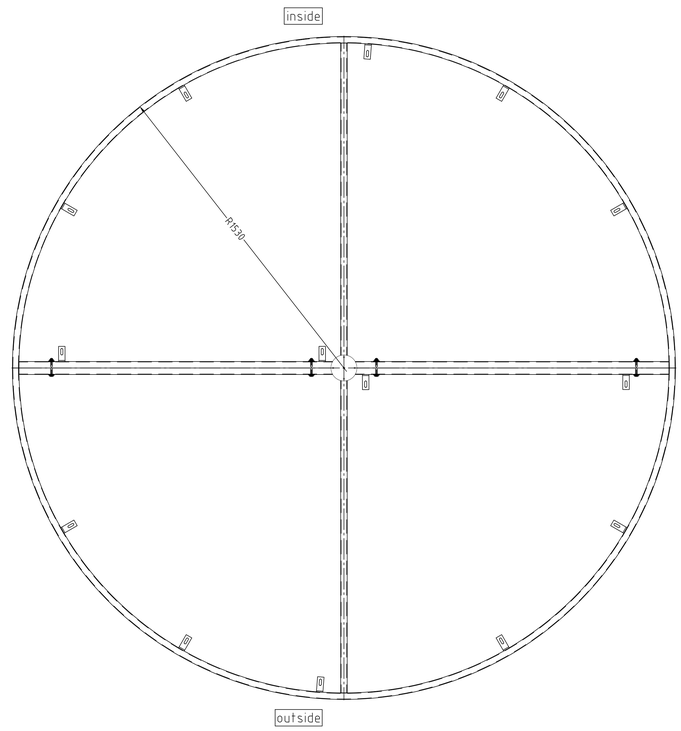

Surface : Anodised EV1

GEZE

Freigabezeichnung auf Grundlage Ihrer Bestellung vom
confirmation drawing concerning your order date _____

sowie der GEZE Auftrags-Nr.
GEZE Order Number _____

Zeichnung geprüft und zur Fertigung freigegeben
drawing is proofed and confirmed

Unterschrift des Auftraggebers
signature of customer

Firmenstempel
Stamp of company

Name:
name: _____

Datum:
date: _____

Index	Art der Änderung	Name	Datum
B			
A			

GEZE GmbH, P.O. Box 1163, 71226 Leonberg, Germany	Benennung / designation: Reference Drawing Revo.Prime A4 BO		
vertraulich/confidential			
	Datum/date	Name/name	Blatt / von / sheet / of: 1 / 3
erstellt/drawn		U6604	Maßstab / scale: 1:10
gepr./checked	-	-	
Ersatz für / subst. for:			Sprache / language: EN
Ersetzt durch / subst. with:			

Material-Nr. / ID-no.

Zeichnungs-Nr. / document-no.

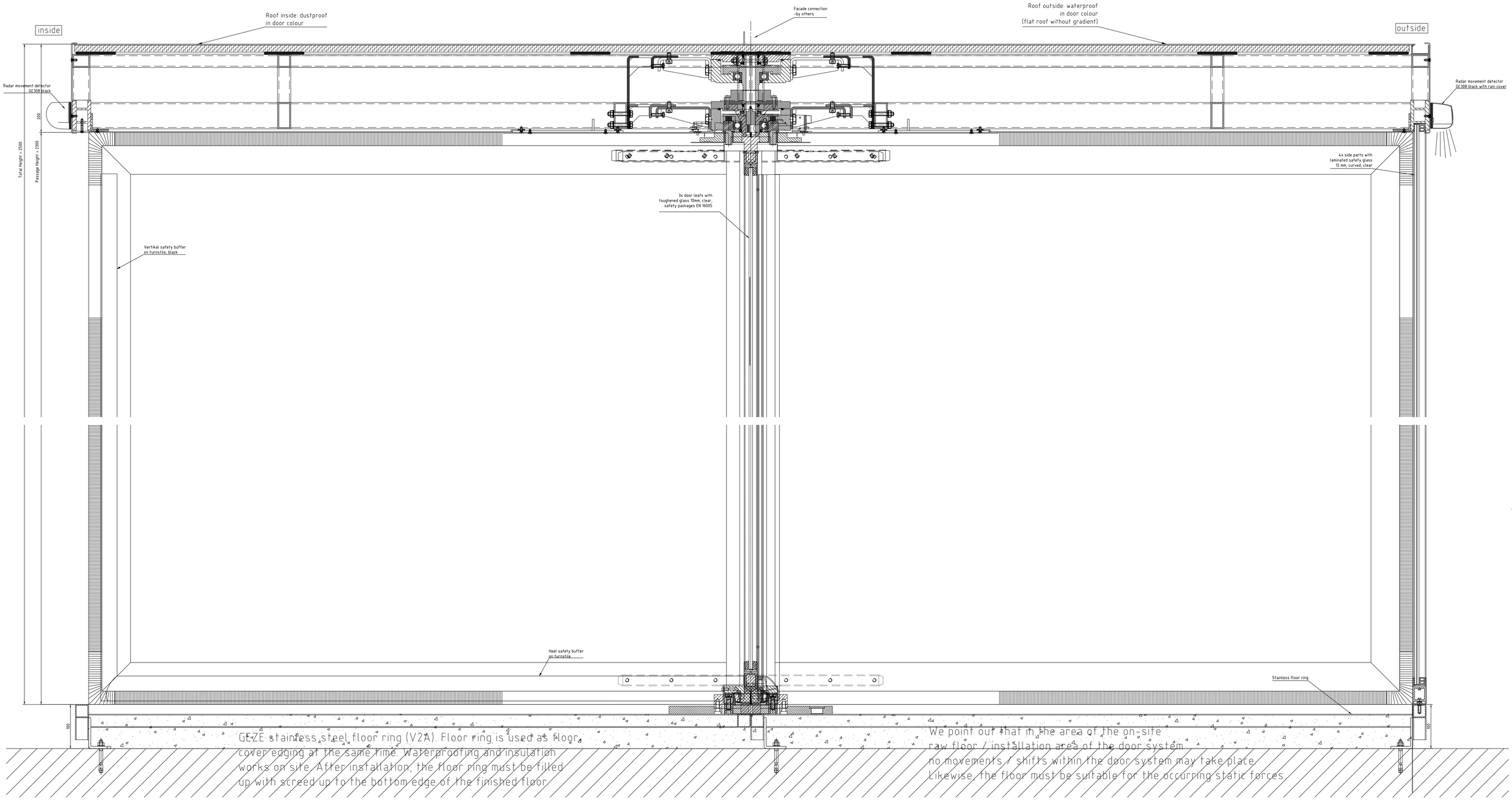

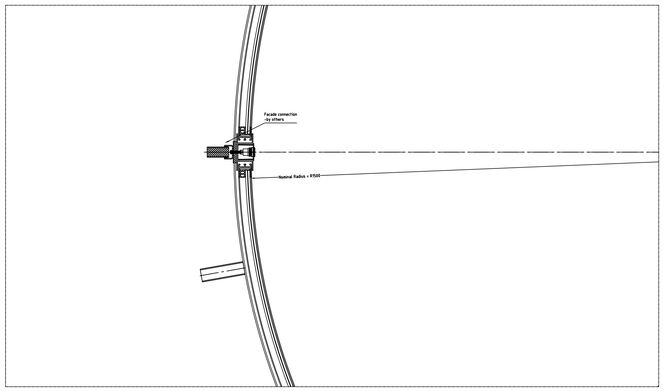

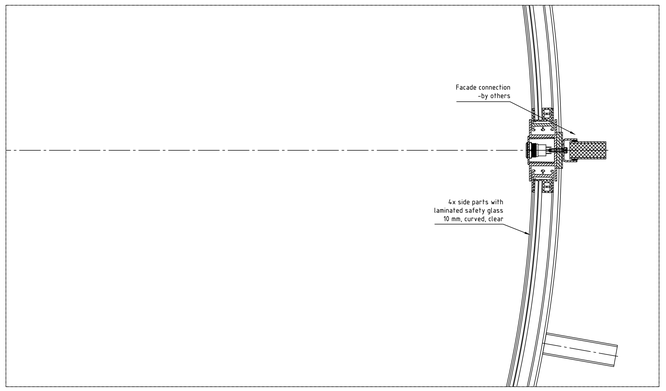

GEZE

Freigabezeichnung auf Grundlage Ihrer Bestellung vom
confirmation drawing concerning your order date _____

sowie der GEZE Auftrags Nr.
GEZE Order Number _____

Zeichnung geprüft und zur Fertigung freigegeben
drawing is proofed and confirmed

Unterschrift des Auftraggebers
signature of customer

Firmenstempel
Stamp of company

Name: _____ Datum: _____
name: _____ date: _____

Index	Art der Änderung	Name	Datum
B			
A			

GEZE GmbH, P.O. Box 1363, 71226 Leonberg, Germany	Benennung / designation	Reference Drawing Revo.Prime A4 BO	
vertraulich/confidential			
	Datum/date	Name/name	Blatt / von / sheet / of 2 / 3
erstellt/drawn		U6604	Material-Nr. / ID-no.
geprüft/checked	-	-	Maßstab / scale 1:3
Ersatz für / substitute for			Sprache / language EN
Ersetzt durch / substituted with			Zeichnungs-Nr. / document-no. 02

This document is the property of GEZE GmbH. It must not be reproduced or made available to third parties without our consent. Violations will be prosecuted. Dieses Dokument ist Eigentum der GEZE GmbH. Es darf ohne unsere Zustimmung weder vervielfältigt noch Dritten zugänglich gemacht werden. Zuwiderhandlungen werden verfolgt.

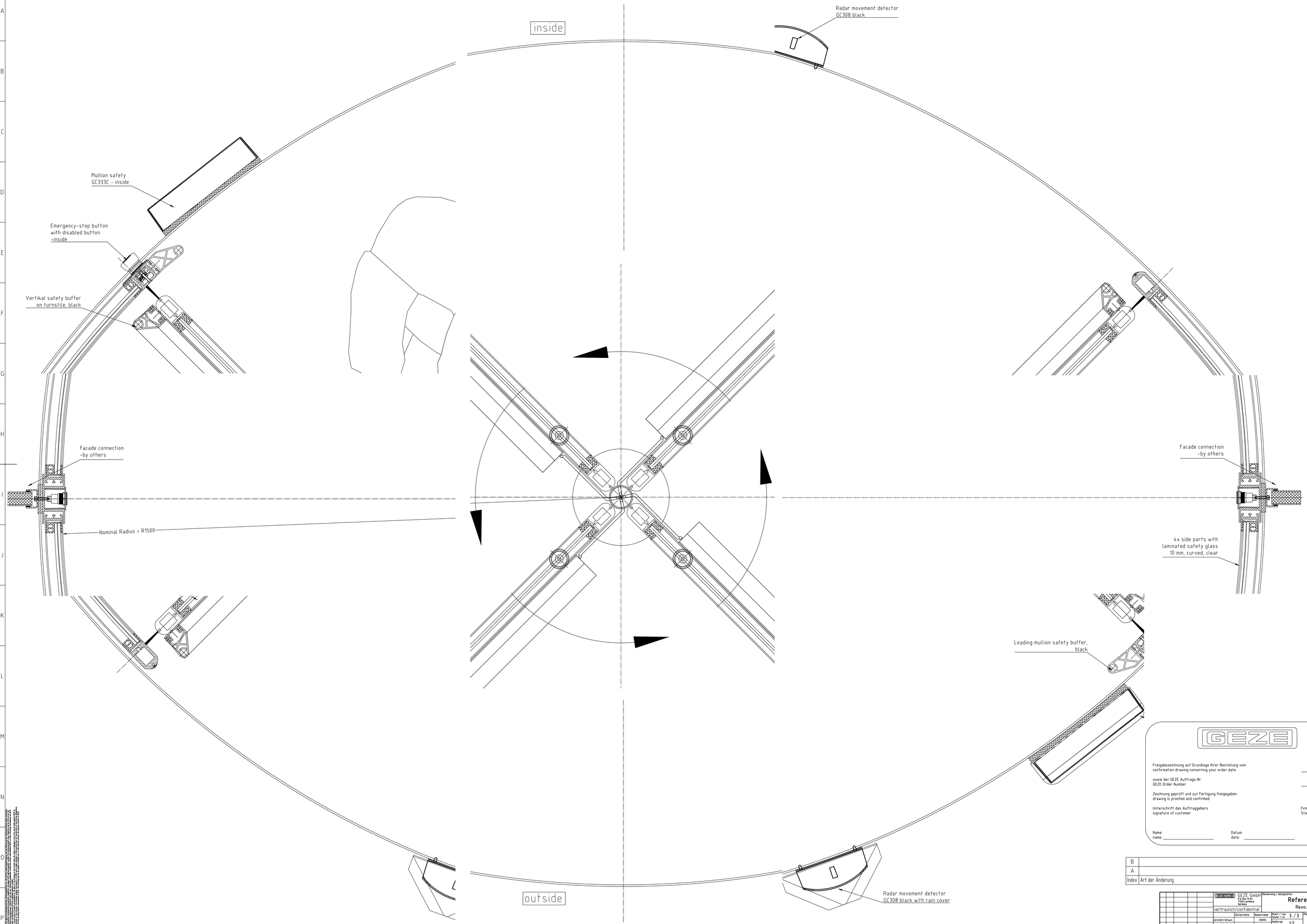

GEZE

Freigabezeichnung auf Grundlage Ihrer Bestellung vom
confirmation drawing concerning your order date

sowie der GEZE Auftrags Nr.
GEZE Order Number

Zeichnung geprüft und zur Fertigung freigegeben
drawing is proofed and confirmed

Unterschrift des Auftraggebers
signature of customer

Firmenstempel
Stamp of company

Name:
name:

Datum:
date:

Index	Art der Änderung	Name	Datum
B			
A			

DIN 5054 GEZE GmbH
P.O. Box 1363
71226 Leonberg
Germany

vertraulich/confidential

Benennung / designation
Reference Drawing
Revo.Prime A4 BO

	Datum/date	Name/name
erstellt/drawn		U6604
gepr./checked	-	-

Blatt / von / sheet / of: 3 / 3
Maßstab / scale: 1:2
Sprache / language: EN
Material-Nr. / ID-no.
Zeichnungs-Nr. / document-no.: 03
Ersatz für / subst. for:
Ersatzt durch / subst. with:

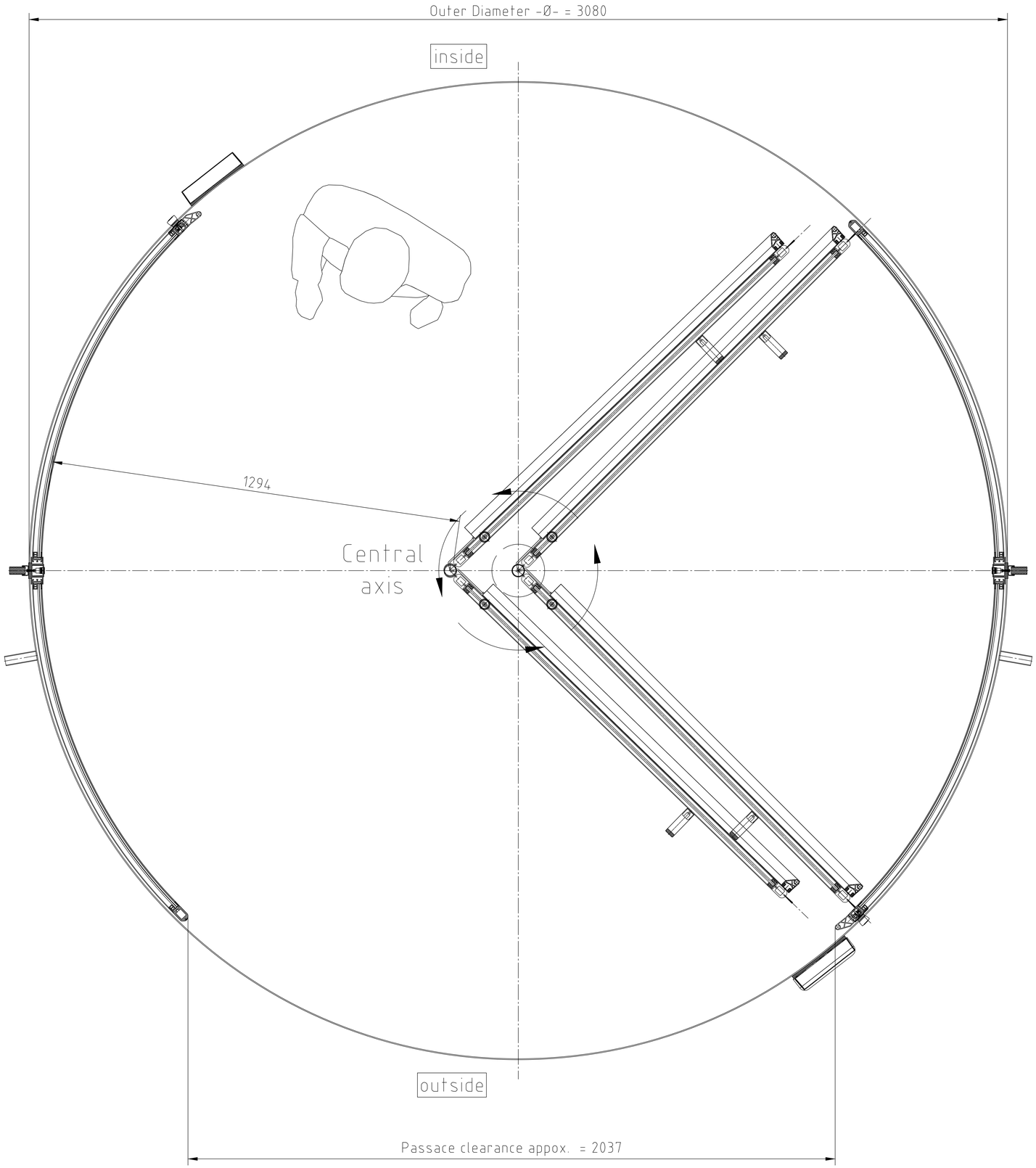

GEZE

Freigabezeichnung auf Grundlage Ihrer Bestellung vom
confirmation drawing concerning your order date

sowie der GEZE Auftrags Nr.
GEZE Order Number

Zeichnung geprüft und zur Fertigung freigegeben
drawing is proofed and confirmed

Unterschrift des Auftraggebers
signature of customer

Firmenstempel
Stamp of company

Name:
name:

Datum:
date:

Index	Art der Änderung	Name	Datum
B			
A			

GEZE GmbH
P.O. Box 13 63
71226 Leonberg
Germany

vertraulich/confidential

Benennung / designation
Reference Drawing
Revo.Prime A4 B0

	Datum/date	Name/name
erstellt/drawn		U6604
gepr./checked	-	-

Blatt / von / sheet / of: 4 / 4
Maßstab / scale: 1:10
Sprache / language: EN
Material-Nr. / ID-no.
Zeichnungs-Nr. / document-no.
Ersatz für / subst. for:
Ersatzt durch / subst. with: