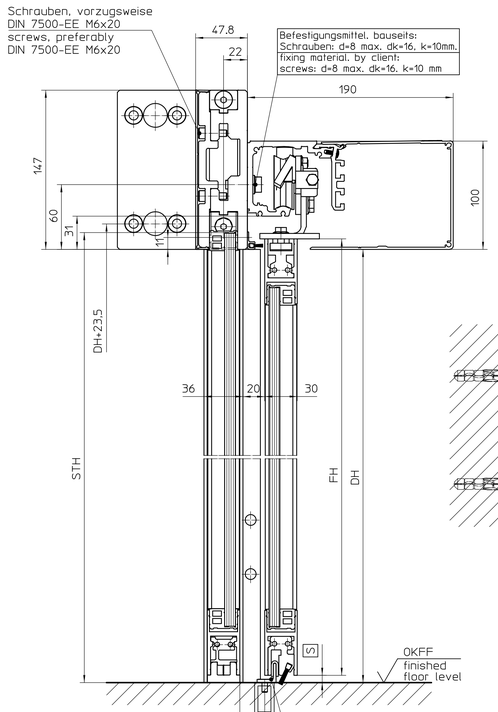
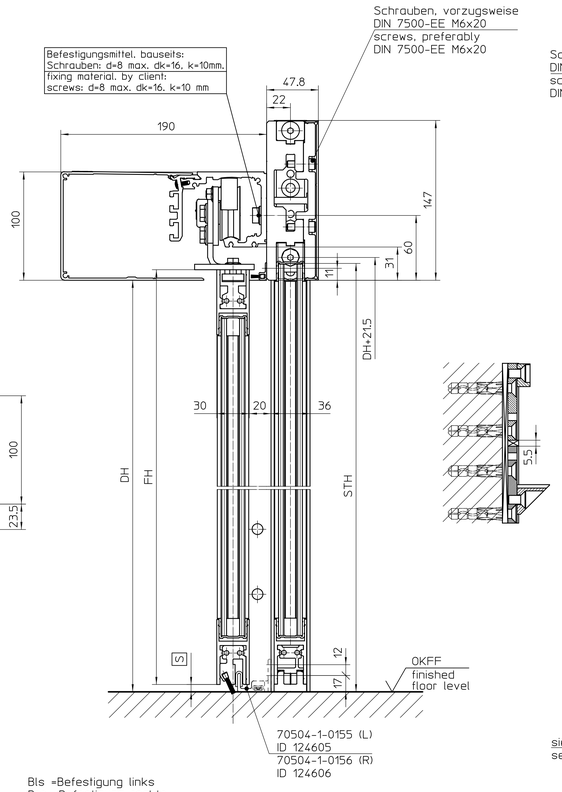
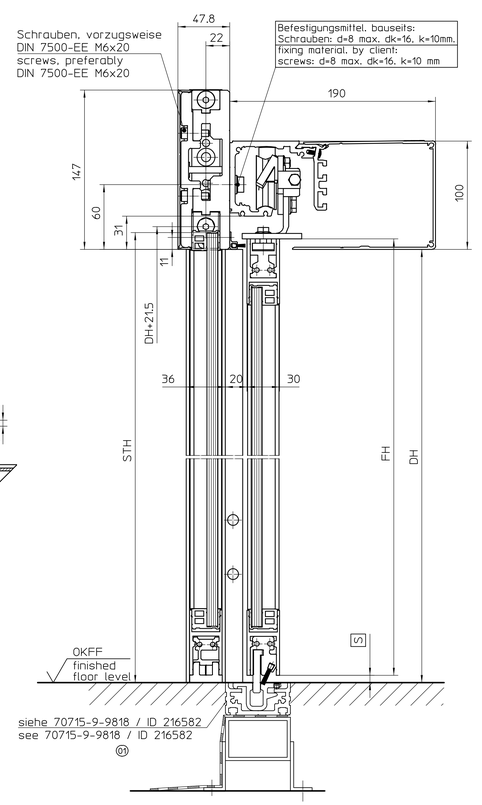
V: Lock M, Trägermontage (breit), Winkelbodenführung, MONO-Glass
V: Lock M, Girder mounting (wide), angular floor guide, MONO-glass

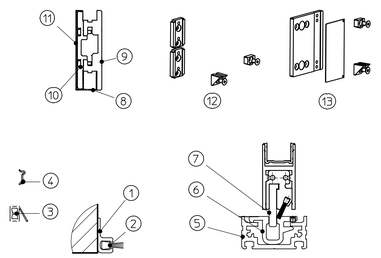


V: Lock M, Trägermontage (dünn), verstellbare Bodenführung, ISO-Glas
V: Lock M, Girder mounting (thin), adjustable floor guide, ISO-glass

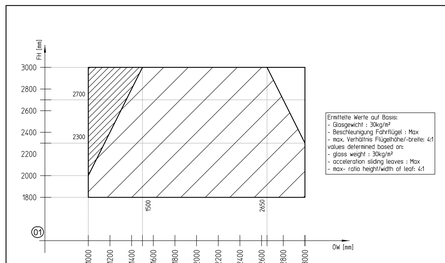


V: Lock M, Trägermontage (dünn), durchgehende Bodenführung, MONO-Glas
V: Lock M, Girder mounting (thin), continuous floor guide, MONO-glass





13	179470 179471	Verpackung package	Montageplatte mounting plate		
12	127482	Verpackung package	Montageplatte klein mounting plate, small		
11	170269 170270	L=6500 EV1 ROH	Abdeckprofil cover profile	70518-2-0212	
10	170426	L=6500 mm	Deckelprofil cover profile	70518-2-0211	
9	170266	L=6500 mm	Träger girder	70718-2-0210	
8	079875	L=6500 mm	Blendenprofil cover profile	70717-2-0246	
7	093965	L=6500 mm	Führungsprofil guide profile	88322-2-0219 88322-2-0220	links/left Rechts/right
6	89239	L=6500 mm EV1	Führungsschienenprof. innen guide rail profile, inside	70715-2-0374	
5	087098	L=6500 mm EV1	Führungsschienenprof. außen guide rail profile, outside	70715-2-0371	
4	04550	L=3000 mm	Kabeldeckprofil cable cover profile	70709-2-0390	
3	117513	L=50 m	Dichtung seal	70715-2-0554	
2	068992 004283	L=2500 mm L=3000 mm	Dichtbürste 12mm brushstrip 12mm	70709-2-0484	
1	106558	L=6000 mm	Bürstenaufnahmeprofil adaptionprofile brush	70709-2-0451	
Pos.	Bestell ID# purchase ID#	Ausführung version	Benennung part name	Fertigungszeichnung production drawing	

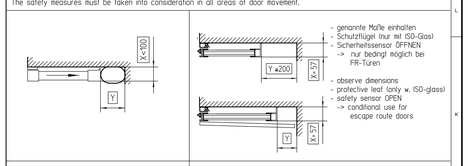


Ermittelte Werte auf Basis:
- Glasgewicht : 30kg/m²
- Beschleunigung Fahrflügel : Max
- max. Verhältnis Flügelhöhe/-breite: 4:1
values determined based on:
- glass weight : 30kg/m²
- acceleration sliding leaves : Max
- max.- ratio height/width of leaf: 4:1

Standardbereich bis 120kg . Anwendungsbereich für Einfach- und Doppelrollenwagen
standard area up to 120kg . area of application for simple and double roller carriage

max. Flügelverhältnis Höhe/Breite von 4:1 überschritten : Techn- Beratung erforderlich
above the leaf ratio height/width of 4:1 : Technical support required

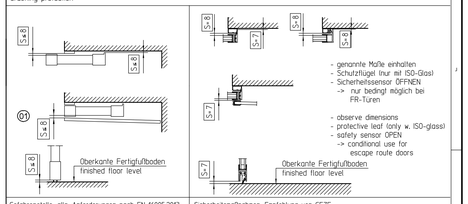
Die Sicherheitsmaßnahmen sind in kompletten Bewegungsbereich der Fahrflügel anzuwenden
The safety measures must be taken into consideration in all areas of door movement.



Gefahrenstelle: allg. Anforderungen nach EN 16005:2013
danger point: general requirement acc. to EN 16005:2013

Sicherheitsmaßnahmen: Empfehlung von GEZE
safety measures: GEZE recommendation

Schutz gegen Quetschen
crushing protection



Gefahrenstelle: allg. Anforderungen nach EN 16005:2013
danger point: general requirement acc. to EN 16005:2013

Sicherheitsmaßnahmen: Empfehlung von GEZE
safety measures: GEZE recommendation

Sicherheitsabstände: Schutz gegen Scheren und Einziehen
safety distances: shearing and drawing-in protection

Absichern von Gefahrenpunkten
safeguarding of danger points

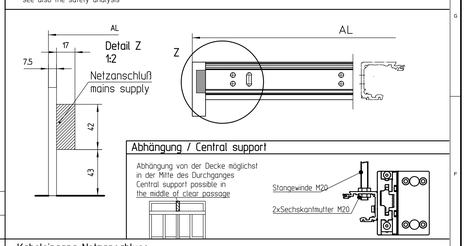
- Gem. der EU-Maschinenrichtlinie 2006/42/EG muß eine Sicherheitsanalyse für die Türanlage durchgeführt werden.
  Nähere Informationen dazu auf www.geze.com
- Montage- und Serviceanleitung sowie die übrigen Produktunterlagen EC T2, EC T2-FR sind zu beachten.
  Für die Bundesrepublik Deutschland gilt zusätzlich:
- For EC T2-FR: AutSchR, Richtlinie für autom. Schiebetüren in Rettungswegen
- gesetzliche Bestimmungen und weiterführende Normen

Für andere Länder sind die jeweils geltenden Vorschriften einzuhalten.
Anwendungsrichtlinien:
- Bei der Gebäudeanbindung sind die statischen und dynamischen Kräfte der Schiebetür zu berücksichtigen.
- Die Anwendungsvorschriften der Profilhersteller sind einzuhalten.
- der Leitfaden zur Planung und Ausführung der Montage von Fenstern und Haustüren für Neubau und Renovierung der RAL-Gütegemeinschaft Fenster und Haustüren e.V. ist einzuhalten
- Die Fassadenprofile sind ggf. durch baueitige Stahleinlagen zu verstärken.
- Dargestellte Verglasung von Flügel und Seitenteilen ist einzuhalten, andernfalls könnten Quetsch-, Scher- und Einzugsstellen entstehen, siehe hierzu auch Sicherheitsanalyse (Gefahrenanalyse)

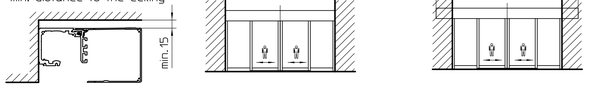
- In accordance to EU Machine Directive 2006/42/EC a safety analysis must be accomplished.
  For further informations see www.geze.com
- The fitting and service instructions as well as the other product documents EC T2, EC T2-FR must be observed.

For the Federal Republic of Germany, in particular:
- For EC T2-FR: AutSchR "Directive for automatic windows, doors and gates"
- further legal regulations and standards

Guidelines for application:
- During construction and operation, observe the static and dynamic forces of the sliding door system.
- All application instruction of the system profile manufacturer must be followed.
- observe IRAL) Guideline for installation of windows and external pedestrian doors for new buildings and renovations compiled by rft Rosenheim, RAL Quality Assurance Association windows, facades and doors e.V.
- Reinforce the facade profiles with steel profiles if needed (by others)
- Observe the shown glazing of leaves and side panels, otherwise a finger trap or a shearing point could occur, see also the safety analysis



Mindestabstand zur Decke
min. distance to the ceiling

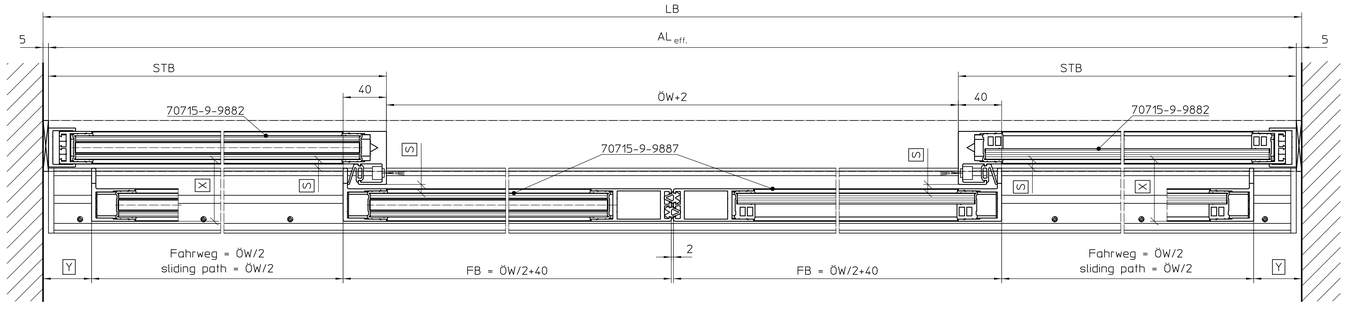


Bls =Befestigung links
Brs =Befestigung rechts
Flügelgewicht <70kg : min. 2 Verschraubungen
≥70kg : min. 3 Verschraubungen
bei Befestigung an Mauer, Beton oder gleichwertig
Bls = fixing, left side
Brs = fixing, right side
Leaf weight <70kg : min. 2 fixing screws
≥70kg : min. 3 fixing screws
for fixing at brickwork, concrete or equivalent

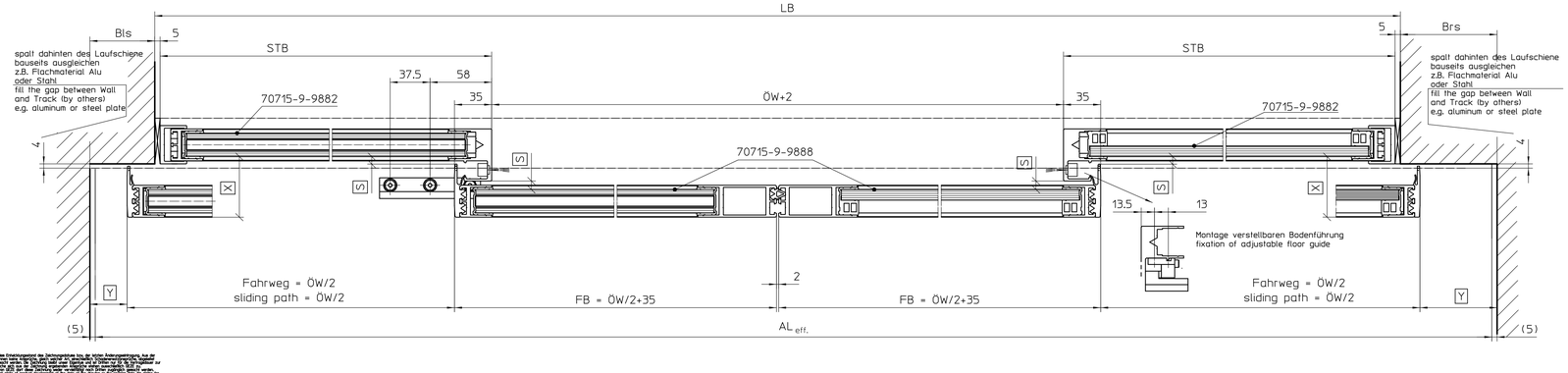
Der Baukörperanschluss ist nach der aktuellen Version des "Leitfaden zur Planung und Ausführung der Montage von Fenstern und Haustüren für Neubau und Renovierung" auszuführen.

Eingerahmte Maße siehe Sicherheitshinweise
framed dimensions see safety measures

H: Lock M, Trägermontage, ALU-NSK, durchgehende bodenführung, ISO und MONO-Glas
H: Lock M, Girder mounting, ALU secondary closing edge, continuous floor guide, ISO und MONO-glass

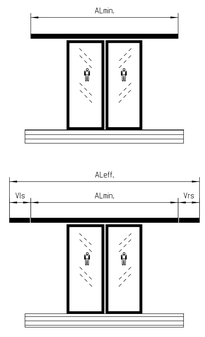


H: Lock M, Trägermontage, GUMMI-NSK, Winkel / verstellbare Bodenführung, ISO und MONO-Glas
H: Lock M, Girder mounting, rubber secondary closing edge, angular / adjustable floor guide, ISO and MONO-glass

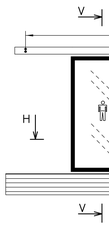


MONO-Glas und Schutzflügel dürfen nicht gleichzeitig verwendet werden.
MONO-Glass and protective leaves are not to be used together.

Flügelgewicht und Rollenwagen
leaf weight and roller carriages



Kabeleingang Netzanschluss
cable entry for mains supply



TL	Trägerlänge	girder length	TL= LB-32	
	Glaßmaße - Fahrflügel	glass dimensions - leaf	siehe aktuelle Flügelzeichnung / see current leaf drawing 70715-9-9887 / 70715-9-9888 01	=
	Glaßmaße - Seitenteil	glass dimensions - side panel	siehe akt. Seitenteilzeich. / see current side panel drawing 70715-9-9882 01	=
LB	Lichte Bauweite	clear construction width		=
L_{BF}	Länge Bodenführung	length of continuous floor guide	$L_{BF} = AL_{eff.}$	=
Vls	Antriebsverländerung links	drive extension on left side		=
Vrs	Antriebsverlängerung rechts	drive extension on right side		=
$AL_{eff.}$	effektive Antriebslänge incl. Verlängerungen	effective drive length incl. extensions	$AL_{eff.} = AL_{min.} + Vlr + Vrs$	=
$AL_{min.}$	Mindest-Antriebslänge EC T2 + Varianten	minimum drive length EC T2 + all types of construction	siehe aktuelle Antriebszeichnung / see current drive drawing 70518-0-001	=
STH	Seitenteilhöhe	side panel height		=
STB	Seitenteilbreite	side panel width	STB = (LB-(ÖW+21)-10)/2	=
FH	Flügelhöhe	leaf height	FH = DH	=
FB	Flügelbreite	leaf width	FB = ÖW/2 +40 | FB = ÖW/2 +35	=
DH	Durchgangshöhe	clear passage height		=
ÖW	Öffnungsweite	opening width		=

Abkürzungen und Formeln
abbreviations and formulary

	2-flügelig 2-leaf slide doors	1-flügelig single leaf	Gegenläufig Thern	ISO-Glasbeschlag ISOglas fitting	ESG-Beschlag ESG fitting	kundenspezifische Systeme client specified systems	Pfosten-Riegel-Fassade post-rail construction	Schutzflügel protective leaf	Sicherheitsanlagen safety leaf	Lock A	Lock M	Spargarnierregelung pot garn
Oberlicht fanlight												
Träger supporting girder				•								
Seitenteil side panel				•								
Fahrflügel sliding leaves				•								
EC T2 EC T2-FR -LL / DUO / RWS	•										•	

darggestellte Produktausführungen
shown product combinations

Diese Zeichnung erstellt die Erstellungsgesellschaft des Urheberrechtsgesetz. Aus der Verletzung des Urheberrechts können Schadenersatz- und Unterlassungsansprüche entstehen. Jegliche Vervielfältigung, Bearbeitung, Verbreitung oder sonstige Verwertung außerhalb der Grenzen des Urheberrechtsgesetzes ohne Zustimmung der Erstellungsgesellschaft ist unzulässig. Die Zeichnung wird nur zur Information und Verwendung durch Kunden und Interessenten der Erstellungsgesellschaft zur Verfügung gestellt. Eine Haftung für die Richtigkeit und Vollständigkeit der Zeichnung, die Eignung zu einem bestimmten Zweck oder die Verletzung von Rechten Dritter wird nicht übernommen. Mit der Zeichnung werden keine Rechte eingeräumt. Die Zeichnung darf nur mit Zustimmung der Erstellungsgesellschaft kopiert oder weitergegeben werden. Gerichtsstand ist Stuttgart.
This drawing is the property of the Creator. Any person who acts contrary to the provisions of the Copyright Act is liable to prosecution and compensation. Any duplication, processing, distribution or any other form of utilization beyond the scope of the Copyright Act without the permission of the Creator is forbidden. The drawing is made available for information purposes only to customers and interested parties of the Creator. No liability is assumed for the correctness and completeness of the drawing, for the suitability for a certain purpose or the infringement of third party rights. No rights are granted with the drawing. The drawing may not be copied or passed on without the permission of the Creator. Place of jurisdiction is Stuttgart.

Papierausdrucke dieser Zeichnung unterliegen nicht den Änderungsdienst
Printed drawings are not revision controlled

DMS = Erstmusterprüfbericht /initial sample test report

								Benennung / designation	ECdrive T2 variants & ISO
									Träger Lock M 2-flg. girder Lock M 2-leaves
						Datum/date	Name	Blatt / von sheet / of	1 / 1
	02	23.04.26	u635	AP1023	erstellt / drawn	23.04.26	u635	Material-Nr. ID-no.	
	01	03.04.20	u384	AP1023	Prg. Prod./Rel. Prod	04.05.26	u1082	Maßstab scale	1:2
	00	26.10.18	u2541	*					
	E00	16.11.17	u313	*	**Frg. Prod./Rel. Prod**				
Datei data	Name file name	Datum date	Name name	Änderungs-Nr. (kor. /Vorlge-Nr.)				Zeichnungs-Nr. / document-no.	70518-ep28

GEZE GmbH
P.O. Box 13 63
71216 Leonberg
Germany