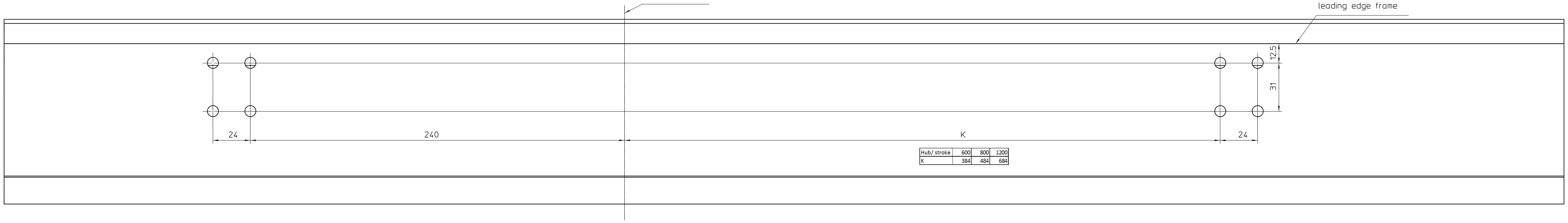

Hub/ stroke	600	800	1200
K	384	484	684

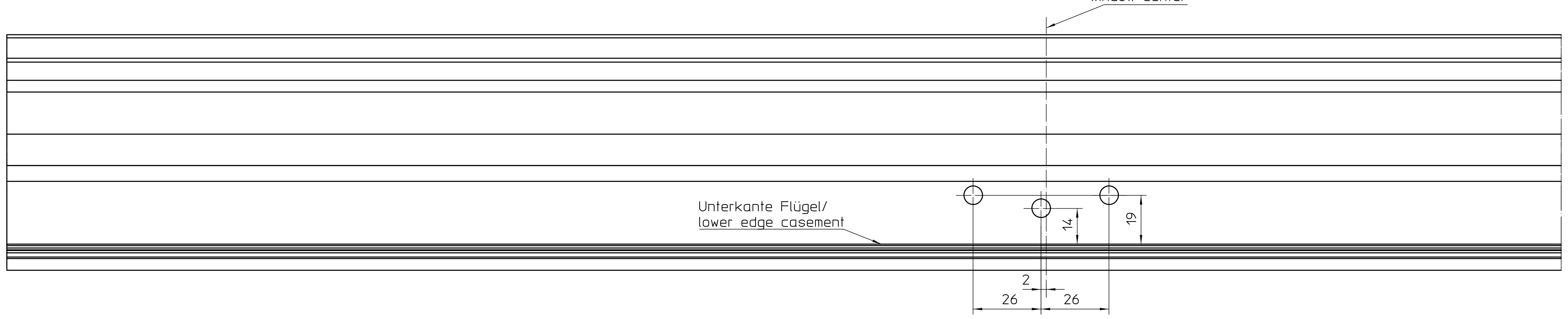

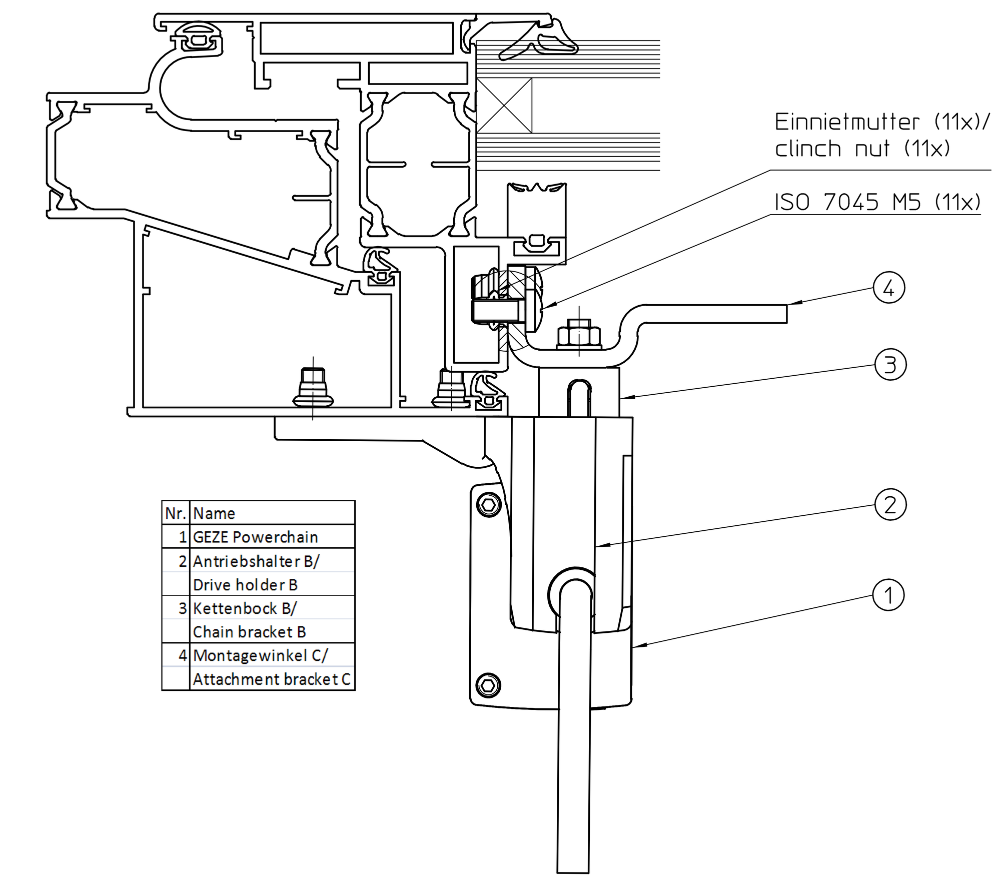

Nr.	Name
1	GEZE Powerchain
2	Antriebshalter B/ Drive holder B
3	Kettenbock B/ Chain bracket B
4	Montagewinkel C/ Attachment bracket C

Konsolensatz D1/
bracket set D1

ID-Nr.: 154869

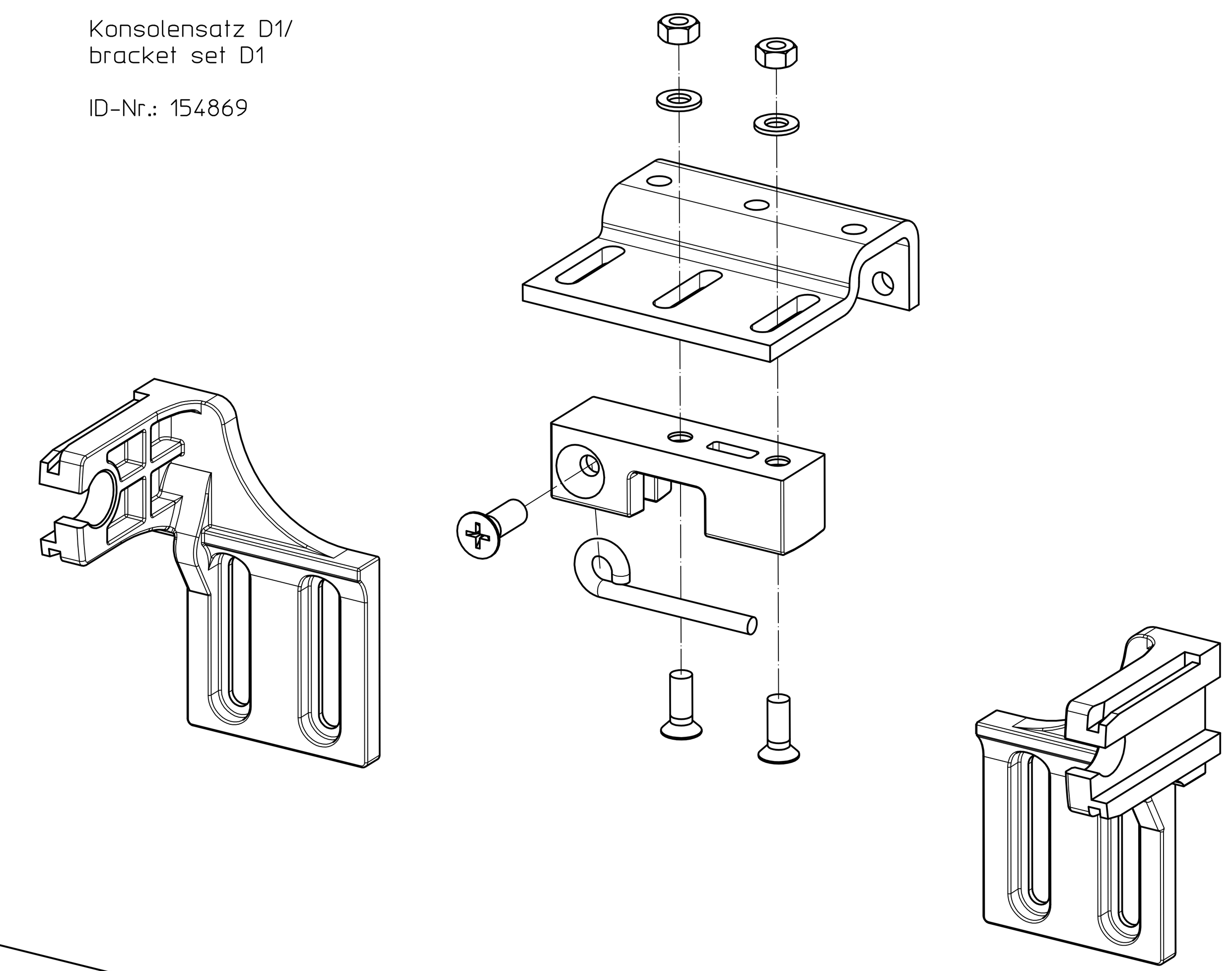

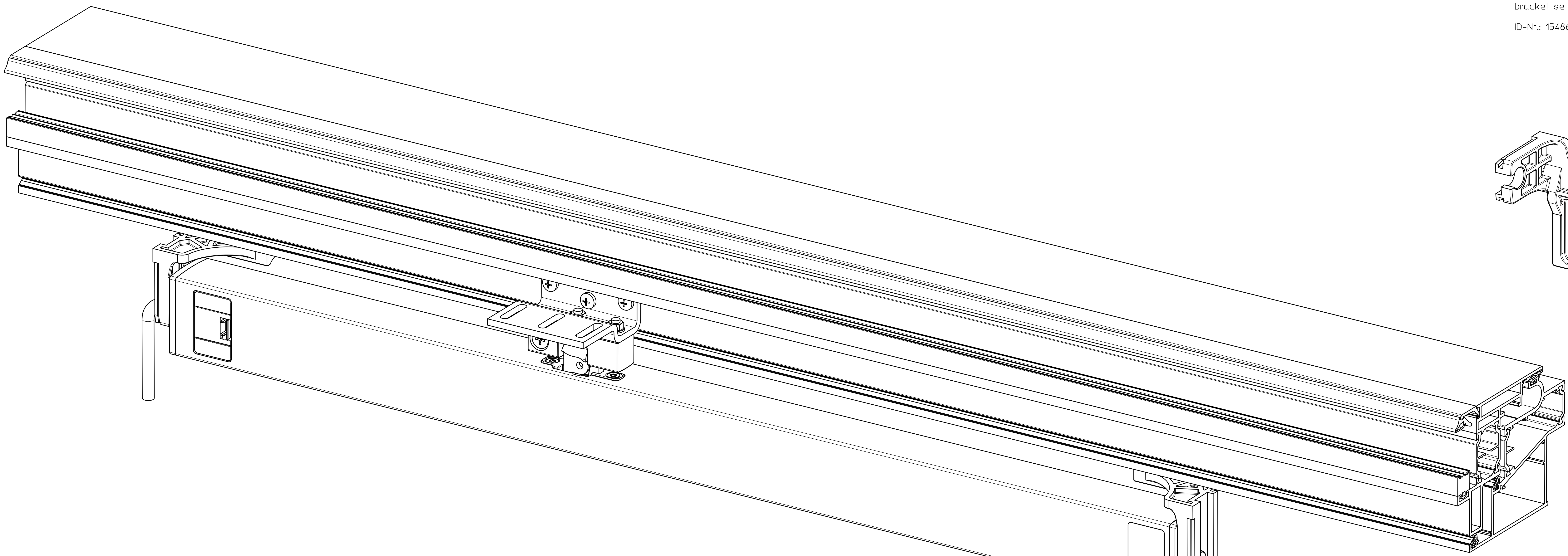

Diese Zeichnung entspricht dem Entwicklungsstand des Zeichnungsdatums bzw. der letzten Änderungseintragung. Aus der Benützung der Zeichnung können keine Ansprüche, gleich welcher Art, einschließlich Schadenersatzansprüche, abgeleitet und gegen GEZE geltend gemacht werden. Die Zeichnung bleibt unser Eigentum und ist Dritten nur für die Vertragsdauer zur Benutzung überlassen. Sämtliche sich aus der Zeichnung ergebenden Ansprüche stehen ausschließlich GEZE zu. Ohne vorherige Zustimmung von GEZE darf diese Zeichnung weder vervielfältig noch Dritten zugänglich gemacht werden.
This drawing shows the actual state of product development at the date of the drawing or the revision date. No claims or damages in any form can bei made against GEZE as a result of the interpretation of this drawing. This drawing remains the property of GEZE and ist made available to third paries only for the duration of contractural obligations. All rights connected with this drawing remain in possession of GEZE. This drawing may not bei copied of handed over to third parties without the express consent of GEZE.

EMPB = Erstmusterprüfbericht /First sample test report

EMPB	Dokversion / docversion	Datum / date	Name / name	Mitteilungs-Nr. / Doc. change no.
	E00	03.05.13	ti6	*

GEZE GmbH
P.O. Box 13 63
71226 Leonberg
Germany

vertraulich / confidential

Benennung / designation: Powerchain Dachfenster
Hueck 85E

	Datum / date	Name / name
erstellt / drawn	03.05.13	ti6
gepr. / checked		

Blatt / von sheet / of: 1 / 1

Maßstab scale: 1:1

Sprache / language: D

Material-Nr. ID-no.

Ersatz für: subst. for:

Ersetzt durch: subst. with:

Zeichnungs-Nr. / document-no.: 45166-1-0118