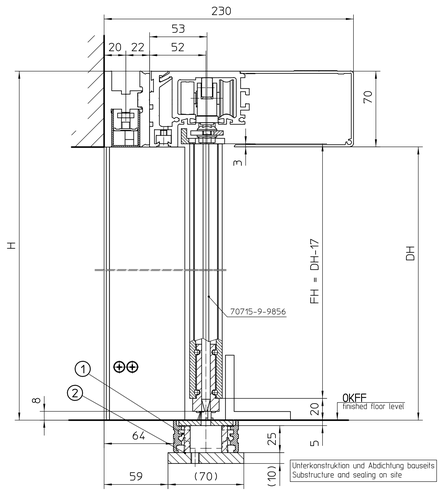
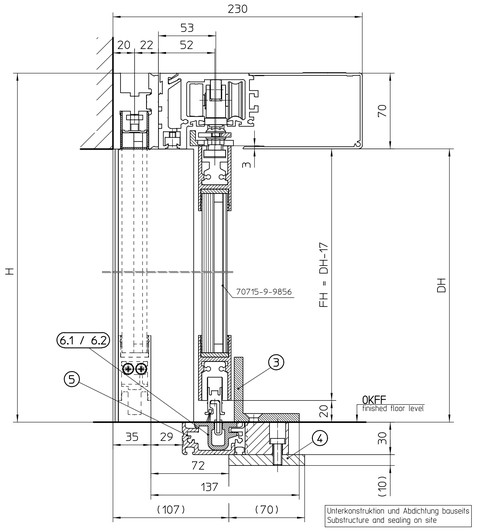
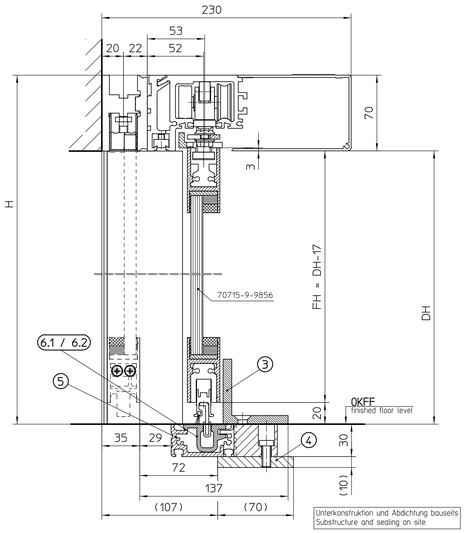
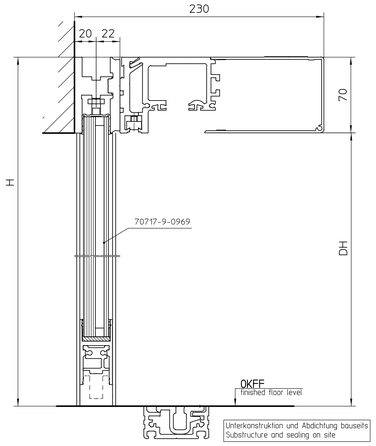
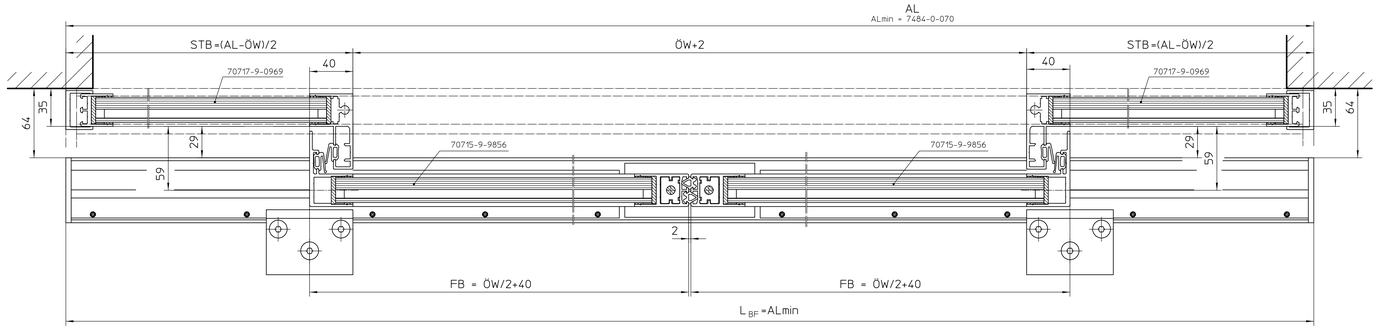
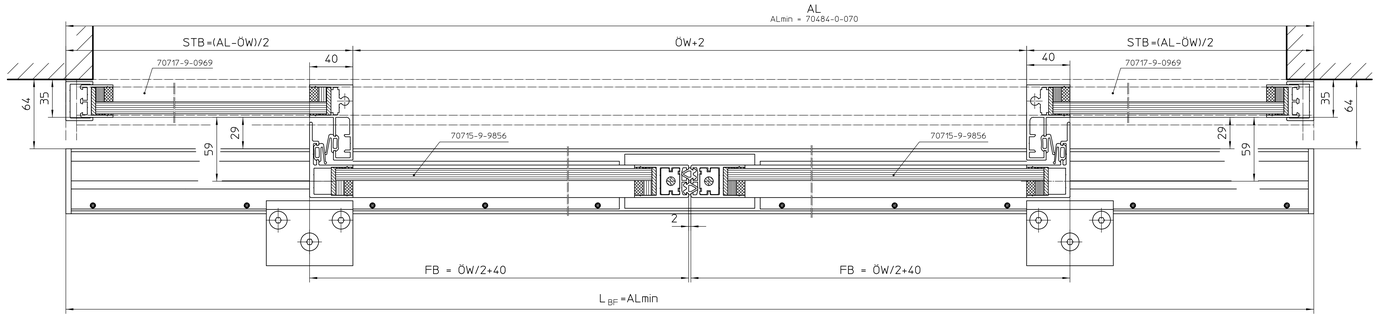


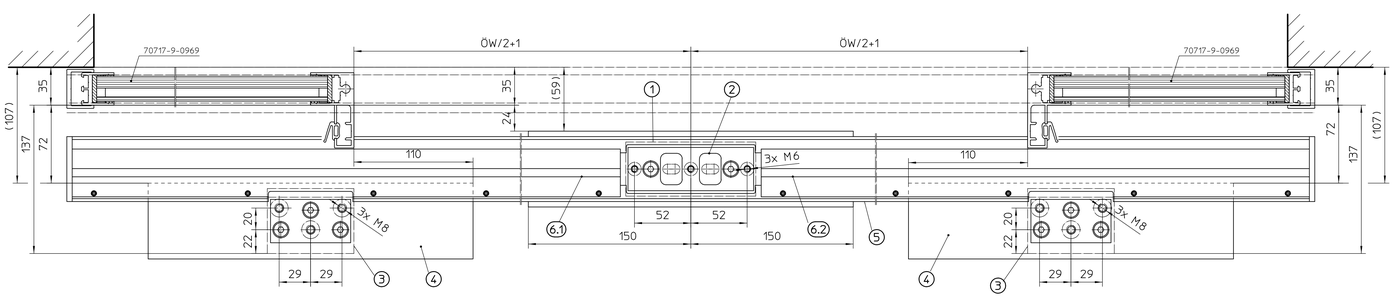




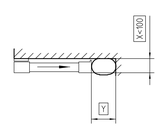


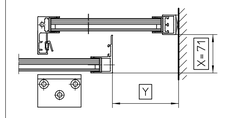






Die Sicherheitsmaßnahmen sind in kompletten Bewegungsbereich der Fahrflügel anzuwenden.
The safety measures must be taken into consideration in all areas of door movement.



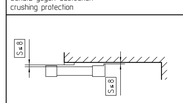


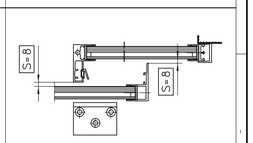
	Standardtüren Standard doors	FR-Türen escape route doors
Genannte Maße einhalten observe dimensions	Y≥200mm	Y≥200mm
Sicherheitssensor ÖFFNEN Safety sensor OPEN	Y<200mm Ymin=30	

Gefahrenstelle: allg. Anforderungen nach EN 16005
danger point: general requirements acc. EN 16005

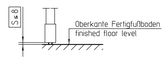
Sicherheitsmaßnahmen: Empfehlung von GEZE
safety measures: GEZE recommendation

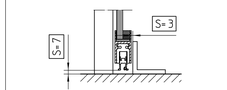
Schutz gegen Quetschen
crushing protection





- genannte Maße einhalten
- observe dimensions





- genannte Maße einhalten
- observe dimensions

Gefahrenstelle: allg. Anforderungen nach EN 16005
danger point: general requirements acc. EN 16005

Sicherheitsmaßnahmen: Empfehlung von GEZE
safety measures: GEZE recommendation

Sicherheitsabstände: Schutz gegen Scheren und Einziehen
safety distances: shearing and drawing-in protection

Absichern von Gefahrenpunkten
safeguarding of danger points

Pos.	Bestell ID# purchase ID#	Ausführung version	Anzahl amount	optional	Benennung part name	Fertigungszeichnung production drawing
6.2	087099	L=6,5m	1		Durchgehende Bodenführung, innen rechts Continuous floor guide, inner profile R/H	70715-2-2036
6.1	087099	L=6,5m	1		Durchgehende Bodenführung, innen links Continuous floor guide, inner profile L/H	70715-2-2035
5	087098	L=6,5m	1		Durchgehende Bodenführung, außen Continuous floor guide, outer profile	70715-2-2034
4	135519		2	X	Unterbau Stützwinkel Substructure supporting angle	
3	EV1 : 135626 RAL : 135519		2		Stützwinkel Supporting angle	
2	212146		1	X	Unterbau Bodenblech Substructure floor sheet	
1	211574		1		Bodenblech 2-flügelig Floor sheet 2-leaves	

L BF	Länge durchgehende Bodenführung — length of continuous floor guide
AL	Antriebslänge — drive length
FH	Flügelhöhe — leaf height
FB	Flügelbreite — leaf width
H	Gesamthöhe Schiebetürsystem — effective height sliding door system
DH	Durchgangshöhe — clear passage height
ÖW	Öffnungsweite — opening width

Legende und Abkürzungen
Caption and abbreviations

	ISG - Wärmedämmglas im PVC laminated safety glass with PVC	ESG - Einscheibensicherheitsglas im PVC toughened safety glass with PVC	ISG - Wärmeschutzisolierglas im PVC multi-pane insulating glass with PVC	1-flügelig rechts schließend 1-leaf, R/H closing	1-flügelig links schließend 1-leaf, L/H closing	2-flügelig 2-leaves	alu Pfostenschutzprofil alu post protection profile	ohne Pfostenschutzprofil without post protection	Winkelabdeckung angular floor guide	durchgehende Bodenführung continuous floor guide
Festfeld fixed panel		•	•							
Fahrflügel sliding leaf	•	•	•							•

Dargestellte Produktausführungen
shown product combinations

| | | | | | | |