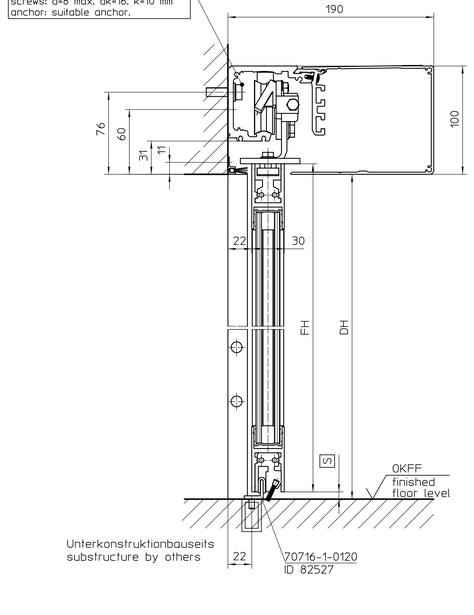
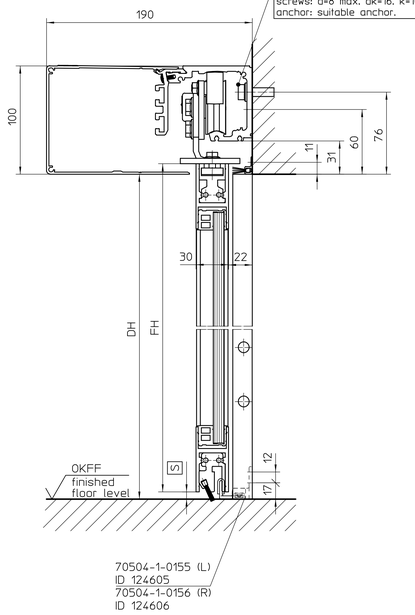
V: Lock M, Winkelbodenführung, ISO-Glas
V: Lock M, angular floor guide, ISO-glass

Befestigungsmittel, bauseits:
Schrauben: d=8 max. dk=16, k=10mm.
Dübel: geeigneten Dübel wählen.
fixing material, by client:
screws: d=8 max. dk=16, k=10 mm
anchor: suitable anchor.



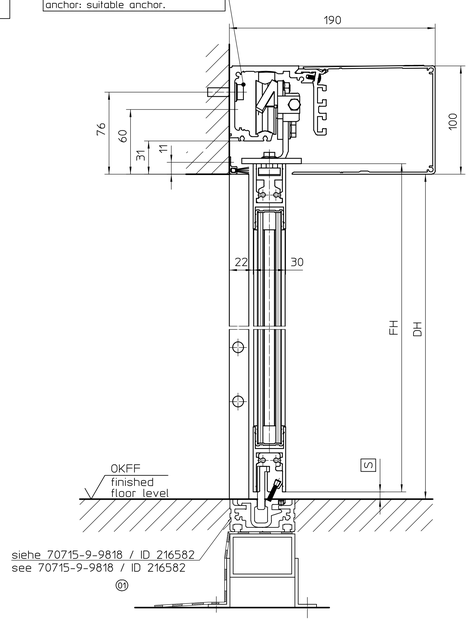
V: Lock M, verstellbare Bodenführung, MONO-Glas
V: Lock M, adjustable floor guide, MONO-glass

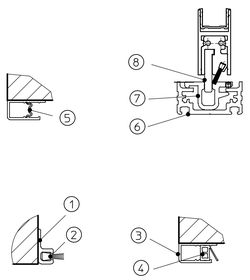
Befestigungsmittel, bauseits:
Schrauben: d=8 max. dk=16, k=10mm.
Dübel: geeigneten Dübel wählen.
fixing material, by client:
screws: d=8 max. dk=16, k=10 mm
anchor: suitable anchor.



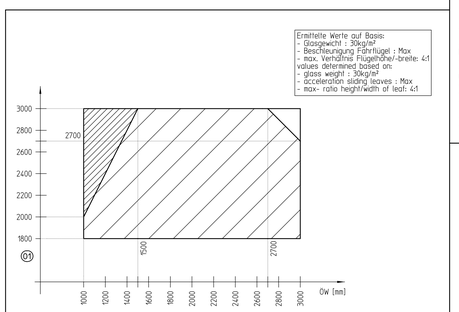
V: Lock M, durchgehende Bodenführung, ISO-Glas
V: Lock M, continuous floor guide, ISO-glass

Befestigungsmittel, bauseits:
Schrauben: d=8 max. dk=16, k=10mm.
Dübel: geeigneten Dübel wählen.
fixing material, by client:
screws: d=8 max. dk=16, k=10 mm
anchor: suitable anchor.





8	093965	L=6500 mm	Führungsprofil guide profile	88322-2-0219 88322-2-0220	Links/left Rechts/right
7	89239	L=6500 mm EV1	Führungsschienenprof. innen guide rail profile, inside	70715-2-0374	
6	087098	L=6500 mm EV1	Führungsschienenprof. außen guide rail profile, outside	70715-2-0371	
5	04550	L=3000 mm	Kabeldeckprofil cable cover Profile	70709-2-0390	
4	117513	L=50 m	Dichtung seal	70715-2-0554	
3	102083 139210	L=5100 mm EV1 ROH	Lichtschrankenprofil light barrier profile	70715-2-0550...0552+0562 70715-2-0564...0567	
2	070047	L=3000 mm	Dichtbürste 16mm brushstrip 16mm	70709-2-0248	
1	106558	L=6000mm	Bürstenaufnahmeprofil adaptionprofile brush	70709-2-0451	
Pos.	Bestell ID# purchase ID#	Ausführung version	Benennung part name	Fertigungszeichnung production drawing	

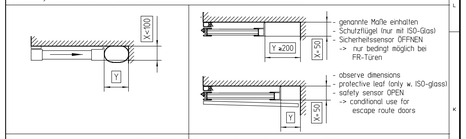


Standardbereich bis 120kg , Anwendungsbereich für Einfach- und Doppelrollenwagen
standard area up to 120kg , area of application for simple and double roller carriage

max. Flügelverhältnis Höhe/Breite von 4:1 überschritten : Techn- Beratung erforderlich
above the leaf ratio height/width of 4:1 : Technical support required

Flügelgewicht und Rollenwagen
leaf weight and roller carriages

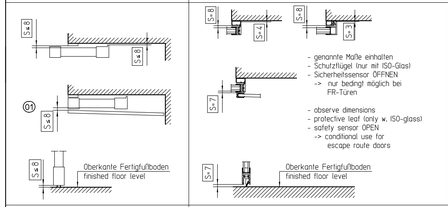
Die Sicherheitsmaßnahmen sind in kompletten Bewegungsbereich der Fährflügel anzuwenden.
The safety measures must be taken into consideration in all areas of door movement.



Gefahrenstelle: allg. Anforderungen nach EN16005:2013
danger point: general requirement acc. to EN16005:2013

Sicherheitsmaßnahmen: Empfehlungen von GEZE
safety measures: GEZE recommendation

Schutz gegen Quetschen
crushing protection



Gefahrenstelle: allg. Anforderungen nach EN16005:2013
danger point: general requirement acc. to EN16005:2013

Sicherheitsmaßnahmen: Empfehlungen von GEZE
safety measures: GEZE recommendation

Sicherheitsabstände: Schutz gegen Scheren und Einziehen
safety distances: shearing and drawing-in protection

Absichern von Gefahrenpunkten
safeguarding of danger points

- Gem. der EU-Maschinenrichtlinie 2006/42/EG muß eine Sicherheitsanalyse für die Türanlage durchgeführt werden.
Nähere Informationen dazu auf www.geze.com
- Montage- und Serviceanleitung sowie die übrigen Produktunterlagen EC T2, EC T2-FR sind zu beachten.
- Für die Bundesrepublik Deutschland gilt zusatzlich:
- Für EC T2-FR: AutSchR, Richtlinie für autom. Schiebetüren in Rettungswegen
- gesetzliche Bestimmungen und weiterführende Normen

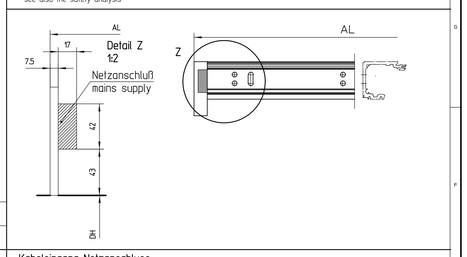
Für andere Länder sind die jeweils geltenden Vorschriften einzuhalten.

Anwendungsrichtlinien:
- Bei der Gebäudeanbindung sind die statischen und dynamischen Kräfte der Schiebetür zu berücksichtigen.
- Die Anwendungsvorschriften der Profilhersteller sind einzuhalten.
- der Leitfaden zur Planung und Ausführung der Montage von Fenstern und Haustüren für Neubau und Renovierung der RAL-Gütegemeinschaft Fenster und Haustüren e.V. ist einzuhalten
- Die Fassadenprofile sind ggf. durch bauseitige Stahleinlagen zu verstärken.
- Dargestellte Verglasung von Flügel und Seitenteilen ist einzuhalten, andernfalls könnten Quetsch-, Scher- und Einzugsstellen entstehen, siehe hierzu auch Sicherheitsanalyse (Gefahrenanalyse)

- In accordance to EU Machine Directive 2006/42/EC a safety analysis must be accomplished.
For further informations see www.geze.com
- The fitting and service instructions as well as the other product documents EC T2, EC T2-FR must be observed.

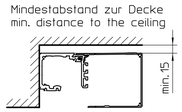
For the Federal Republic of Germany, in particular:
- For EC T2-FR: AutSchR "Directive for automatic windows, doors and gates"
- further legal regulations and standards

Guidelines for applications:
- During construction and operation, observe the static and dynamic forces of the sliding door system.
- All application instruction of the system profile manufacturer must be followed.
- observe IRAL) Guideline for installation of windows and external pedestrian doors for new buildings and renovations compiled by ift Rosenheim, RAL Quality Assurance Association windows, facades and doors e.V.
- Reinforce the facade profiles with steel profiles if needed by others)
- Observe the shown glazing of leaves and side panels, otherwise a finger trap or a shearing point could accur, see also the safety analysis



Kabeleingang Netzanschluss
cable entry for mains supply

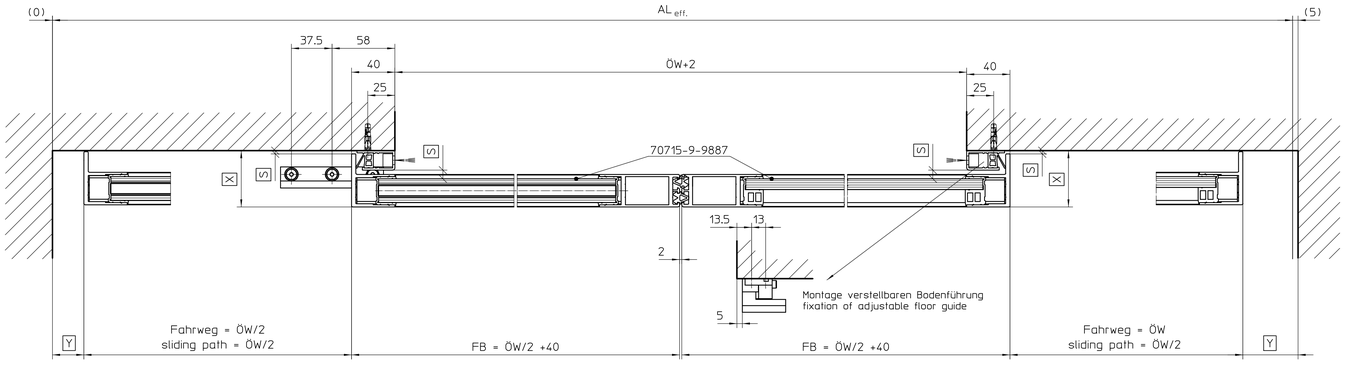
Mindestabstand zur Decke
min. distance to the ceiling



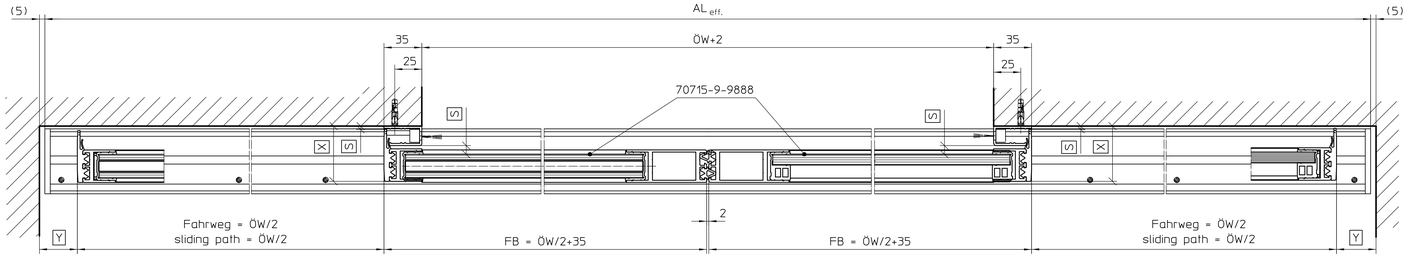
Eingerahmte Maße siehe Sicherheitshinweise
framed dimensions see safety measures

Der Baukörperanschluss ist nach der aktuellen Version des "Leitfaden zur Planung und Ausführung der Montage von Fenstern und Haustüren für Neubau und Renovierung" auszuführen.

H: Lock M, ALU-NSK, Winkel / verstellbare Bodenführung, ISO und MONO-Glas
H: Lock M, ALU secondary closing edge, angular / adjustable floor guide, ISO und MONO-glass



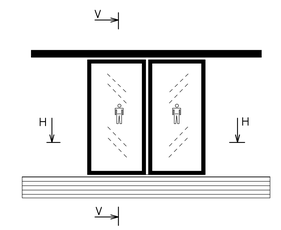
H: Lock M, Gummi-NSK, durchgehende Bodenführung, ISO und MONO-Glas
H: Lock M, rubber secondary closing edge, continuous floor guide, ISO and MONO-glass





	Glasmaße	glass dimensions	siehe aktuelle Flügelzeichnung / see current leaf drawing 70715-9-9887 / 70715-9-9888	=
L_{BF}	Länge Bodenführung	length of continuous floor guide	$L_{BF} = AL_{eff.}$	=
Vls	Antriebsverländerung links	drive extension on left side		=
Vrs	Antriebsverlängerung rechts	drive extension on right side		=
$AL_{eff.}$	effektive Antriebslänge incl. Verlängerungen	effective drive length incl. extensions	$AL_{eff.} = AL_{min.} + Vlr + Vrs$	=
$AL_{min.}$	Mindest-Antriebslänge EC T2 + Varianten	minimum drive length EC T2 + all types of construction	siehe aktuelle Antriebszeichnung / see current drive drawing 70518-0-001	=
FH	Flügelhöhe	leaf height	FH = DH	=
FB	Flügelbreite	leaf width	FB = ÖW/2 +40 | FB = ÖW/2 +35	=
DH	Durchgangshöhe	clear passage height		=
ÖW	Öffnungsweite	opening width		=

Abkürzungen und Formeln
abbreviations and formulary



	2-flüglig double-leaves	1-flüglig single-leaf	GEprofile Therm	ISO-Glasbeschlag ISOglass fitting	ESG-Beschlag ESG fitting	Konstruktive Systeme (see specified systems	Pfosten-Riegel-Fassade post-rail construction	Schutzflügel protective leaf	Sicherheitsanlage safety guard	Lock A	Lock M	Stangenverriegelung Lock
Oberlicht fanlight												
Träger supporting girder												
Seitenteil side panel												
Fahrflügel sliding leaves				•							•	
EC T2 EC T2-FR -LL / DUO / RWS	•											

dargestellte Produktausführungen
shown product combinations

MONO-Glas und Schutzflügel dürfen nicht gleichzeitig verwendet werden.
MONO-Glass and protective leaves are not to be used together.

Diese Zeichnung schützt die Erfindungshöhe der Zeichnungsinhalte bzw. ist Kraft Anmeldungsfreiheit. Auf der Grundlage des Gesetzes über Urheberrecht und verwandte Schutzrechte (Urheberrechtsgesetz) ist jede Vervielfältigung, Verbreitung, Änderung, Übersetzung und jede Verwertung außerhalb der engen Grenzen dieses Gesetzes ohne schriftliche Zustimmung von GEZE GmbH unzulässig und strafbar. Insbesondere gilt dies für Kopien, Mikroverfilmungen, Einspeicherung und Verarbeitung in elektronischen Systemen. Die Weitergabe dieser Zeichnung an Dritte ist nur mit unserer Zustimmung zulässig. Wir behalten uns die Verfolgung unserer Rechte bei Verletzungen vor. This drawing is protected by copyright and other intellectual property rights. Any reproduction or exploitation in whole or in part is subject to the consent of GEZE GmbH. Any infringement will be prosecuted. The drawing may not be copied or handed over to third parties without consent of GEZE.

Papierausdrucke dieser Zeichnung unterliegen nicht den Änderungsdienst!
Printed drawings are not revision controlled!

EMPB = Erstmusterprüfbericht /initial sample test report

03	22.09.26	tbx4	AP10223					
02	23.04.26	u635	AP10223	erstellt / drawn	22.09.26	tbx4	Blatt / von sheet / of	1 / 1
01	03.04.20	u304	AP10223	Prg. Prod./Rel. Prod	30.09.26	u635	Maßstab scale	1:2
00	08.11.18	u4154	-					
6.00	14.11.17	u313	-	**Frg. Prod./Rel. Prod**				

Datum/date	Name	Unterschrift/sign.
22.09.26	tbx4	
30.09.26	u635	

GEZE GmbH
P.O. Box 13 63
71226 Leonberg
Germany

Benennung / designation
ECdrive T2 variants & ISO
Lock M 2-flg, Lock M 2-leaves

Roland-Nr.
Dr-no.

Zeichnungs-Nr. / document-no.
70518-ep24