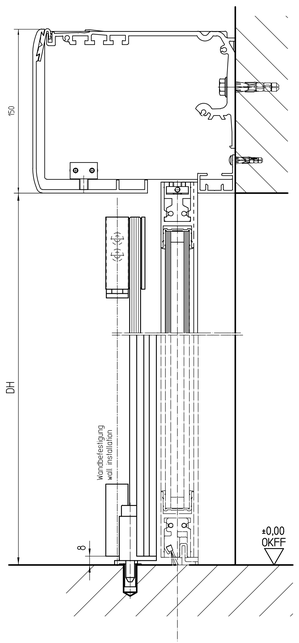
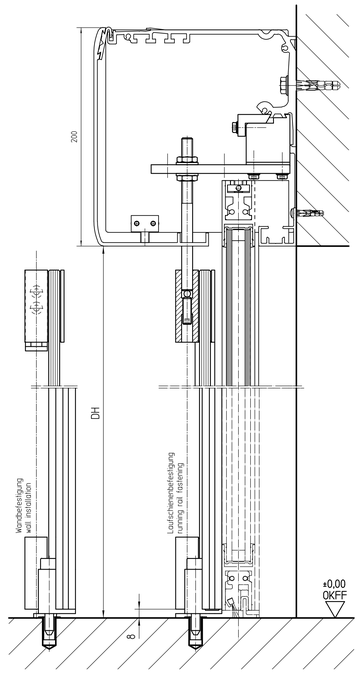
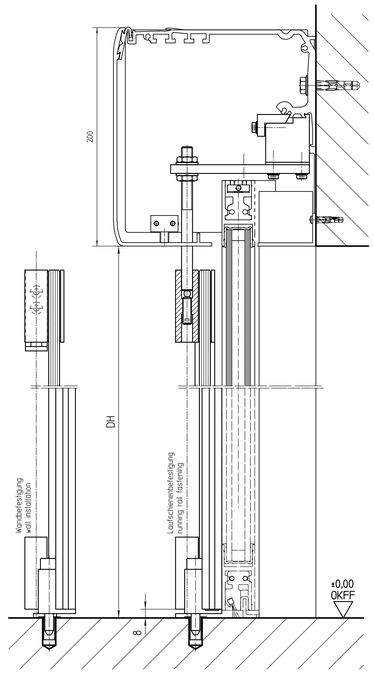
Vertikalschnitt: Isoglasflügel ohne Seitenteil, Haube 150mm
Vertical section Iso leaf without side panel, cover 150mm



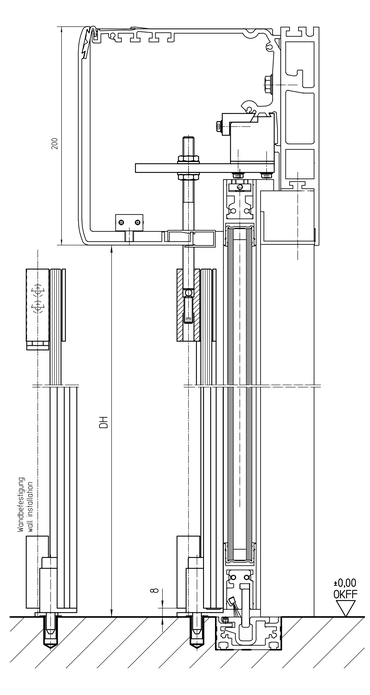
Vertikalschnitt: Isoglasflügel ohne Seitenteil, Haube 200mm
Vertical section Iso leaf without side panel, cover 200mm

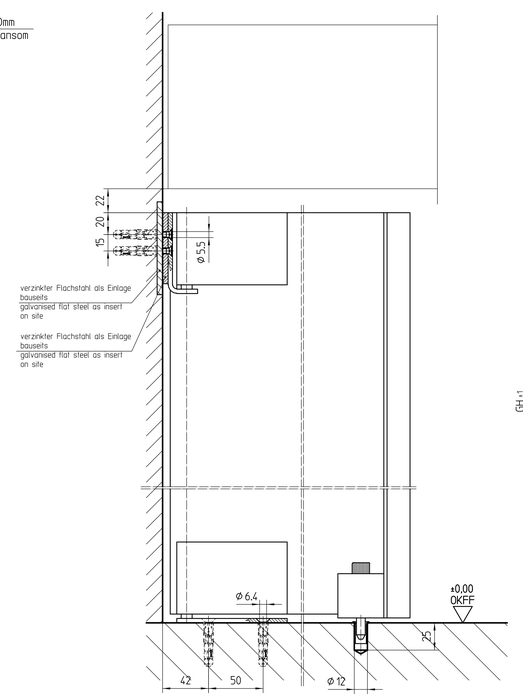


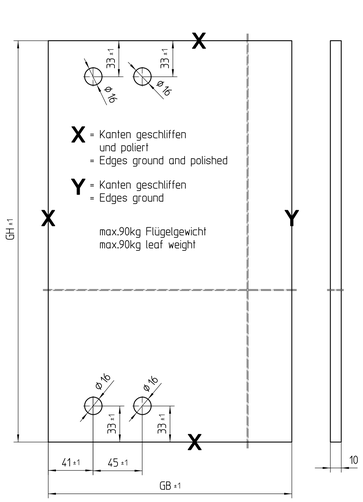
Vertikalschnitt: Isoglasflügel mit Seitenteil unter Antrieb, Haube 200mm
Vertical section: Insulating glass leaf with side panel below the operator 200 mm cover



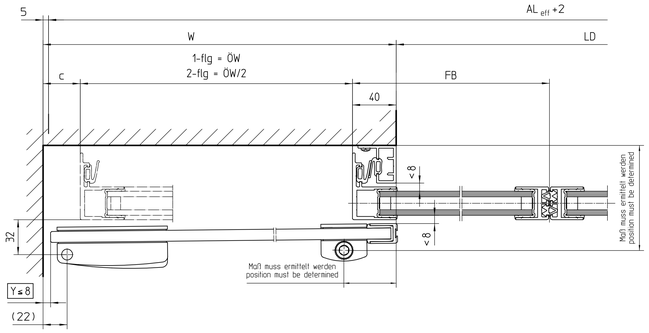
Vertikalschnitt: Isoglasflügel mit Seitenteil unter Träger, Haube 200mm
Vertical section: Insulating glass leaf with side panel below the transom 200 mm cover



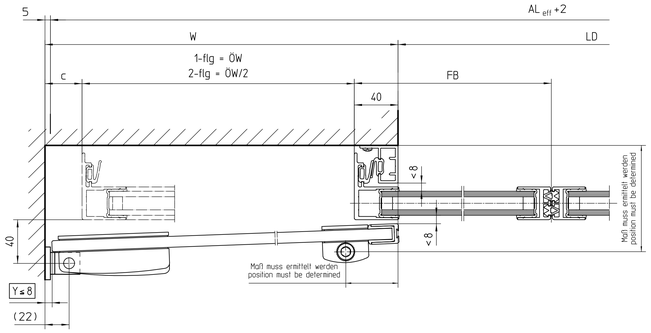




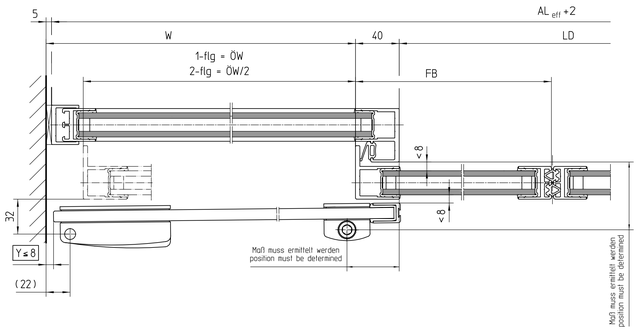
Horizontalschnitt: Isoglasflügel ohne Seitenteil, Schutzflügel mit Laufschienenbefestigung
Horizontal section: Insulating glass leaf without side panel, safety leaf with track-mounting



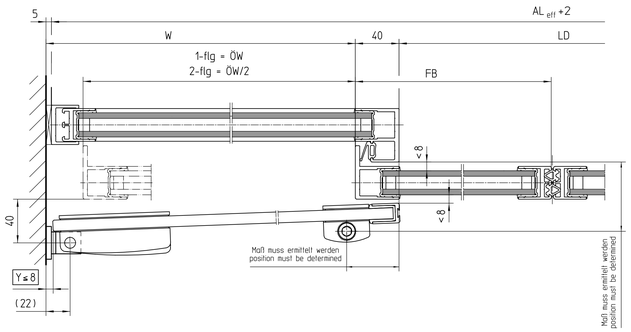
Horizontalschnitt: Isoglasflügel ohne Seitenteil, Schutzflügel mit Wandbefestigung
Horizontal section: Insulating glass leaf without side panel, safety leaf with wall mounting



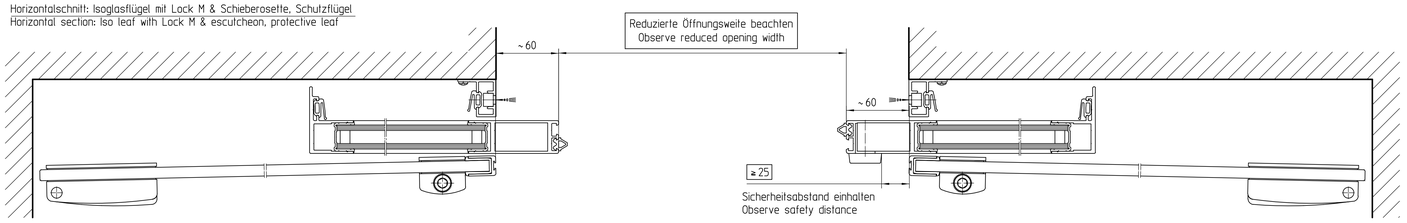
Horizontalschnitt: Isoglasflügel mit Seitenteil, Schutzflügel mit Laufschienenbefestigung
Horizontal section: Insulating glass leaf with side panel, safety leaf with track-mounting

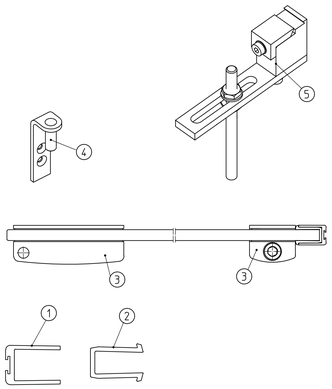


Horizontalschnitt: Isoglasflügel mit Seitenteil, Schutzflügel mit Wandbefestigung
Horizontal section: Insulating glass leaf with side panel, safety leaf with wall mounting



Horizontalschnitt: Isoglasflügel mit Lock M & Schieberosette, Schutzflügel
Horizontal section: Iso leaf with Lock M & escutcheon, protective leaf

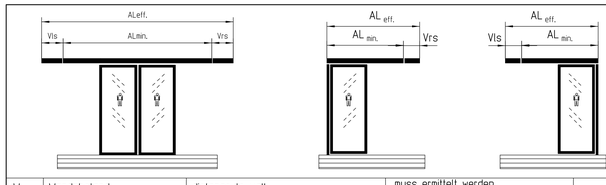




5	70961		Schutzflügelbefestigung Powerdrive protective leaf mounting Powerdrive	
4	99833		Wandbefestigung für Schutzflügel Wall installation for protective leaf	
3	85589	Alu roh / mill finish	Eckbänder und Riegel Corner hinge for protective leaf	
	85588	EV1		
2	009631	schwarz black	Verglasungsgummi ESG 10mm glazing gasket ESG 10mm	70709-2-0386
1	102147	Alu roh / mill finish	Seitenleistenprofil L=5100mm vertical profile for protective leaf L=5100mm	70718-2-0237
	102148	EV1		
Pos.	Bestell ID# purchase ID#	Ausführung version	Benennung part name	Fertigungszeichnung production drawing

Beschlag nur für Betätigung durch berechtigte Personen und geringe Nutzungshäufigkeit (ca. 100 Betät./Jahr) zugelassen

Door hardware only for use by authorised personsand low frequency of use (approx. 100 operations/year) permitted



W	Wandabstand	distance to wall	muss ermittelt werden must be determined	=_____
GH	Glashöhe, Schutzflügel	pane height, protective leaf	GH = DH-30	=_____
GB	Glasbreite, Schutzflügel - Laufschienenbefestigung	pane width, protective leaf - Run rail fastening for protective leaf	max. 1700	=_____
		2-flg / rechts 2-leaf / RH	GB = (ALmin -ÖW)/2 +Vrs -19	=_____
		2-flg / links 2-leaf / LH	GB = (ALmin -ÖW)/2 +Vls -19	=_____
		1-flg / rechts 1-leaf / RH	GB = ALmin -ÖW +Vrs -19	=_____
		1-flg / links 1-leaf / LH	GB = ALmin -ÖW +Vls -19	=_____
GB	Glasbreite, Schutzflügel - Wandbefestigung	pane width, protective leaf - Wall installation for protective leaf	max. 1700 GB = W -19	=_____
Vls	Antriebsverländerung links	drive extension on left side		=_____
Vrs	Antriebsverlängerung rechts	drive extension on right side		=_____
AL eff.	effektive Antriebslänge incl. Verlängerungen	effective drive length incl. extensions	AL eff. = AL min. +Vlr + Vrs	=_____
AL min.	Mindest-Antriebslänge	minimum drive length		=_____
LD	Lichte Durchgangsbreite	clear passage width	dargestellt / shown: 2-flg / 2 leaf : LD=ÖW+2 weitere Einbauzeichnungen beachten observe further installation drawings	=_____
FB	Flügelbreite	leaf width		=_____
ÖW	Öffnungsweite	opening width		=_____
DH	Durchgangshöhe	drive extension on right side clear passage height		=_____
OKFF	Oberkante Fertigfußboden	finished floor level		=_____

Abkürzungen und Formeln
abbreviations and formulary

Papierausdrucke dieser Zeichnung unterliegen nicht dem Änderungsdienst!
Printed drawings are not revision controlled

01	30.04.26	tbo4	AP1023	
00	18.02.26	tbo4	AP1023	
EMPB	Bearbeiter/in	Datum	Name	Änderung/Grund

EMPB = Erstmusterprüfbericht /initial sample test report

GEZE GmbH
PO. Box 1363
71226 Leonberg
Germany

Benennung / designation
Powerdrive Schutzflügel
Powerdrive protective leaf

	Datum/date	Name
erstellt / drawn	30.04.26	tbo4
Frg. Prod./Rel. Prod	20.05.26	ul035

Blatt / von
sheet / of 1 / 1
Maßstab
scale 1:2
Zeichnungs-Nr. / document-no.
70506-ep21

Frg. Prod./Rel. Prod