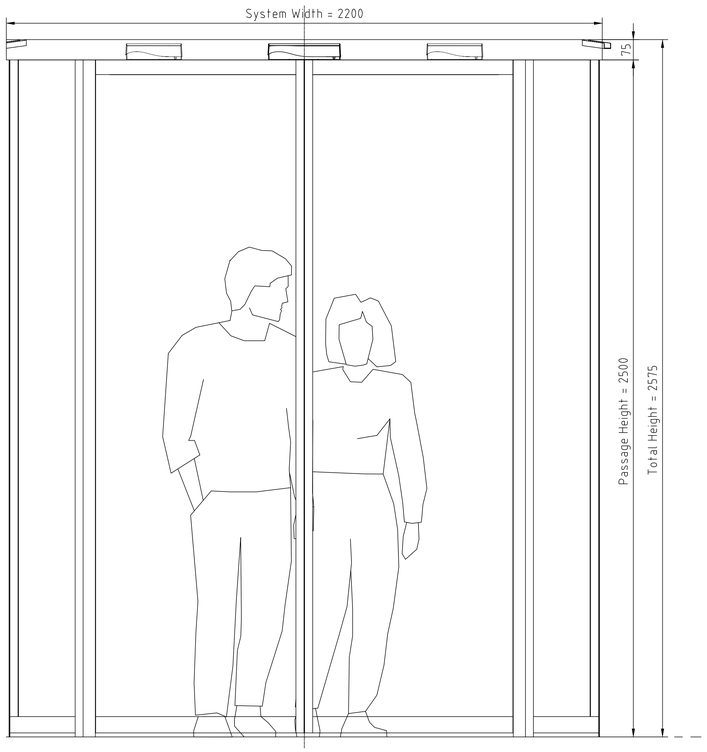

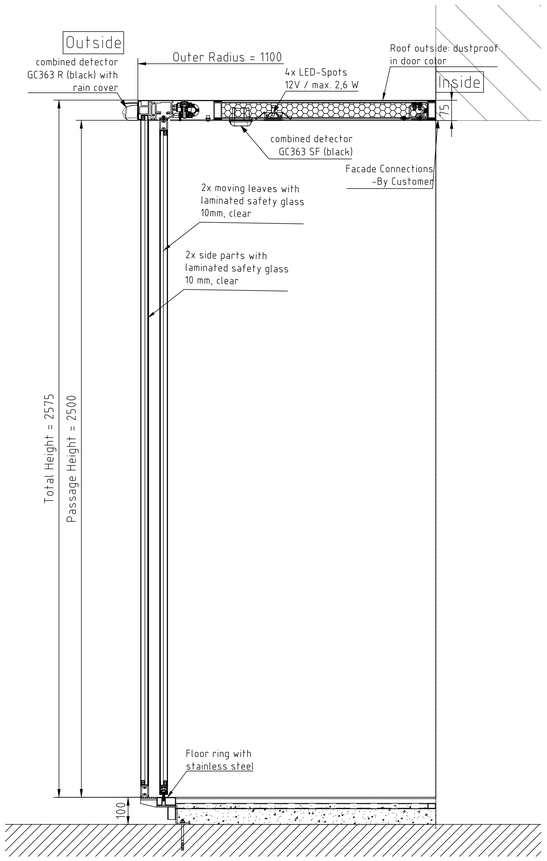

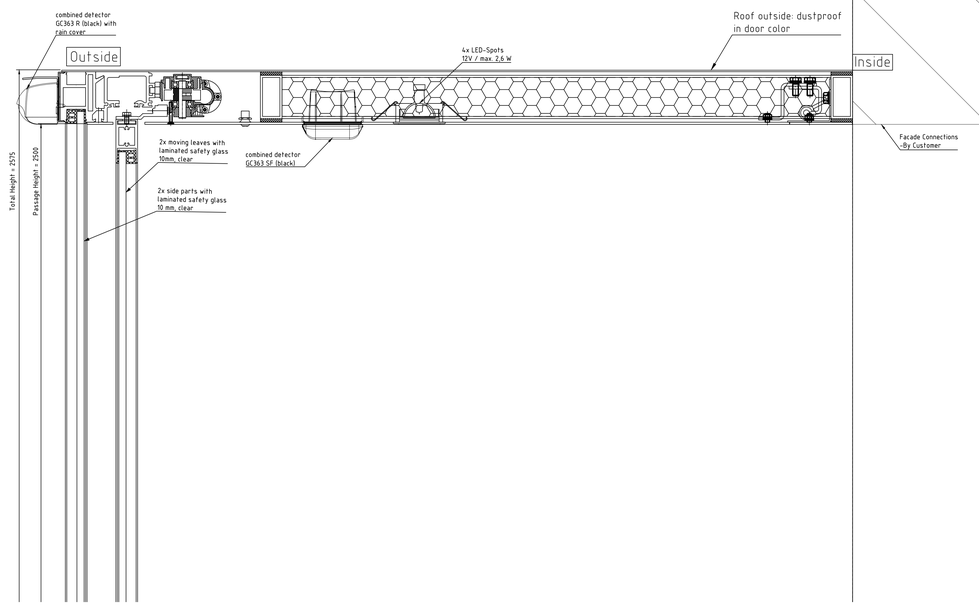

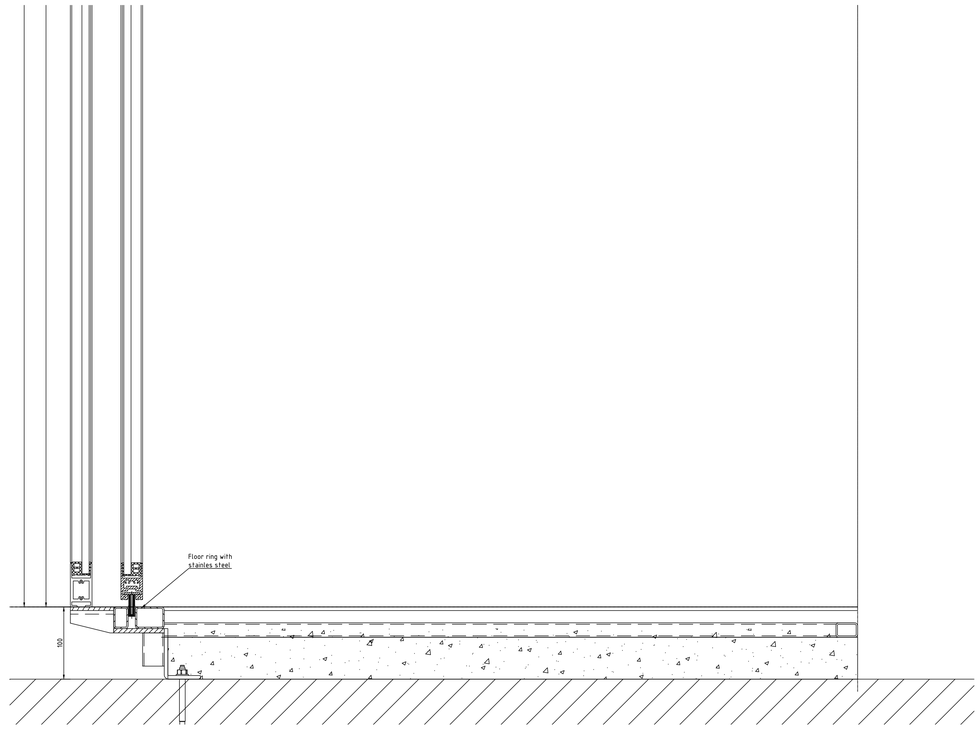

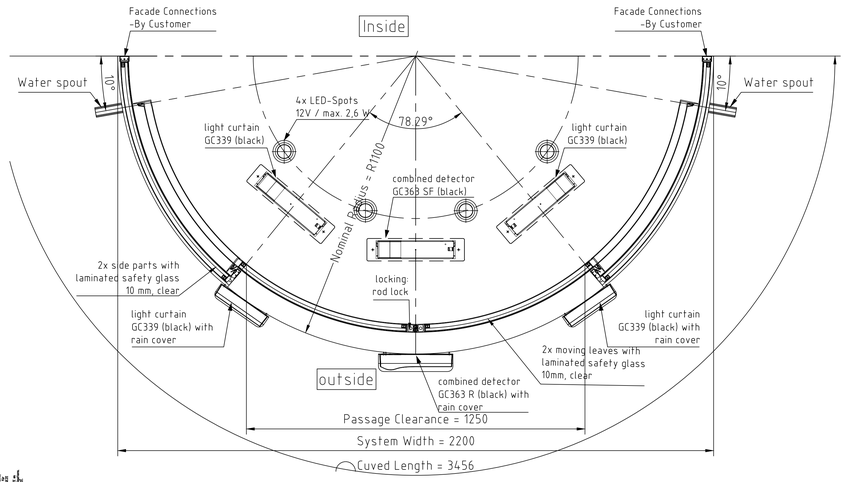

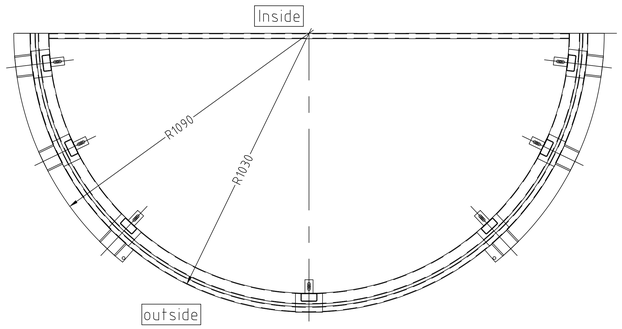

1x DPS
Display-Programmschalter UP
(display programme switch)

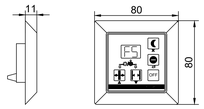

Surface of visible parts:
Anodized in E6/EV1

GEZE

Freigabezeichnung auf Grundlage Ihrer Bestellung vom
confirmation drawing concerning your order date _____

sowie der GEZE Auftrags Nr.
GEZE Order Number _____

Zeichnung gepr.ft und zur Fertigung freigegeben
drawing is proofed and confirmed

Unterschrift des Auftraggebers
signature of customer

Firmenstempel
Stamp of company

Name: _____ Datum _____
name date

Index	Art der Änderung	Name	Datum
b			
a			

GEZE GmbH
P.O.Box 1143
71226 Leonberg
Germany

vertraulich/confidential

	Datum/date	Name/name
erstellt/drawn		UHAEN
gepr./checked	-	-
Ersatz für: substit. for:		
Ersetzt durch: substit. with:		

Benennung / designation: **Reference Drawing**

Blatt / von sheet / of: 1 / 2

Maßstab scale: 1:8/1:3

Material-Nr. / ID.-no.: Slimdrive SC__180°

Sprache language: EN

Zeichnungs-Nr. / document-no.:

CHANGE	Index	Datum date	Name name	Änderungen an Original / changes on original

This document is property of GEZE. It may not be reproduced or given to third parties in any way without consent of GEZE. Contravention obliges to compensation. All rights reserved.
Dieses Dokument ist Eigentum der GEZE. Es darf ohne Einwilligung der GEZE weder vervielfältigt noch Dritten zugänglich gemacht werden. Zuwiderhandlungen verpflichten zu Schadensersatz. Alle Rechte vorbehalten.

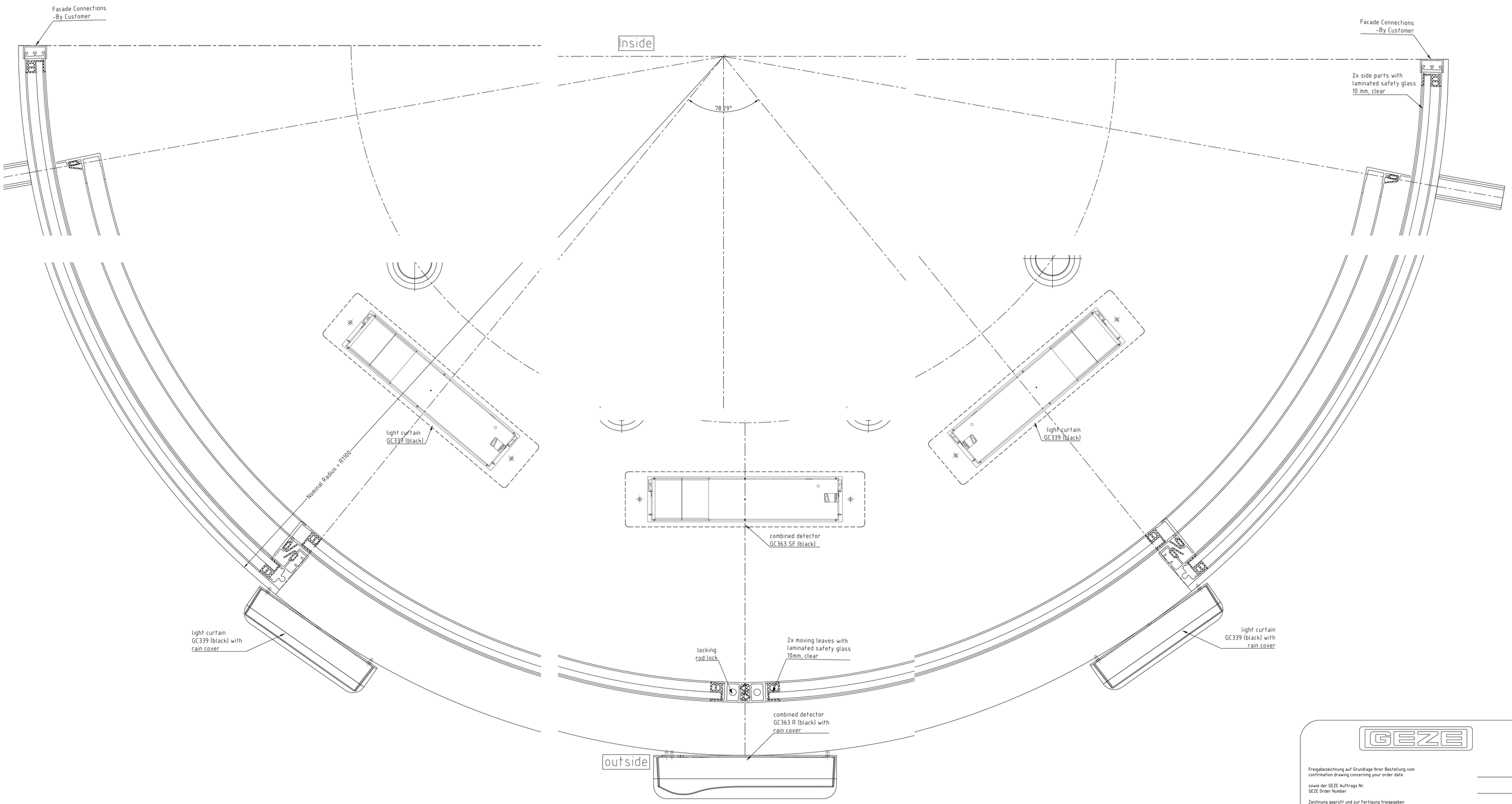

GEZE

Freigabezeichnung auf Grundlage Ihrer Bestellung vom
confirmation drawing concerning your order date _____

sowie der GEZE Auftrags Nr.
GEZE Order Number _____

Zeichnung geprüft und zur Fertigung freigegeben
drawing is proofed and confirmed

Unterschrift des Auftraggebers
signature of customer

Firmenstempel
Stamp of company

Name:
name: _____

Datum:
date: _____

Index	Art der Änderung	Name	Datum
b			
a			

DIN ISO 9241	GEZE GmbH P.O. Box 1363 71226 Leonberg Germany	Benennung / designation	Reference Drawing
vertraulich/confidential			
	Datum/date	Name/name	Blatt / von / sheet / of 2 / 2
erstellt/drawn	1.04.04		Maßstab / scale 1:2
gepr./checked	-	-	Sprache / language EN
Ersatz für / subst. for:			Zeichnungs-Nr. / document-no.
Ersetzt durch / subst. with:			

Material-Nr. / ID-no.
Slimdrive SC_180°

Diese Unterlagen sind geistiges Eigentum der GEZE GmbH. Sie dürfen weder vervielfältigt noch Dritten zugänglich gemacht werden. Sie dürfen nur für den vorgesehenen Zweck verwendet werden. Verletzungen dieser Rechte werden gerichtlich verfolgt. Die Weitergabe dieser Unterlagen ist nur mit unserer Zustimmung zulässig. Wir behalten uns das Recht vor, Änderungen ohne Ankündigung vorzunehmen. Es gelten unsere Allgemeinen Geschäftsbedingungen.
This documents are the property of GEZE GmbH. They may not be reproduced or made available to third parties. They may only be used for the intended purpose. Violations of these rights will be prosecuted. The transfer of these documents is only permitted with our consent. We reserve the right to make changes without notice. Our General Terms and Conditions apply.