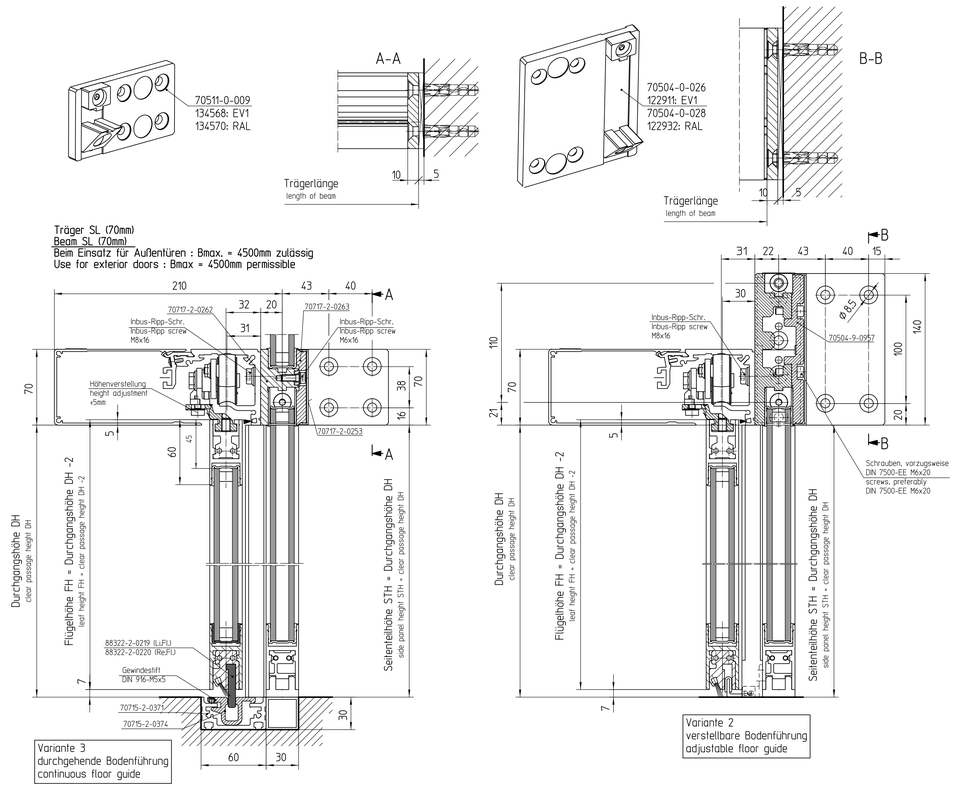

bauseitige Unterkonstruktion vorsehen wenn Seitenteilmontage vor Fertigstellung FFB erfolgt
substructure required (by others) if mounting of side panel is carried out before floor is finished

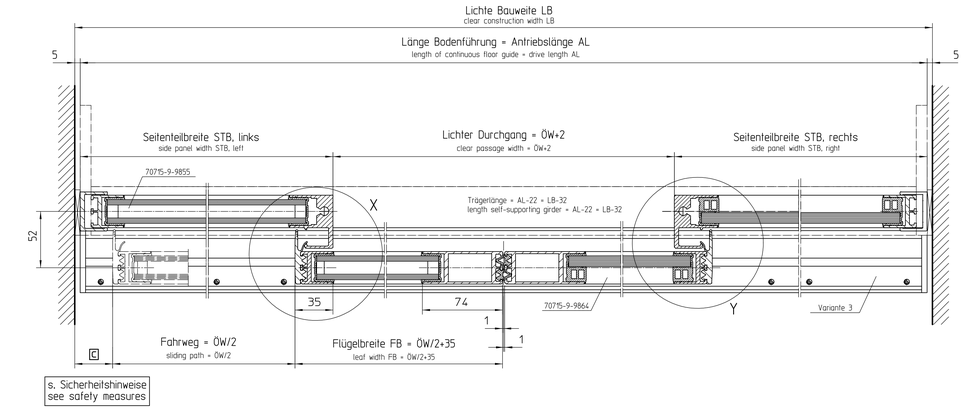

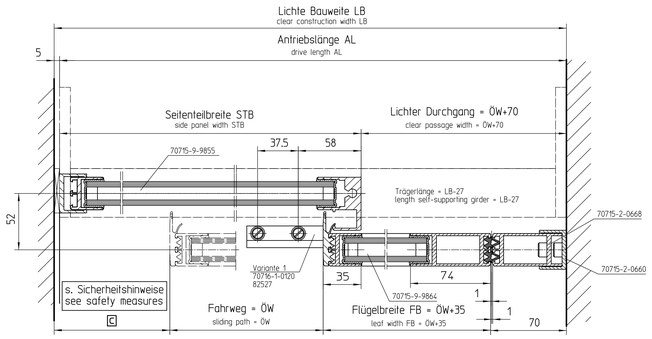

dargestellt: 1-flg. rechts schließend
1-flg. links schließend: spiegelbildlich
shown: single-leaf R/H closing
single-leaf L/H closing: mirror image

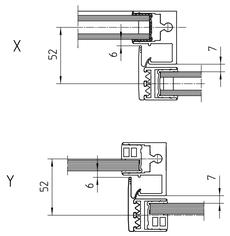

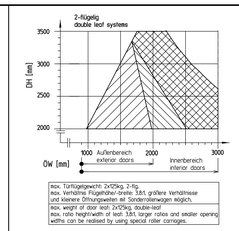

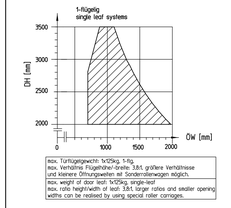

Berechnungsgrundlagen
Flügelgewicht : 30kg/m²
zulässige Trägerdurchbiegung : max. 3mm
Trägerlänge = Mindestbaulänge
basis of calculation
leaf weight : 30kg/m²
admissible deflections max. 3mm
length of girder = minimum drive length

: Standardbereich Träger SL NT
standard range of application self-supporting beam SL NT
Profil/profile:

: Zusatzbereich EC/SL Träger
additional range of application for self-supporting beam EC/SL
Profil/profile:

: Träger und Laufschiene zusätzlich zur Decke abgehängt
beam and running rail additionally fixed to ceiling

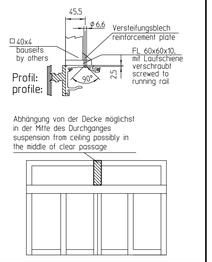

Absichern von Gefahrenpunkten / safeguarding of danger points

Gefahrenpunkte / danger points	Sicherheitsmaßnahmen / safety measures
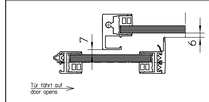	- genannte Maße einhalten / observe dimension - oder Schutzflügel / or protective leaf - Sicherheitssensor "Öffnen" (nur bedingt bei Fluchtwegtüren) safety sensor "OPEN" (conditional use for escape route doors)
Fingereinzug / Finger trap 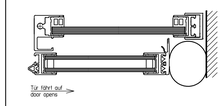	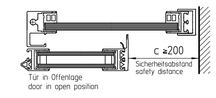 - Sicherheitsabstand einhalten observe safety distance - Schutzflügel / protective leaf - Sicherheitssensor "Öffnen" (nur bedingt bei Fluchtwegtüren) safety sensor "OPEN" (conditional use for escape route doors)
Quetschstelle / entrapment point Scherstelle / shearing point Einschießen / entrapment point	

Sicherheitsmaßnahmen sind auch anzuwenden wenn sich im Öffnungszyklus ein Pfosten befindet.
Also observe safety measures if there is a post within the opening cycle.

AL Lock : siehe 70511-9-0953
see 70511-9-0953

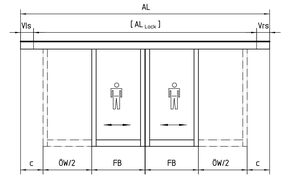

AL : siehe 70511-9-0953
see 70511-9-0953

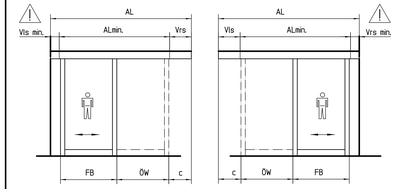

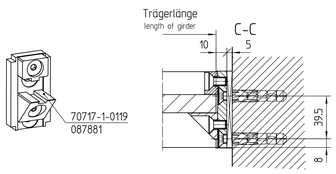

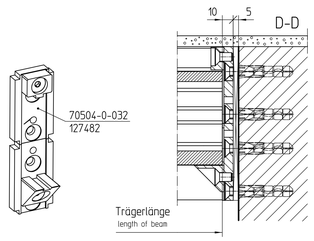

Träger SL (70mm)
Beam SL (70mm)
Beim Einsatz für Außentüren : Bmax. = 4500mm zulässig
Use for exterior doors : Bmax = 4500mm permissible

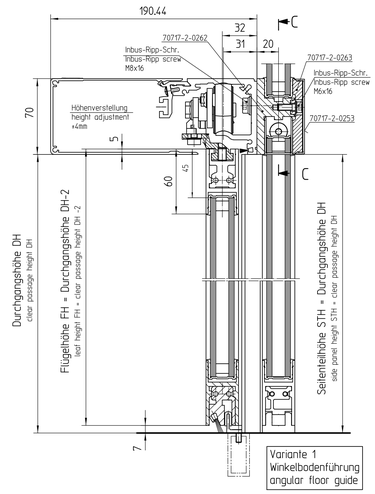

Variante 1
Winkelbodenführung
angular floor guide

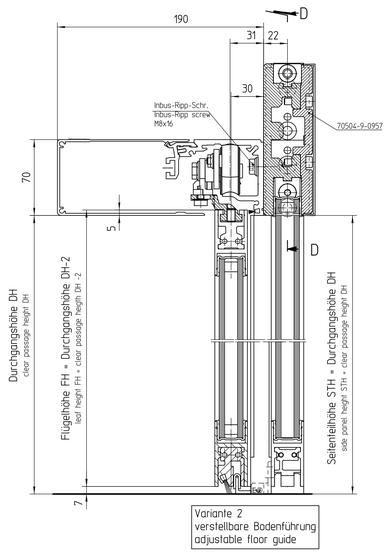

Variante 2
verstellbare Bodenführung
adjustable floor guide

bauseitige Unterkonstruktion vorsehen wenn Seitenteilmontage vor Fertigstellung FFB erfolgt
substructure required (by others) if mounting of side panel is carried out before floor is finished

Bls =Befestigung links
Brs =Befestigung rechts
Flügelgewicht <70kg : min. 2 Verschraubungen
≥70kg : min. 3 Verschraubungen
bei Befestigung an Mauer, Beton oder gleichwertig
Bls = fixing, left side
Brs = fixing, right side
Leaf weight <70kg : min. 2 fixing screws
≥70kg : min. 3 fixing screws
for fixing of brickwork, concrete or equivalent

Variante 2
Montage verstellbaren Bodenführung
fixing of adjustable floor guide

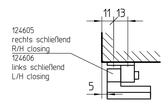

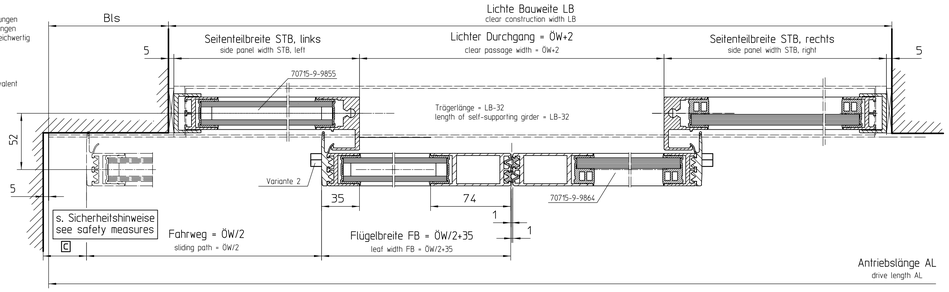

Bls =Befestigung links
Brs =Befestigung rechts
Flügelgewicht <70kg : min. 2 Verschraubungen
≥70kg : min. 3 Verschraubungen
bei Befestigung an Mauer, Beton oder gleichwertig
Bls = fixing, left side
Brs = fixing, right side
Leaf weight <70kg : min. 2 fixing screws
≥70kg : min. 3 fixing screws
for fixing of brickwork, concrete or equivalent

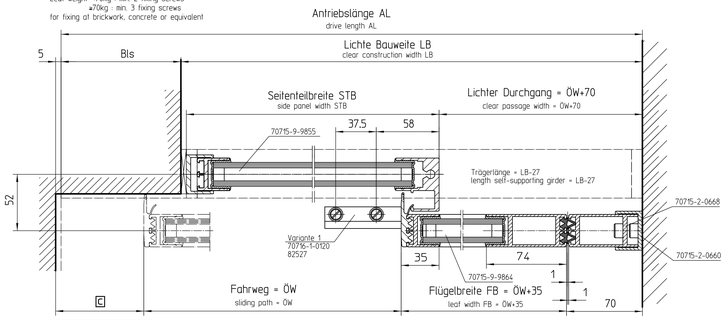

dargestellt: 1-flg. rechts schließend
1-flg. links schließend: spiegelbildlich
shown: single-leaf R/H closing
single-leaf L/H closing: mirror image

Schließarten
types of locking

1 abschließbar von innen & außen lockable from inside & outside	2 abschließbar nur von innen lockable from inside only
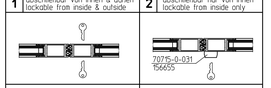	70715-0-031 156655
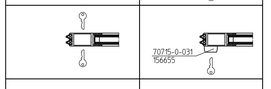	70715-0-031 156655
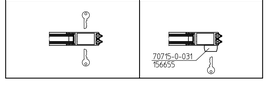	70715-0-031 156655

Abkürzungen / abbreviations

AL	Antriebslänge / overall length
FB	Flügelbreite / leaf width
FH	Flügelhöhe/ leaf height
DH	Durchgangshöhe / clear passage height
ÖW	Öffnungsweite / opening width
Vls, Vrs	Antriebsverlängerung links oder rechts extension of drive, LH or RH

Schutzflügel nur zulässig wenn kein Überstand des Schließzylinders (mit/ohne Rosette)
Protective leaf is only permissible if no protrusion of the lock cylinder (with/without rosette)

Normen und gesetzliche Vorschriften:
- Gem. der EU-Maschinenrichtlinie 2006/42/EG muß eine Sicherheitsanalyse (Gefahrenanalyse) für die Türanlage durchgeführt werden. Nähere Informationen dazu auf www.geze.de
- Montage- und Serviceanleitung sowie die übrigen Produktunterlagen EC, EC-FR sind zu beachten.
- Für EC-FR: AufSchR, Richtlinie für autom. Schiebetüren in Rettungswegen
- gesetzliche Bestimmungen und weiterführende Normen

Für andere Länder sind die jeweils geltenden Vorschriften einzuhalten.
Anwendungsrichtlinien
- Bei der Gebäudeanbindung sind die statischen und dynamischen Kräfte der Schiebetür zu berücksichtigen.
- Die Anwendungsvorschriften der Profilhersteller sind einzuhalten.
- Die Fassadengerüste sind ggf. durch bauseitige Stahlerkogen zu verstärken.
- Dargestellte Verglasung von Flügel und Seitenteilen ist einzuhalten, andernfalls könnten Quetsch-, Scher- und Einzugstellen entstehen, siehe hierzu auch Sicherheitsanalyse (Gefahrenanalyse)

Standards and legal regulations.
- In accordance to EU Machine Directive 2006/42/EC a safety analysis (danger analysis) must be accomplished. For further informations see www.geze.de
- The fitting and service instructions as well as the other product documents EC, EC-FR must be observed.
- For EC-FR: AufSchR "Directive for automatic windows, doors and gates"
- further legal regulations and standards

Guidelines for applications
- During construction and operation, observe the static and dynamic forces of the sliding door system.
- All application instruction of the system profile manufacturer must be followed.
- Reinforce the facade profiles with steel profiles if needed (by others)
- Observe the shown glazing of leaves and side panels, otherwise a finger trap or a shearing point could occur, see also the safety analysis

										GEZE GmbH P.O. Box 13 41<| Benennung / designation	SL NT /-FR, mit freiflr. Träger, ISO-Glasbeschlag, Lock M
										71226 Leonberg Germany	
										vertraulich / confidential	SL NT /-FR, with self-supporting girder, ISO-glass fitting, Lock M
										Datum / date	Name / name	Blatt / von sheet / of	1 / 1	Material-Nr. ID-no.	
									erstellt / drawn	09.04.15	fbo7	Maßstab scale	1:2		
									gepr. / checked	30.04.15	fbo7	Sprache / Language	D		
									Freigab. für: subst. for:					Zeichnungs-Nr. / document-no.	
	00	09.04.15	fbo7		*				Erstellt durch subst. with:					70511-ep20	
	Änderungsindex file index	Datum date	Name name		Änderung/en last change/s										

EMPB = Erstmusterprüfbericht /First sample test report

Diese Zeichnung oder die darin enthaltenen Informationen sind das ausschließliche Eigentum der GEZE GmbH. Sie dürfen weder Dritten zugänglich gemacht, noch vervielfältigt oder für einen Wettbewerber verwendet werden. Die Weitergabe dieser Zeichnung oder der darin enthaltenen Informationen an Dritte bedarf der vorherigen schriftlichen Zustimmung der GEZE GmbH. Sie ist jederzeit auf Verlangen unverzüglich zurückzugeben. Die Verwendung der Zeichnung oder der darin enthaltenen Informationen ist nur innerhalb der Geschäftsbeziehung zwischen der GEZE GmbH und dem Empfänger zulässig.
This drawing or the information contained therein is the sole property of GEZE GmbH. It may not be disclosed to third parties, nor may it be reproduced or used for a competitor. Disclosure of this drawing or the information contained therein to third parties requires the prior written consent of GEZE GmbH. It must be returned immediately upon request. The drawing or the information contained therein may only be used within the business relationship between GEZE GmbH and the recipient.