Hvad gør jeg, hvis…

VEJLEDNING TIL FEJLAFHJÆLPNING PÅ AUTOMATISKE HÆNGSLEDE DØRE

Mange tak fordi du har valgt et døranlæg fra GEZE. Sammen med dette dokument får du en oversigt over mulige fejl på dit anlæg og hvordan du i givet fald selv kan afhjælpe dem.

OPBYGNINGSSKEMA – AUTOMATISK DREJEDØRSYSTEM

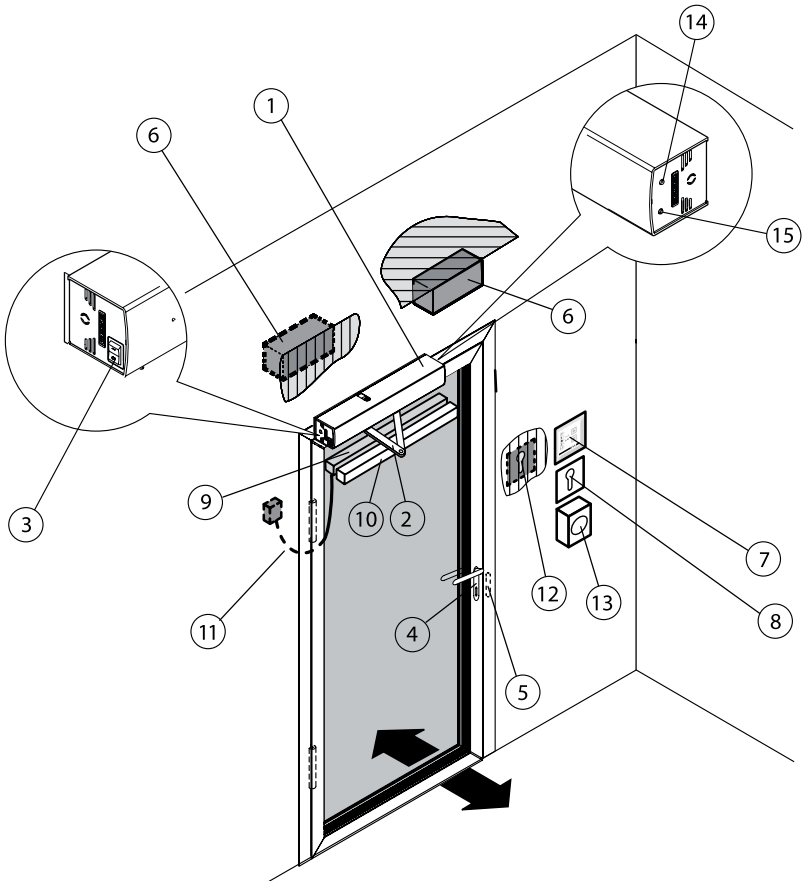

1. Drev
2. Standardarm eller glideskinne
3. Intern funktionsvælger (kun for Slimdrive EMD)
4. Dørhåndtag med dørlås
5. Elektrisk døråbner
6. Kontaktgiver indvendig/udvendig
7. Programkontakt/ funktionsvælger (se nedenstående)
8. Nøglekontakt
9. Sikkerhedssensor for åbning
10. Sikkerhedssensor for lukning
11. Dørovergangskabel
12. Kontaktgiver autoriseret
13. Nødtast
14. Knap for intern funktionsvælger for Powerturn
15. Drifttype-LED (kun Powerturn)

PROGRAMKONTAKT

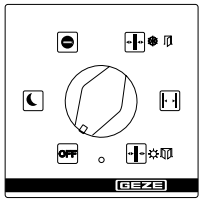

7. Programkontakt

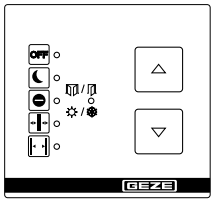

7. Tastprogramkontakt

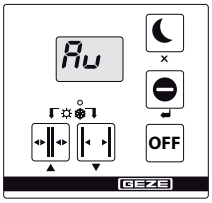

7. Displayprogramkontakt

Udgivet 04/20 – Ændringer forbeholdt

GEZE | SERVICE |

BESKRIVELSE AF PROBLEM	ÅRSAG	AFHJÆLPNING
Døren åbner og lukker kun langsomt	Forhindring i kørestrækning (indvendigt/udvendigt)	Fjern forhindring (indvendig/udvendig) og kontrollér dørfløjene for let gang.
	Efter at strømforsyningen er genoprettet	Afvent første lukning
	Døren er blokeret	Afvent første lukning efter blokering
Døren åbner og lukker hele tiden	Forhindring i kørestrækning (indvendigt/udvendigt)	Fjern hindringen, og kontrollér om dørfløjene er letløbende.
	230 v har været afbrudt og 230 v tilsluttet igen uden dør er lukket	Sluk for 230 v og luk døren, tilslut igen 230 v når døren er lukket og døren åbner og lukker 1 gang langsomt og derefter fungerer den gen
	Indstråling eller refleksioner, f.eks. reflekterende gulv, regndråber, (ind-/udvendigt)	Detektionsområde for kontaktgiver (6.) skal kontrolleres
	Forkert indstillet bevægelsessensor (6.)	Kontrollér detektionsområdet for bevægelsessensor (6.)
	Sikkerhedssensor (10) Lukning (SIS) tilsmudset	Sikkerhedssensor (10) Rengør lukning (SIS)
	Sikkerhedssensor (10) Lukke (SIS) forkert indstillet eller defekt	Bestil servicetekniker
Døren åbner kun lidt	Forhindring i kørestrækning (indvendigt/udvendigt)	Fjern forhindringen, og kontrollér dørfløjen for let gang. (ind-/udvendigt)
Døren åbner ikke	Forhindring i kørestrækning (indvendigt/udvendigt)	Fjern forhindringen, og kontrollér dørfløjen for let gang. (ind-/udvendigt)
	Bevægelsessensor (6.) indstillet forkert eller defekt (udvendigt) (foto)	Kontrollér kontaktgiveren (6.) Hvis LED lyser rødt: Tilkald servicetekniker
	Nødstop	Lås nødtast (13) op
	Driftstype "Nat" (14./7.)	Vælg anden driftstype (14./7.)
	Driftstype "lukketid" (14./7.)	Driftstype (14./7.) Vælg "Automatik"
	Dør mekanisk låst	Lås døren op
	Døråbner (5.) frigiver ikke	Bestil servicetekniker
	Brandalarm aktiv	Aktiver reset-tast (14./7.)
	Drev defekt	Bestil servicetekniker
Dør lukker ikke	Sikkerhedssensor (10) Lukning (SIS) tilsmudset	Sikkerhedssensor (10) Lukning (SIS) skal rengøres
	Sikkerhedssensor (10) Lukning (SIS) forkert indstillet eller defekt	Bestil servicetekniker
	Forhindring i kørestrækning (indvendigt/udvendigt)	Fjern forhindringen, og kontrollér dørfløjen for let gang. (ind-/udvendigt)
	Bevægelsessensoren (6.) aktiverer uafbrudt	Kontrollér kontaktgiveren (6.) tilkald evt. servicetekniker
	Driftstype "Konstant åben" (14./7.)	Vælg anden driftstype (14./7.)
	Impuls-knap-funktion aktiverer	Afslut aktiveringen ved igen at aktivere knappen
Programkontakten (14./7.) kan ikke betjenes	Programkontakten (14./7.) er låst	Tryk på programkontakten (14./7.) for at frigive
	Programkontakten (14./7.) er defekt	Bestil servicetekniker
Programkontakt (14./7.) viser „88“	Forbindelse fra programkontakt (14./7.) til styreenheden defekt	Afbryd netspændingen, og tænd igen, tilkald evt. servicetekniker
	Tryk på programkontakten (14./7.) eller styreenhed defekt	Bestil servicetekniker
	Kommunikation forstyrret	Afbryd netspænding og genaktiver
Displayprogramkontakt (14./7.) er mørk	Strømsvigt	Kontrollér strømsikring
	Forbindelse fra programkontakt (14./7.) til styreenheden defekt	Bestil servicetekniker
	Tryk på programkontakten (14./7.) eller styreenhed defekt	Bestil servicetekniker
Visning af fejlmeldinger på displayprogramkontakten (14./7.)	Fejl på anlægget	Noter fejlmeldingen. Der vises op til 10 forskellige fejlmeldinger efter hinanden. Indikationen skifter hvert 10. sekund, tilkald evt. servicetekniker
Driftstype-LED (15) blinker rødt, grønt eller blåt (kun ved Powerturn)	Fejlmelding	Bestil servicetekniker
Driftstype-LED (15) blinker gul ved initialisering efter strømsvigt, 2x hurtigt (kun ved Powerturn)	Initialisering strømsvigt	Afvent initialisering (døren åbner og lukker en gang med lav hastighed)

Udgivet 03/17 Ændringer forbeholdt

GEZE | SERVICE |

KONTAKT

I tilfælde af at der fortsat er problemer, bedes du kontakte os omgående.
Vores kollegaer fra GEZE Service står gerne til rådighed.

GEZE Service: **Tlf.: +45 70 20 26 62 // E-mail: service.dk@geze.com**
GEZE Technical support: **Tlf.: +45 46 32 33 24 // E-mail: danmark.se@geze.com**

Udgivet 03/17 Ændringer forbeholdt

GEZE Danmark Service
Holger Danskes vej 23 A
8960 Randers SØ
Danmark

www.geze.com

GEZE
SERVICE