DÖRRTEKNIK

GEZE TS 5000 R

Dörrstängare med glidarm, elektromagnet och rökdetektor

GEZE TS 5000 R

Lösningar för alla dörrvarianter

TS 5000 serien är en komplett serie av dörrstängare med glidskenesystem till enkel- och dubbeldörrar.

TS 5000 serien kan användas på in- och utvändiga dörrar och är naturligvis godkända för branddörrar.

Det excentriska kuggdrevet garanterar ett lågt öppningsmotstånd.

Alla funktioner kan justeras framifrån på dörrstängaren som också är utrustad med en optisk indikator som visar den aktuella fjäderstyrkan.

Hög kvalitet, enkel montering och stilren design är krav vi ställer på alla våra dörrstängare.

Mått

TS 5000 R

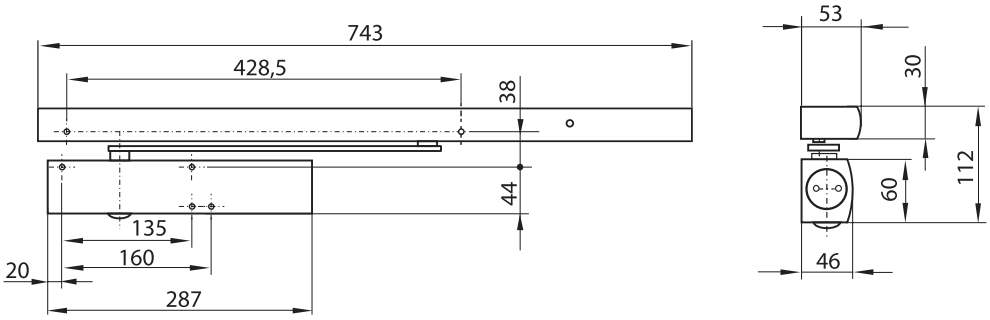

Montage

TS 5000 R

På dörrblad, gångjärnssida

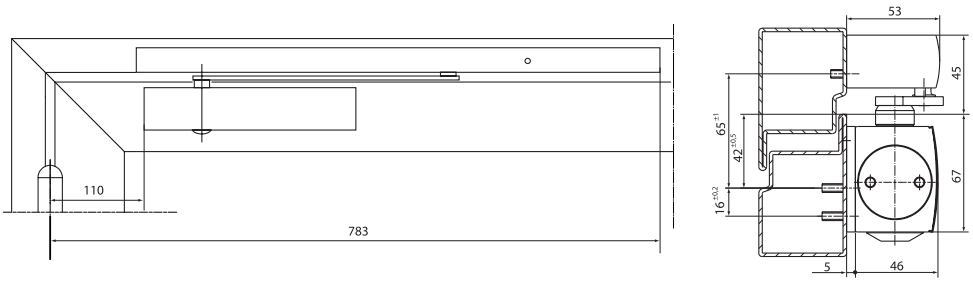

Med montageplatta

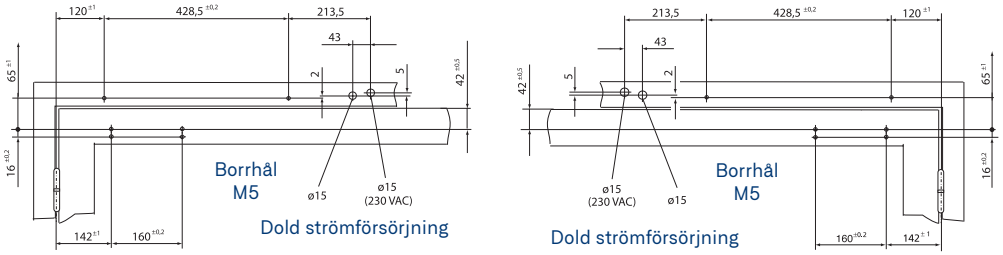

Elektrisk installation

TS 5000 R

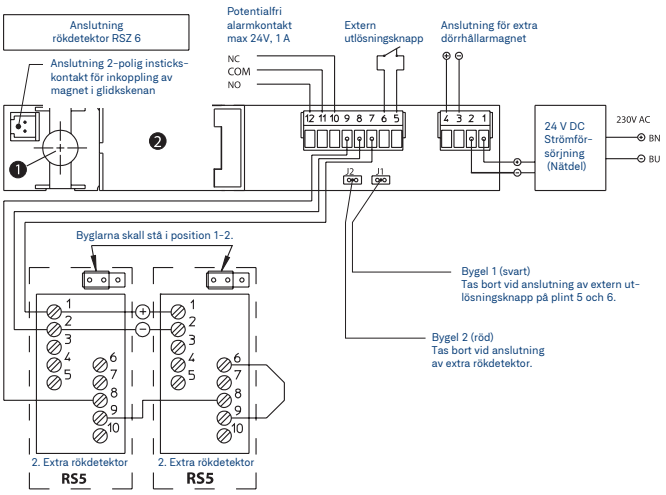

Tillbehör

- Montageplatta till hus och arm
- Universalplatta till hus
- Klämplatta till helglasdörr
- Täckkåpa i rostfritt
- Rökdetektor

TS 5000 varianter

- **TS 5000**
  Standardmontage på gångjärnssida
- **TS 5000 S**
  Standardmontage på gångjärnssida med stängningsfördröjning
- **TS 5000 L**
  Montage anslagssida (BG)
- **TS 5000 E**
  Elektromekanisk uppställning
- **TS 5000 L E**
  Elektromekanisk uppställning, montage anslagssidan (BG)
- **TS 5000 R**
  Elektromekanisk uppställning och integrerad rökdetektor
- **TS 5000 L R**
  Elektromekanisk uppställning och integrerad rökdetektor anslagssidan (BG)
- **TS 5000 EFS**
  Elektrohydraulisk uppställning och “freeswingsarm”
- **TS 5000 RFS**
  Elektrohydrauliskuppställning, ”freeswingsarm” och integrerad rökdetektor
- **TS 5000 ISM**
  Glidskena med koordinator
- **TS 5000 L ISM**
  Glidskena med koordinator, anslagssida (BG)
- **TS 5000 E-ISM**
  Glidskena med elektromekanisk uppställning och koordinator
- **TS 5000 L E-ISM**
  Glidskena med elektromekanisk uppställning, koordinatoranslagssida (BG)
- **TS 5000 R-ISM**
  med elektromekanisk uppställning, koordinator och integrerad rökdetektor
- **TS 5000 L R-ISM**
  Glidskena med elektromekanisk uppställning, koordinator och integrerad rökdetektor, anslagssida (BG)

Beställningsinformation

Beteckning	Utförande	ID nr.
GEZE dörrstängare TS 5000 storlek 2-6	Silver	027333
	Vit RAL 9016	027335
R-glidskena med arm, elektromekanisk uppställning och rökdetektor	Silver	116300
	Vit RAL 9016	116302

Användningsområde

- Invändiga och utvändiga slagdörrar
- Kan användas till höger- och vänsterhängda dörrar
- Godkänd för brandklassade dörrar
- Vid användning på branddörr behövs en montageplatta
- För dörrbladsbredder enligt nedan

Storleksklass	Dörrbladsbredd
2*	750 – 850 mm
3	850 – 950 mm
4	950 – 1100 mm
5	1100 – 1250 mm
6	1250 – 1400 mm
7	1400 – 1600 mm

* Denna storleksklass får enligt EN inte ställas in på brandklassade dörrar.

Produktegenskaper

- Stilren design
- Alla funktioner justeras framifrån
- Optisk storleksindikator
- Termostabila säkerhetsventiler i öppet och stängt läge
- Justerbar stängningskraft, storlek 2–6
- Justerbar stängningshastighet 180–0°
- Justerbar öppningsbroms från 70°
- Justerbar tillslagskraft via ventil 7–0°
- Elektromekanisk uppställning av dörren mellan 80–130°
- Brandlarmcentral med integrerad rökdetektor
- Driftspänning 230 V AC
- Kan monteras på dörr på upp till 1400 mm dörrbladsbredd
- Standardkulör är silver, brun och vit lackerad RAL 9016
- Specialkulör enligt RAL eller NCS skala och inbyggd rökdetektor

September 2019 – Rätt till ändringar förbehålles

Connecting expertise – building solutions.

GEZE

GEZE Sverige Mallslingan 10 | 187 66 Täby, Sverige | **TEL.** +46 (0) 8 732 34 00 | **E-POST** sverige.se@geze.com | www.geze.se