Schiebebeschlagsysteme

INHALTSVERZEICHNIS

Filigrane Technik – hoch belastbar	4
Übersichtstabelle Schiebebeschlagsysteme	5
Übersicht GEZE Schiebebeschlagsysteme	6
GEZE Manuelle Schiebetürbeschläge	
GEZE Rollan 40 NT	8
GEZE Rollan 80 NT	14
GEZE Levolan 60	22
GEZE Levolan 120	32
GEZE Perlan 140	44
GEZE Glasklemmplatten	
GEZE Glasklemmplatten 30 mm und 45 mm	56
GEZE Perlan 140 Systemvarianten und Automatisierung	
GEZE Perlan 140 Festfeld	62
GEZE Perlan AUT-NT	65
GEZE Perlan 140 GGS	68
GEZE Perlan 140 Teleskop für Innentüren 2-flügelig	70
GEZE Perlan 140 Duosync	73
GEZE Perlan 140 Clipsblende 100	77
GEZE Perlan 140 verdeckter Wandwinkel und Distanzprofil	79
Schiebeläden und Automatisierung	
GEZE Perlan 140 KS	84
GEZE Perlan Teleskop für Außenanwendungen 3-flügelig	87
GEZE Perlan 140 Wandwinkel mit Wetterhaube	90
Produktinformationen	
Produktinformation für Schiebetürsysteme	93
Grundlagen zur Sicherheit Perlan AUT	94
Klasseneinteilung nach DIN EN 1527	94

GEZE manuelle Schiebesysteme

Filigrane Technik – hoch belastbar

Schiebetürsysteme von GEZE bestehen aus einem Laufprofil und dem darin geführten Rollenwagen, der die verbundenen Schiebetürflügel aus Glas, Holz oder Metall bewegt. Ihre besonderen Vorzüge sind hohe Laufruhe und filigranes Design. Ein umfangreiches Zubehörprogramm bietet vielfältige Lösungen für unterschiedliche Anwendungen. Die Rollenschiebebeschläge von GEZE werden bevorzugt für Türen im Innenbereich angewandt, das Perlan Programm umfasst aber auch Lösungen für den Außenbereich.

Schiebebeschlagsysteme für manuelle Holz- und Metalltüren
GEZE bietet unterschiedliche Beschlaglösungen für funktionale und optisch ansprechende Schiebetürsysteme, Raumteiler oder andere bewegliche Elemente mit Holz- oder Metallflügeln. Sie schenken großen Gestaltungsfreiraum und ermöglichen Flexibilität bei der Planung. Anspruchsvolle Technologie, hochwertige Materialien und erstklassige Verarbeitung sorgen für eine präzise, sanfte und leise Bewegung der Rollenwagen über das Laufprofil und machen die Beschlagsysteme hoch belastbar und langlebig.

Glaslösungen für manuelle Schiebetürsysteme
In der zeitgenössischen Architektur hat Glas die konventionellen Flügelmaterialien weitgehend abgelöst. Da funktionale und technologische Aspekte immer mehr an Bedeutung gewinnen, wird es unter neuen Voraussetzungen als Gestaltungselement in moderne Bauten einbezogen. Glasbeschläge werden beispielsweise in hochwertiger Designausführung bewusst akzentuiert. GEZE bietet optisch herausragende und leistungsfähige Konzepte für ein offenes und transparentes Ambiente mit fließenden Übergängen.

Übersichtstabelle manuelle Schiebesysteme

	Schiebetüren						Schiebeladen
	Rollan 40 NT	**Rollan 80 NT**	**Levolan 60**	**Levolan 120**	**Perlan 140**	**Perlan AUT-NT**	**Perlan 140 KS**
Flügelgewicht (max.)	40 kg	80 kg	60 kg	120 kg	140 kg	80 kg	140 kg
Laufkomfort	**	****	******	******	*****	******	*****
Flügelmaterial							
Holz	●	●	○	○	●	●	●
Kunststoff	○	○	○	○	○	○	○
Metall	○	○	○	○	○	○	○
Glas	○	○	●	●	○	●	-
Korrosionsschutz	Klasse 1	Klasse 1	Klasse 3	Klasse 3	Klasse 2	-	Klasse 4

● = besonders geeignet für
○ = auch geeignet für
- = nein

	Schiebetüren						Schiebeladen
	Rollan 40 NT	**Rollan 80 NT**	**Levolan 60**	**Levolan 120**	**Perlan 140**	**Perlan AUT-NT**	**Perlan 140 KS**
Montageart							
Wandbefestigung	●	●	●	●	●	●	●
Deckenbefestigung	●	●	●	●	●	●	●
Glasbefestigung	-	-	●	●	-	-	-
Türart							
1- und mehrflügelig	●	●	●	●	●	●	●
Duosync	-	-	-	-	●	●	●
Teleskop	-	-	-	-	●	-	●
Automatisiert	-	-	-	-	●	●	●
Festfeld	-	-	●	●	●	●	-
Einzugsdämpfung	-	●	●	●	●	-	-

● = ja
- = nein

Übersicht GEZE manuelle Schiebesysteme

GEZE ROLLAN 40 NT

GEZE ROLLAN 80 NT

GEZE LEVOLAN 60

GEZE LEVOLAN 120

GEZE PERLAN 140

GEZE ROLLAN 40 NT

GEZE Rollan 40 NT

Das leise Rollenschiebesystem für einfache Schiebekonzepte

Mit dem leisen Rollenschiebesystem GEZE Rollan 40 NT lassen sich einfache Schiebeflügel bis 40 kg im Innenraum ohne viel Aufwand realisieren. Durch die Decken- und Wandmontage kann das System vielfältig eingesetzt werden, z. B. in Durchgangstüren, Raumteilern und Garderoben. Das Laufprofil hat eine plane Auflagefläche und sorgt dadurch für eine nahezu geräuschlose Laufleistung. Es kann einheitlich für Rollan 40 NT und Rollan 80 NT sowie für jedes Flügelmaterial verwendet werden. Dies reduziert den Planungs- und Lageraufwand und ermöglicht dadurch eine einfache Anpassung an sich verändernde Nutzungsgegebenheiten. Der Abstand zwischen Türflügel und Laufprofil kann im eingebauten Zustand über die Aufhängeschraube einfach eingestellt bzw. nachjustiert werden. Die C-Form des Laufprofils verringert das Eindringen von Staub und Schmutz.

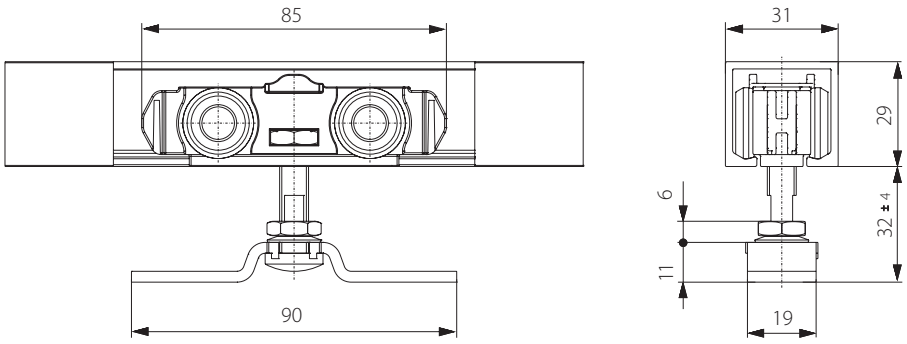

ANWENDUNGSBEREICH

- Besonders für Holztüren geeignet
- Für alle 1- und mehrflügeligen Schiebetüren
- Durch die Laufruhe insbesondere für Türen im Wohn- und Bürobereich geeignet

TECHNISCHE DATEN

Produktmerkmale	GEZE Rollan 40 NT
Flügelmaterial	Holz, Kunststoff, Metall, Glas
Flügelgewicht (max.)	40 kg
Flügelanzahl	1-flügelig, 2-flügelig
Prüfzyklen	25.000
Korrosionsschutz-Klasse	1
Montageart	Wandbefestigung, Deckenbefestigung
Barrierefreiheit	Gemäß DIN 18040

Standardmaße in mm

Flügelbreite (FB)	Länge Laufprofil (L)	Abstand Bohrungen (t)	Anzahl Bohrungen (n)	Abstand erste Bohrung (Mitte) zum Profilende (y)
500 - 590	1150	350	4	50
500 - 840	1650	450	4	150
500 - 920	1800	400	5	100
500 - 970	1900	450	5	50
500 - 1190	2350	450	6	50
500 - 1420	2800	450	7	50
500 - 1640	3250	450	8	50
Lagerlänge (LL)	6100	350	18	50

Klasseneinteilung nach DIN EN 1527

GEZE Rollan 40 NT								
Nutzungs-kategorie	Dauer der Funktions-fähigkeit	Türmasse	Feuerbe-ständigkeit	Sicherheit	Korrosions-beständigkeit	Schutz	Türart	Anfangs-reibung
-	4	1	-	1	1	-	1	3

Die Beschreibung der Klassen befindet sich am Ende des Kataloges.

GEZE ROLLAN 40 NT

ÜBERSICHT DER KOMPONENTEN

GEZE Rollan 40 NT Holzflügel Deckenmontage

1 = Laufprofil Rollan
2 = Endanschlag
3 = Rollenwagen Rollan 40 NT
4 = Aufhängeplatte Rollan
5 = Holzflügel (bauseits)
6 = Bodenführung Holzflügel

SCHNITTZEICHNUNGEN

Der Beschlag kann direkt an der Decke oder mit einem Winkel an Wand oder Decke befestigt werden:

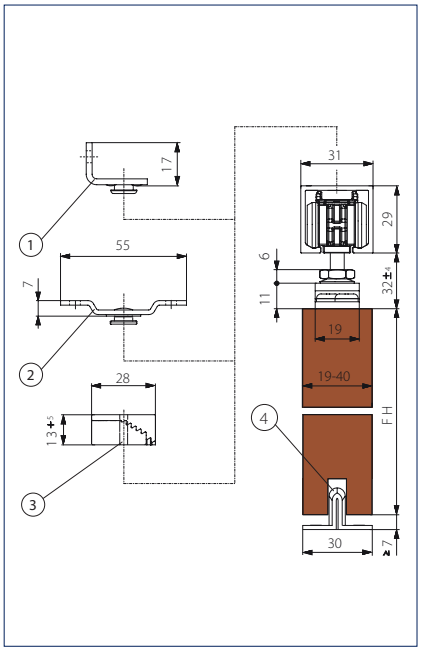

Wand- / Deckenbefestigung Holz

FH = Flügelhöhe
1 = Wandwinkel
2 = Deckenwinkel
3 = Höhenausgleich
4 = Bodenführung Holzflügel

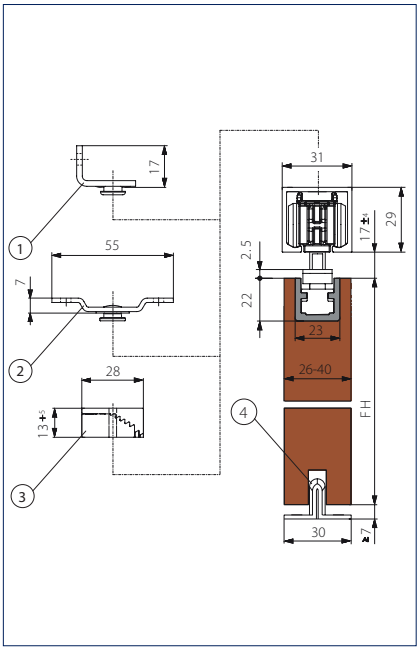

Wand- / Deckenbefestigung Holz mit Aufhängeplatte versenkt

FH = Flügelhöhe
1 = Wandwinkel
2 = Deckenwinkel
3 = Höhenausgleich
4 = Bodenführung Holzflügel

GEZE ROLLAN 80 NT

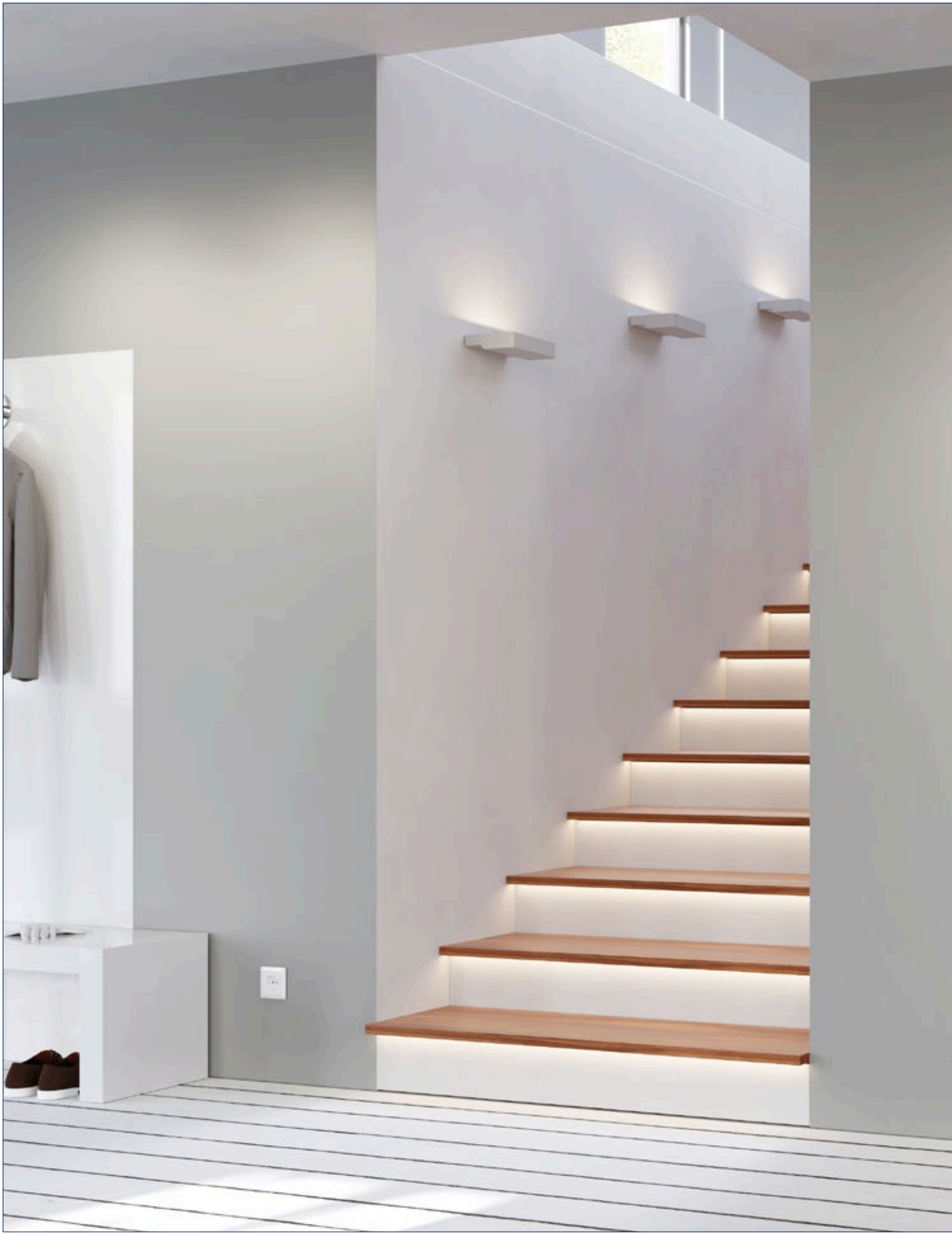

GEZE Rollan 80 NT

Das leise und sichere Rollenschiebesystem für einfache Schiebekonzepte

Das Rollenschiebesystem GEZE Rollan 80 NT erlaubt eine unkomplizierte Integration von Schiebekonzepten im Innenraum. Die Decken- und Wandmontage unterstützt die vielseitige Verwendung u. a. in Durchgangstüren, Raumteilern und Garderoben. Das Laufprofil kann dabei einheitlich für Rollan 40 NT und Rollan 80 NT sowie für jedes Flügelmaterial verwendet werden. Dies reduziert den Planungs- und Lageraufwand und ermöglicht dadurch eine einfache Anpassung an sich verändernde Nutzungsgegebenheiten. Der Abstand zwischen Türflügel und Laufprofil kann im eingebauten Zustand über die Aufhängeschraube einfach eingestellt bzw. nachjustiert werden. Die C-Form des Laufprofils verringert das Eindringen von Staub und Schmutz.

Komfort und Sicherheit auch für Schiebetüren mit geringen Flügelbreiten verbinden GEZE Schiebesysteme auf perfekte Weise mit der optionalen Einzugsdämpfung **Rollan 80 NT SoftStop.** Die Tür wird sanft abgebremst und zieht sich selbstständig in die Nulllage zurück. Das sanfte Einziehen in die Endstellung schont Tür und Beschlag und erhöht die Lebensdauer. Bis zu einem Türflügelgewicht von 40 kg kann die Dämpfung am Ende des Laufprofils ein- oder beidseitig eingesetzt werden. Der Rollan 80 NT SoftStop ist mit einer Gesamthöhe von nur 25 mm komplett im Laufprofil verborgen.

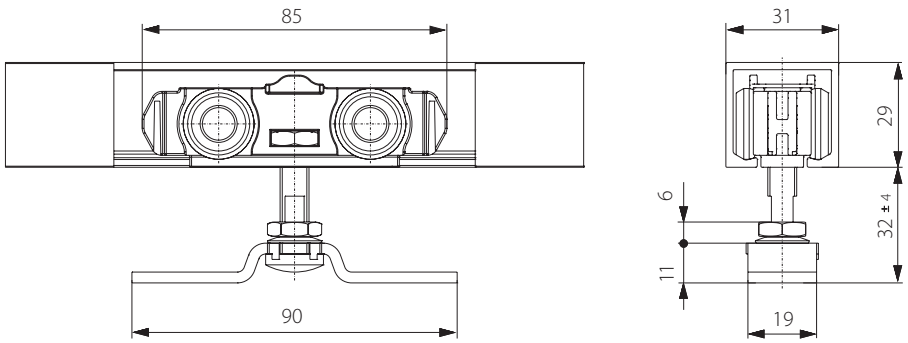

ANWENDUNGSBEREICH

- Besonders für Holztüren geeignet
- Für alle 1- und mehrflügeligen Schiebetüren
- Durch die Laufruhe insbesondere für Türen im Wohn- und Bürobereich geeignet

TECHNISCHE DATEN

Produktmerkmale	GEZE Rollan 80 NT
Flügelmaterial	Holz, Kunststoff, Metall, Glas
Flügelgewicht (max.)	80 kg
Flügelgewicht (max.) mit Einzugsdämpfung	40 kg
Flügelanzahl	1-flügelig, 2-flügelig
Prüfzyklen	50.000
Korrosionsschutz-Klasse	1
Montageart	Wandbefestigung, Deckenbefestigung
Barrierefreiheit	Gemäß DIN 18040

Standardmaße in mm

Flügelbreite (FB)	Länge Laufprofil (L)	Abstand Bohrungen (t)	Anzahl Bohrungen (n)	Abstand erste Bohrung (Mitte) zum Profilende (y)
500 - 590	1150	350	4	50
500 - 840	1650	450	4	150
500 - 920	1800	400	5	100
500 - 970	1900	450	5	50
500 - 1190	2350	450	6	50
500 - 1420	2800	450	7	50
500 - 1640	3250	450	8	50
Lagerlänge (LL)	6100	350	18	50

Klasseneinteilung nach DIN EN 1527

GEZE Rollan 80 NT								
Nutzungs-kategorie	Dauer der Funktions-fähigkeit	Türmasse	Feuer-beständigkeit	Sicherheit	Korrosions-beständigkeit	Schutz	Türart	Anfangs-reibung
-	4	2	-	1	1	-	1	3

Die Beschreibung der Klassen befindet sich am Ende des Kataloges.

GEZE ROLLAN 80 NT

ÜBERSICHT DER KOMPONENTEN

GEZE Rollan 80 NT SoftStop beidseitig Holzflügel Deckenmontage

1 = Laufprofil Rollan
2 = Rollan 80 NT SoftStop
3 = Rollenwagen Rollan 80 NT mit Auslöser
4 = Aufhängeplatte Rollan
5 = Holzflügel (bauseits)
6 = Bodenführung Holzflügel

Hinweis: Schnittzeichnungen analog Rollan 40 NT

BESTELLINFORMATION ROLLAN 40 NT / ROLLAN 80 NT

Bezeichnung	Flügelbreite von bis	Länge	Ausführung	Id.Nr.
GEZE Rollan 40 NT Komplettset Set für Wand- und Deckenbefestigung mit Holzflügel Standard, bis 40 kg Flügelgewicht -Gleitlager-	500 mm 590 mm	1150 mm		160405
	500 mm 840 mm	1650 mm		160406
	500 mm 920 mm	1800 mm		160407
	500 mm 970 mm	1900 mm		160408
	500 mm 1190 mm	2350 mm		160409
	500 mm 1420 mm	2800 mm		160410
GEZE Rollan 80 NT Komplettset Set für Wand- und Deckenbefestigung mit Holzflügel Standard, bis 80 kg Flügelgewicht -Kugellager-	500 mm 840 mm	1650 mm		160411
	500 mm 920 mm	1800 mm		160412
	500 mm 970 mm	1900 mm		160413
	500 mm 1190 mm	2350 mm		160414
	500 mm 1420 mm	2800 mm		160415
	500 mm 1640 mm	3250 mm		160416
GEZE Rollan 80 NT Komplettset Set für Wand- und Deckenbefestigung mit Glasflügel, Glasklemmplatte 30 mm einzeln verblendet EV1, bis 80 kg Flügelgewicht -Kugellager-	500 mm 970 mm	1900 mm		160423
Zubehör				
Set Rollan 80 NT SoftStop, einseitig gedämpft, bis 40 kg Im Set sind enthalten: 1 x Dämpfereinheit, 1 x Auslöser				160360
Zubehörset Grundkomponenten Rollan 40 NT für Deckenmontage, bestehend aus: 2 x Rollenwagen, 2 x Endanschlag, 2 x Aufhängeplatte, 2 x Aufhängeschraube, 1 x Bodenführung Holzflügel -Gleitlager-	500 mm 1500 mm			160417
Zubehörset Grundkomponenten Rollan 40 NT für Wandmontage, bestehend aus: 2 x Rollenwagen, 2 x Endanschlag, 2 x Aufhängeplatte, 2 x Aufhängeschraube, 1 x Bodenführung Holzflügel, inkl. Wandwinkel Standard (Länge = verwendbar bis Länge Laufprofil) -Gleitlager-	1100 mm 1500 mm	2800 mm		160419
	500 mm 1100 mm	1900 mm		160418
Zubehörset Grundkomponenten Rollan 80 NT für Deckenmontage, bestehend aus: 2 x Rollenwagen, 2 x Endanschlag (1 x mit Feststellung), 2 x Aufhängeplatte, 2 x Aufhängeschraube, 1 x Bodenführung Holzflügel -Kugellager-	500 mm 1500 mm			160420
Zubehörset Grundkomponenten Rollan 80 NT für Wandmontage, bestehend aus: 2 x Rollenwagen, 2 x Endanschlag (1 x mit Feststellung), 2 x Aufhängeplatte, 2 x Aufhängeschraube, 1 x Bodenführung Holzflügel, inkl. Wandwinkel Standard (Länge = verwendbar bis Länge Laufprofil) -Kugellager-	1100 mm 1500 mm	2800 mm		160422
	500 mm 1100 mm	1900 mm		160421
Laufprofil Rollan		6100 mm	Aluminium, matt	120150
Laufprofil Rollan Auf Maß geschnitten, je m			Aluminium, matt	120151
Rollenwagen Rollan 80 NT ohne Aufhängeschraube Schwarz, bis 80 kg Flügelgewicht -Kugellager-				159518

GEZE ROLLAN 40 NT / ROLLAN 80 NT

Bezeichnung	Flügelbreite von bis	Länge	Ausführung	Id.Nr.
Rollenwagen Rollan 40 NT mit Aufhängeschraube Weiß, bis 40 kg Flügelgewicht -Gleitlager-				160363
Rollenwagen Rollan 40 NT ohne Aufhängeschraube Weiß, bis 40 kg Flügelgewicht -Gleitlager-				159517
Rollenwagen Rollan 80 NT mit Aufhängeschraube Schwarz, bis 80 kg Flügelgewicht -Kugellager-				160364
Endanschlag Rollan ohne Feststellfeder				120192
Endanschlag Rollan mit Feststellfeder, Haltekraft stufenweise im eingebauten Zustand einstellbar				120161
Flügelanschlag				000339
Wandwinkel Rollan Ohne Befestigungsmaterial				125858
Deckenwinkel Rollan Ohne Befestigungsmaterial				069991
Aufhängeplatte Rollan Ohne Aufhängeschraube und Befestigungsmaterial				026654
Set Aufhängeprofil versenkt 2 Stück, zum Einfräsen in den Holzflügel, inklusive Aufhängeschrauben und flachem Gabelschlüssel zur Höhenverstellung				138015
Aufhängeschraube Rollan M8x30				133146
Aufhängeschraube Rollan M8x42 mit Mutter				038183
Set Höhenausgleich/Deckendistanz stufenlos 6 Stück, stufenloser Höhenausgleich von 13 mm bis 18 mm. Zur Anwendung bei Deckenmontage mit Clipsblende 100/145 sowie zum allgemeinen Einsatz bei unebenem Deckenverlauf				138099
Bodenführung Holzflügel Standard Ohne Befestigungsmaterial			verzinkt	002191
Bodenführung Glasflügel (Edelstahl) Für 8, 10, 12 mm Glas			Edelstahl	134990
Bodenführung Glasflügel (einstellbar) stufenlos einstellbar für Glasdicke 8-13,5 mm, mit Flauschband zur Geräuschreduzierung bei strukturierten Glasoberflächen, ohne Befestigungsmaterial			silberfarbig	120417
			Edelstahl ähnlich	148019
			nach RAL	149657
Griffmuschel, 8-12 mm Glas Geschlossen, Außendurchmesser 60 mm, Glasbohrung 40 mm			Edelstahl	138670
Griffmuschel, 15-80 mm Holz Außendurchmesser 60 mm, Flügelstärke bei Bestellung angeben			Edelstahl	127614
Türgriffstange konfiguriert			Edelstahl	127616

GEZE ROLLAN 40 NT / ROLLAN 80 NT

Laufprofil

Rollenwagen Rollan 40 NT

Rollenwagen Rollan 80 NT

Rollan 80 NT SoftStop mit Auslöser

Endanschlag

Endanschlag mit Feststellfeder

Wandwinkel

Deckenwinkel

Aufhängeplatte

Aufhängeprofil versenkt

Aufhängeschraube

Höhenausgleich

Bodenführung Holzflügel

Bodenführung Glasflügel Edelstahl

Bodenführung Glasflügel einstellbar

Griffmuschel Glas geschlossen

Türgriffstange Edelstahl

GEZE LEVOLAN 60

GEZE Levolan 60

Der filigrane Universalbeschlag für alle Flügelarten

Das kompakte Schiebetürsystem GEZE Levolan 60 ist die filigrane Lösung, um manuelle Schiebetüren im Innenbereich funktionell zu gestalten und mühelos zu bewegen. Die Beschlagtechnik ist komplett in dem nur 50 mm hohen Laufprofil integriert und für Flügelgewichte bis 60 kg einsetzbar. Mit seinem linearen Design passt sich das modular aufgebaute GEZE System nahezu jeder Einbausituation an. Die Montage des Beschlags erfolgt schnell und unkompliziert von vorn mit dem Levolan Smart fix Montagesystem. Alle sichtbaren Teile sind mit den Oberflächen silberfarbig EV1, Edelstahl ähnlich oder RAL erhältlich.

Mit dem **GEZE Levolan 60 SoftStop,** der Variante mit ein- oder beidseitiger Einzugsdämpfung, können Schiebeelemente ohne zusätzliche Flügelbearbeitung bis 60 kg realisiert werden. Eine beidseitige Einzugsdämpfung gibt es auch schon für schmale Türflügelbreiten ab 770 mm. Die Bewegung der Tür wird ca. 10 cm vor dem Ende der Schiebeführung sanft abgebremst. Die Türflügel werden dann selbsttätig nahezu geräuschlos in die Endstellung geführt. Ein Anschlagen am Rahmen oder am Endanschlag wird vermieden, eine Klemmgefahr ist praktisch ausgeschlossen. Der Levolan 60 SoftStop ist nachrüstbar und passt die Schiebetür somit an sich ändernde Nutzerbedürfnisse an.

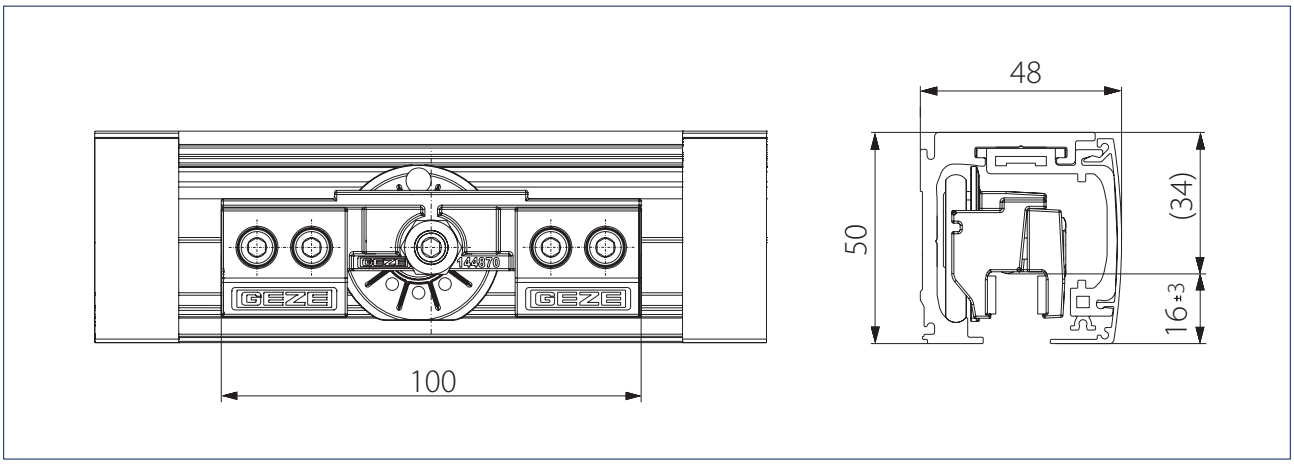

ANWENDUNGSBEREICH

- Für Glaselemente ESG 8, 10 und 12 mm sowie VSG bis 10 mm (mit zusätzlichem VSG-Kit) und Holzflügel bis zu einem Gewicht von 60 kg
- Für alle 1- und mehrflügeligen Schiebetüren
- Mit oder ohne Festfeld
- Für die Befestigung an Wand und Decke (direkt und verdeckt liegend) sowie Glasbefestigung
- Mit Levolan 60 SoftStop ein- oder beidseitig gedämpft
- Durch die Laufruhe mit Levolan 60 SoftStop insbesondere für Türen im Wohn- und Bürobereich geeignet

TECHNISCHE DATEN

Produktmerkmale	**GEZE Levolan 60**
Flügelmaterial	Glas, Holz, Kunststoff, Metall
Flügelgewicht (max.)	60 kg
Flügelgewicht (max.) mit Einzugsdämpfung	60 kg
Flügelanzahl	1-flügelig, 2-flügelig
Prüfzyklen	100.000
Korrosionsschutz-Klasse	3
Montageart	Wandbefestigung, Deckenbefestigung, Glasbefestigung, Decke versenkt
Festfeld	●

● = ja

Klasseneinteilung nach DIN EN 1527

GEZE Levolan 60								
Nutzungs-kategorie	Dauer der Funktions-fähigkeit	Türmasse	Feuerbestän-digkeit	Sicherheit	Korrosionsbe-ständigkeit	Schutz	Türart	Anfangs-reibung
-	6	2	-	1	3	-	1	3

Die Beschreibung der Klassen befindet sich am Ende des Kataloges.

ÜBERSICHT DER KOMPONENTEN

GEZE Levolan 60 SoftStopDuo Glasflügel Wandmontage mit Distanzprofil Wandabstand

1 = Distanzprofil Wandabstand Levolan
2 = Laufprofil Levolan
3 = Blendenhalter Levolan
4 = Endanschlag mit Feststellung Levolan
5 = Stirnseitige Abdeckungn Levolan
6 = Abdeckprofil Front Levolan
7 = Levolan 60 SoftStopDuo
8 = Rollenwagen Levolan 60
9 = Glasflügel (bauseits)
10 = Bodenführung Glasflügel (einstellbar)

SCHNITTZEICHNUNGEN

Der Beschlag kann an der Wand, an der Decke, an einem Oberlicht oder Festfeld befestigt werden.

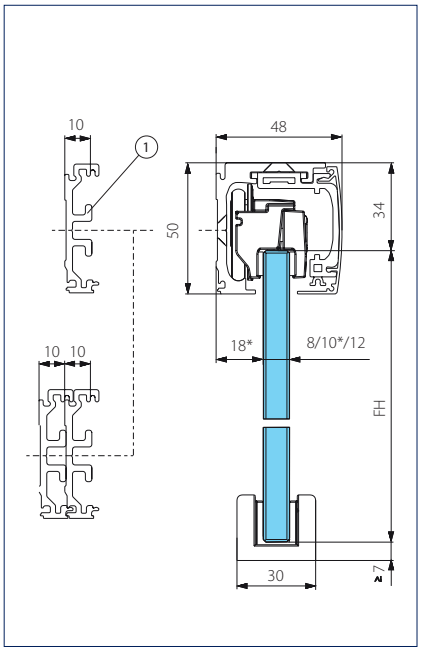

Wandmontage Glas

* = Abhängigkeitsmaß dargestellt mit 10 mm Scheibendicke
FH = Flügelhöhe
1 = Distanzprofil Wandabstand

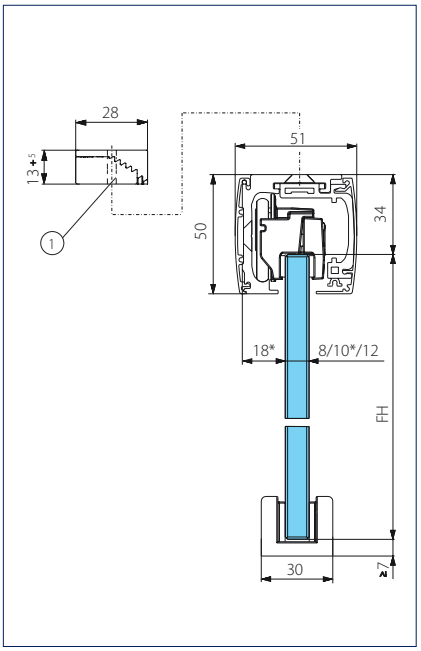

Deckenmontage Glas

* = Abhängigkeitsmaß dargestellt mit 10 mm Scheibendicke
FH = Flügelhöhe
1 = Höhenausgleich

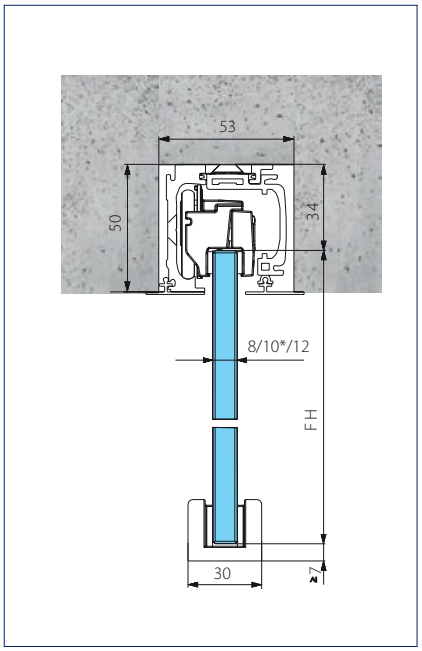

Deckenmontage versenkt Glas

FH = Flügelhöhe

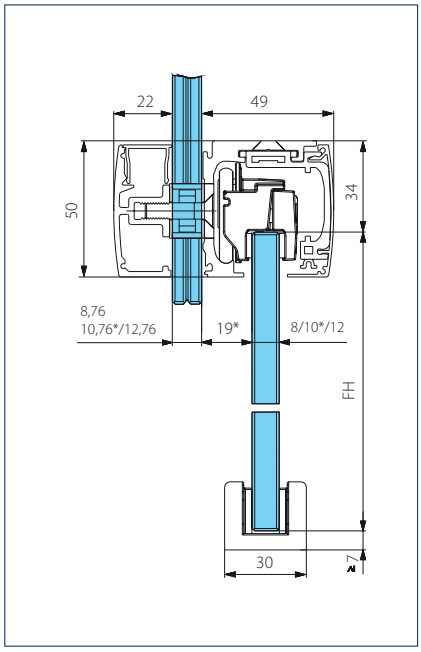

Oberlichtmontage Glas

* = Abhängigkeitsmaß dargestellt mit 10 mm Scheibendicke
FH = Flügelhöhe

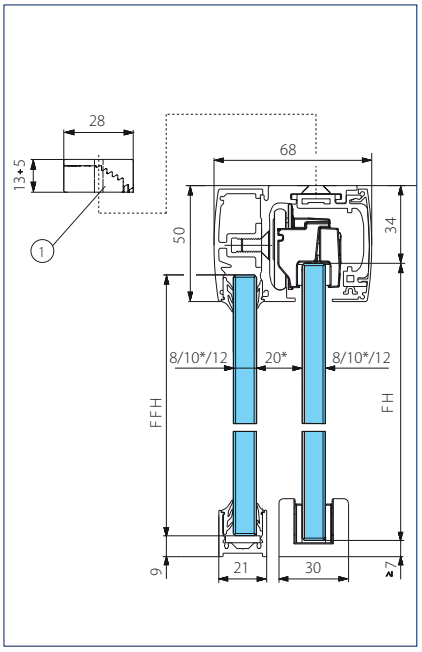

Festfeldmontage Glas

* = Abhängigkeitsmaß dargestellt mit 10 mm Scheibendicke
FH = Flügelhöhe
FFH = Festfeldhöhe
1 = Höhenausgleich

ÜBERSICHT DER KOMPONENTEN

GEZE Levolan 60 SoftStop einseitig Holzflügel Wandmontage mit Distanzprofil Wandabstand

1 = Distanzprofil Wandabstand Levolan
2 = Laufprofil Levolan
3 = Blendenhalter Levolan
4 = Endanschlag mit Feststellung Levolan
5 = Stirnseitige Abdeckung Levolan
6 = Abdeckprofil Front Levolan
7 = Levolan 60 SoftStop einseitig
8 = Rollenwagen Levolan 60
9 = Klemmprofil Befestigung Holz-/Metallflügel
10 = Holzflügel (bauseits)
11 = Bodenführung Holzflügel

SCHNITTZEICHNUNGEN

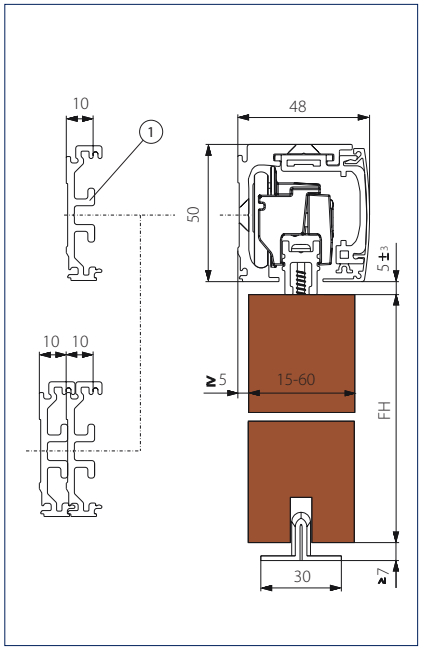

Wandmontage Holz

FH = Flügelhöhe
1 = Distanzprofil Wandabstand

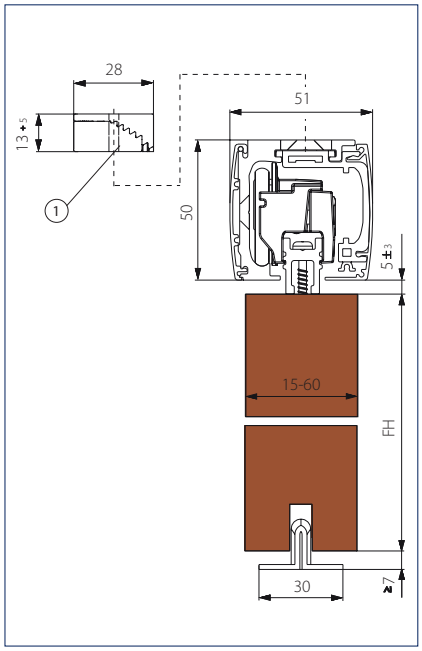

Deckenmontage Holz

FH = Flügelhöhe
1 = Höhenausgleich

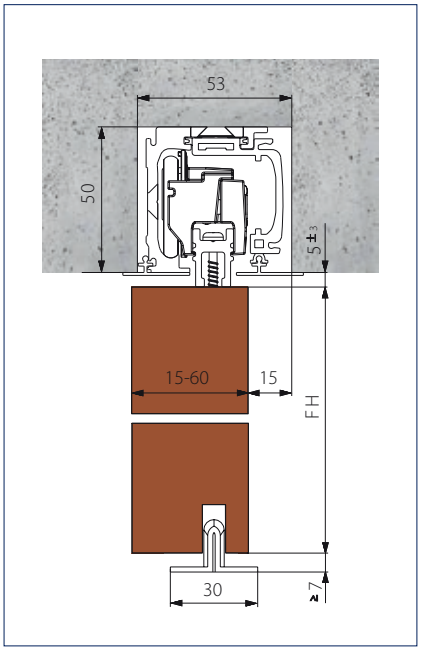

Deckenmontage versenkt Holz

FH = Flügelhöhe

ÜBERSICHT DER KOMPONENTEN

GEZE Levolan 60 Glasflügel Festfeld Deckenmontage

1 = Zusatzprofil Festfeld Levolan / Glasbefestigung
2 = Laufprofil Levolan
3 = Blendenhalter Levolan
4 = Endanschlag mit Feststellung Levolan
5 = Stirnseitige Abdeckung Levolan
6 = Abdeckprofil Front Levolan
7 = Abdeckprofil Festfeld Levolan
8 = Rollenwagen Levolan 60
9 = Glasdichtungen
10 = U-Profil Festfeld
11 = Stirnseitige Abdeckung U-Profil Festfeld
12 = Glasflügel (bauseits)
13 = Bodenführung Glasflügel (einstellbar)

GEZE Levolan 60 Glasflügel Festfeld mit Oberlicht

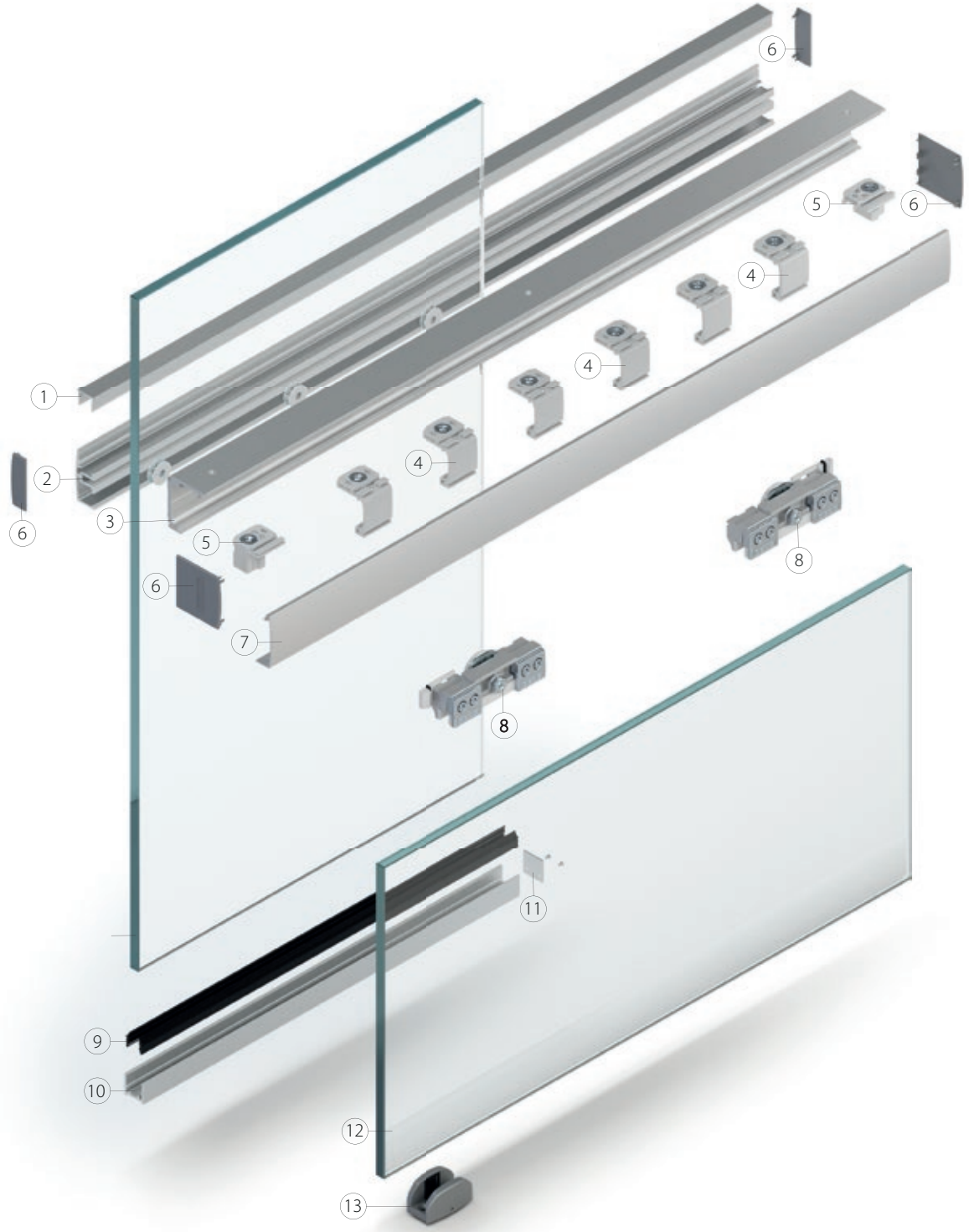

1 = Abdeckprofil Festfeld Levolan
2 = Zusatzprofil Festfeld Levolan / Glasbefestigung
3 = Laufprofil Levolan
4 = Blendenhalter Levolan
5 = Endanschlag mit Feststellung Levolan
6 = Stirnseitige Abdeckung Levolan
7 = Abdeckprofil Front Levolan
8 = Rollenwagen Levolan 60
9 = Glasdichtungen
10 = U-Profil Festfeld
11 = Stirnseitige Abdeckung U-Profil Festfeld
12 = Glasflügel (bauseits)
13 = Bodenführung Glasflügel (einstellbar)

GEZE LEVOLAN 120

GEZE Levolan 120

Der Designbeschlag für Ganzglas- und Holzschiebetüren

Der GEZE Levolan 120 ist bei gleicher Optik doppelt so tragfähig wie der bewährte Levolan 60. Er bietet mit seinen kompakten Abmessungen einen nahezu unsichtbaren Klemmbeschlag für manuelle Schiebetüren im Innenbereich mit Türflügeln bis 120 kg. Die Beschlagtechnik ist komplett in dem nur 50 mm hohen Laufprofil integriert. Das modulare System passt sich mit seinem linearen Design fast jeder Einbausituation an. Es ist nur ein Laufprofil für Decken- und Wandmontage notwendig. Die Montage des Beschlags erfolgt schnell und unkompliziert von vorn mit dem Levolan Smart fix Montagesystem. Alle sichtbaren Teile sind mit den Oberflächen silberfarbig EV1, Edelstahl ähnlich oder in RAL-Farben erhältlich.

Die optional integrierbare ein- oder beidseitige Einzugsdämpfung **GEZE Levolan 120 SoftStop** führt die Schiebetürflügel sanft und sicher in die Endstellung, ohne Klemmgefahr oder Anschlagen im Rahmen. Der integrierte Aushebeschutz wird bei der Höheneinstellung des Türflügels automatisch aktiviert und bietet zusätzliche Sicherheit. Die Bewegung der Tür wird ca. 10 cm vor dem Ende der Schiebeführung sanft abgebremst. Die Türflügel fahren dann selbsttätig nahezu geräuschlos in die Endstellung. Der Levolan 120 SoftStop ist nachrüstbar und passt die Schiebetür an sich ändernde Nutzerbedürfnisse an.

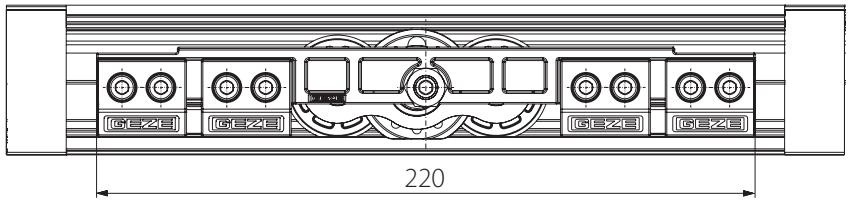

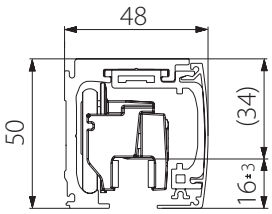

ANWENDUNGSBEREICH

- Für Glaselemente ESG 10 und 12 mm sowie VSG bis 12 mm (mit zusätzlichem VSG-Kit) und Holzflügel bis zu einem Gewicht von 120 kg
- Für alle 1- und mehrflügeligen Schiebetüren
- Mit oder ohne Festfeld
- Für die Befestigung an Wand und Decke (direkt und verdeckt liegend) sowie Glasbefestigung
- Mit Levolan 120 SoftStop ein- oder beidseitig gedämpft
- Durch die Laufruhe mit Levolan 120 SoftStop insbesondere für Türen im Wohn- und Bürobereich geeignet

TECHNISCHE DATEN

Produktmerkmale	**GEZE Levolan 120**
Flügelmaterial	Glas, Holz, Kunststoff, Metall
Flügelgewicht (max.)	120 kg
Flügelgewicht (max.) mit Einzugsdämpfung	120 kg
Flügelanzahl	1-flügelig, 2-flügelig
Prüfzyklen	100.000
Korrosionsschutz-Klasse	3
Montageart	Wandbefestigung, Deckenbefestigung, Glasbefestigung, Decke versenkt
Festfeld	●

● = ja

Klasseneinteilung nach DIN EN 1527

GEZE Levolan 120								
Nutzungs-kategorie	Dauer der Funktions-fähigkeit	Türmasse	Feuerbestän-digkeit	Sicherheit	Korrosionsbe-ständigkeit	Schutz	Türart	Anfangs-reibung
-	6	3	-	1	3	-	1	3

Die Beschreibung der Klassen befindet sich am Ende des Kataloges.

ÜBERSICHT DER KOMPONENTEN

GEZE Levolan 120 Glasflügel SoftStop einseitig Wandmontage mit Distanzprofil Wandabstand

1 = Distanzprofil Wandabstand Levolan
2 = Laufprofil Levolan
3 = Blendenhalter Levolan
4 = Endanschlag mit Feststellung Levolan
5 = Stirnseitige Abdeckung Levolan
6 = Abdeckprofil Front Levolan
7 = Levolan 120 SoftStop einseitig
8 = Rollenwagen Levolan 120
9 = Glasflügel (bauseits)
10 = Bodenführung Glasflügel (einstellbar)

SCHNITTZEICHNUNGEN

Der Beschlag kann direkt an der Decke, an der Wand, an einem Festfeld oder Oberlicht befestigt werden.

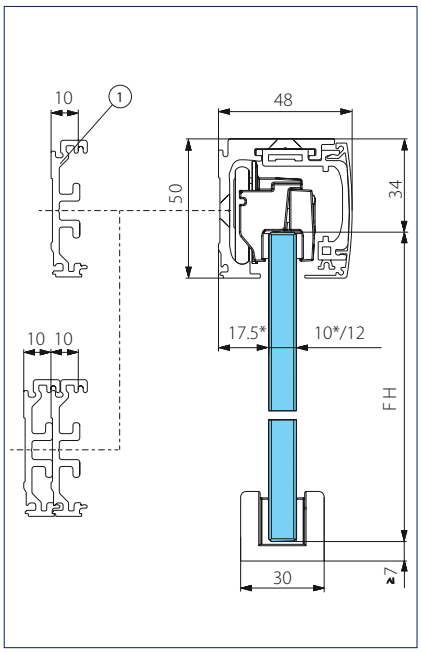

Wandmontage Glas

* = Abhängigkeitsmaß dargestellt mit 10 mm Scheibendicke
FH = Flügelhöhe
1 = Distanzprofil Wandabstand

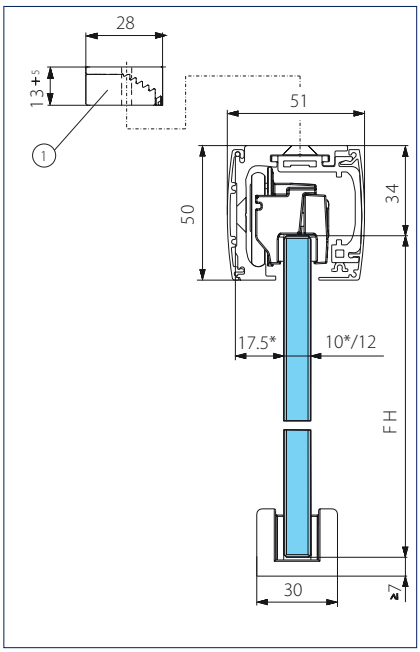

Deckenmontage Glas

* = Abhängigkeitsmaß dargestellt mit 10 mm Scheibendicke
FH = Flügelhöhe
1 = Höhenausgleich

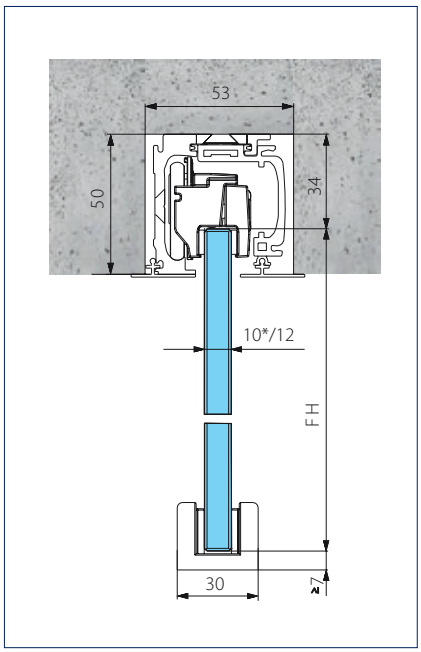

Deckenmontage versenkt Glas

FH = Flügelhöhe

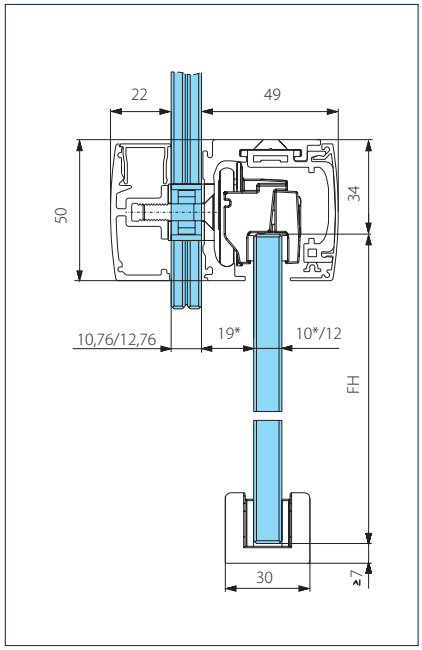

Oberlichtmontage Glas

* = Abhängigkeitsmaß dargestellt mit 10 mm Scheibendicke
FH = Flügelhöhe

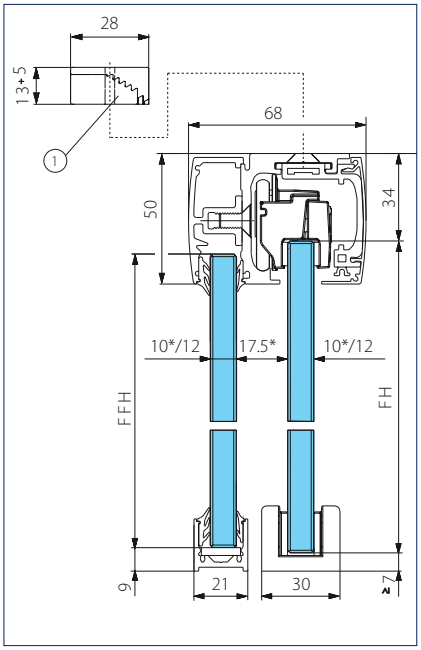

Festfeldmontage Glas

* = Abhängigkeitsmaß dargestellt mit 10 mm Scheibendicke
F H = Flügelhöhe
FFH = Festfeldhöhe
1 = Höhenausgleich

Hinweis: Festfeld- und Glasmontage analog Levolan 60 jedoch mit Rollenwagen Levolan 120

ÜBERSICHT DER KOMPONENTEN

GEZE Levolan 120 Holzflügel SoftStop einseitig Wandmontage mit Distanzprofil Wandabstand

1 = Distanzprofil Wandabstand Levolan
2 = Laufprofil Levolan
3 = Blendenhalter Levolan
4 = Endanschlag mit Feststellung Levolan
5 = Stirnseitige Abdeckung Levolan
6 = Abdeckprofil Front Levolan
7 = Levolan 120 SoftStop einseitig
8 = Rollenwagen Levolan 120
9 = Klemmprofil Befestigung Holz-/Metallflügel
10 = Holzflügel (bauseits)
11 = Bodenführung Holzflügel

SCHNITTZEICHNUNGEN

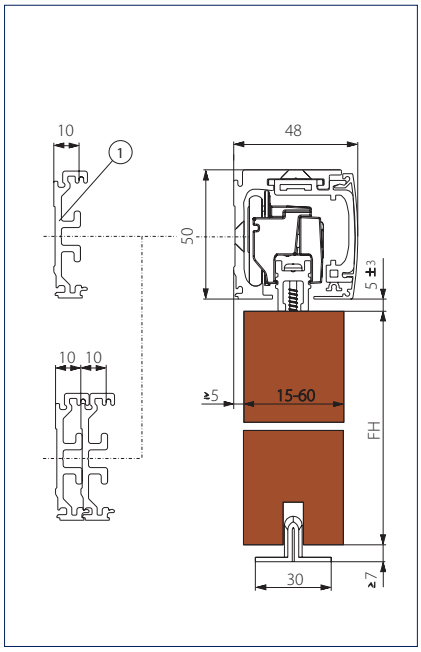

Wandmontage Holz
FH = Flügelhöhe
1 = Distanzprofil Wandabstand

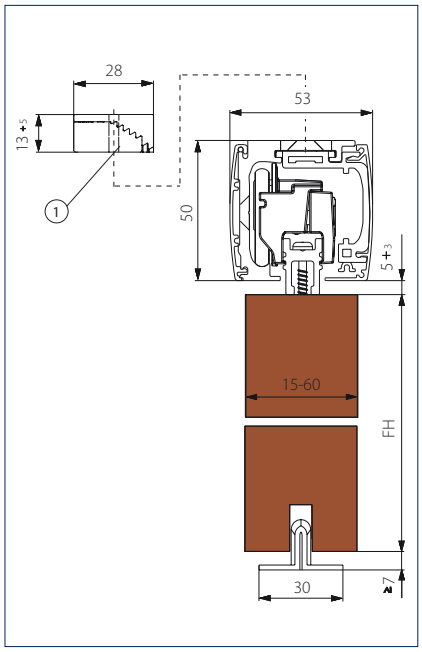

Deckenmontage Holz
FH = Flügelhöhe
1 = Höhenausgleich

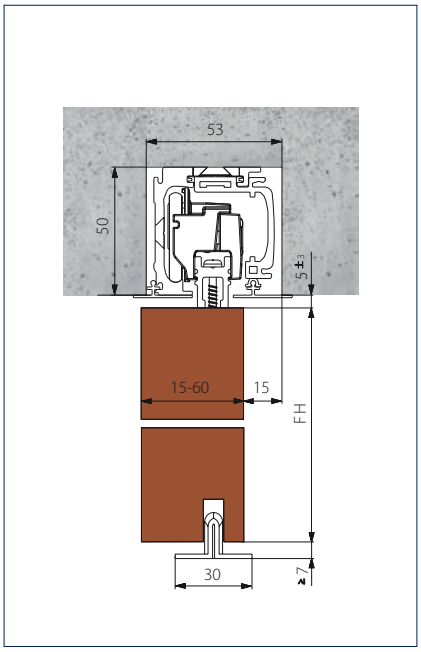

Deckenmontage versenkt Holz
FH = Flügelhöhe

BESTELLINFORMATION LEVOLAN 60 / LEVOLAN 120

Bezeichnung	Flügelbreite von bis	Länge	Ausführung	Id.Nr.
Komplettset Levolan 60 für Wandmontage	400 mm 840 mm	1650 mm	EV1	147164
	400 mm 1040 mm	2050 mm	EV1	147165
	400 mm 1240 mm	2450 mm	EV1	147166
	400 mm 840 mm	1650 mm	Edelstahl ähnlich	147167
	400 mm 1040 mm	2050 mm	Edelstahl ähnlich	147168
	400 mm 1240 mm	2450 mm	Edelstahl ähnlich	147169
Komplettset Levolan 120 für Wandmontage	640 mm 1240 mm	2450 mm	EV1	157939
	640 mm 1440 mm	2850 mm	EV1	157940
	640 mm 1240 mm	2450 mm	Edelstahl ähnlich	157943
	640 mm 1440 mm	2850 mm	Edelstahl ähnlich	157944
Komplettset Levolan 60 / 120 nach Kundenwunsch konfiguriert				147170
Zubehör				
Set Levolan 60 SoftStop, einseitig gedämpft, bis 60 kg für Einzugsdämpfung links, bestehend aus: 1 x Dämpfereinheit, 1 x Distanzstück für Blendenhalter, 1 x Auslöser, auch nachrüstbar - minimale Flügelbreite 570 mm	1240 mm 570 mm			146370
Set Levolan 60 SoftStop, einseitig gedämpft, bis 60 kg für Einzugsdämpfung rechts, bestehend aus: 1 x Dämpfereinheit, 1 x Distanzstück für Blendenhalter, 1 x Auslöser, auch nachrüstbar - minimale Flügelbreite 570 mm	1240 mm 570 mm			146401

GEZE LEVOLAN 60 / LEVOLAN 120

Bezeichnung	Flügelbreite von bis	Länge	Ausführung	Id.Nr.
Set Levolan 60 SoftStopDuo, beidseitig gedämpft, bis 60 kg für Einzugsdämpfung links & rechts, bestehend aus: 1 x Doppel-Dämpfereinheit, 2 x Distanzstücke für Blendenhalter, 2 x Auslöser, auch nachrüstbar - minimale Flügelbreite 770 mm	1240 mm 770 mm			146402
Set Levolan 120 SoftStop, einseitig gedämpft, bis 120 kg für Einzugsdämpfung links, bestehend aus: 1 x Dämpfereinheit, 2 x Distanzstücke für Blendenhalter, 1 x Auslöser, auch nachrüstbar - minimale Flügelbreite einseitig 900 mm; beidseitig 1.325 mm	900 mm 2500 mm			157999
Set Levolan 120 SoftStop, einseitig gedämpft, bis 120 kg für Einzugsdämpfung rechts, bestehend aus: 1 x Dämpfereinheit, 2 x Distanzstücke für Blendenhalter, 1 x Auslöser, auch nachrüstbar - minimale Flügelbreite einseitig 900 mm; beidseitig 1.325 mm	900 mm 2500 mm			158000
Set Abdeckprofil Deckenbefestigung Levolan 60 / 120 zur Verblendung der Rückseite bei Deckenmontage, mit stirnseitigen Abdeckungen und Befestigungseinlage		1650 mm	EV1	147221
		2050 mm	EV1	147222
		2450 mm	EV1	147223
	640 mm 1440 mm	2850 mm	EV1	157919
		1650 mm	Edelstahl ähnlich	147224
		2050 mm	Edelstahl ähnlich	147225
		2450 mm	Edelstahl ähnlich	147226
	640 mm 1440 mm	2850 mm	Edelstahl ähnlich	157921
Set Zusatzprofil Festfeld Levolan 60 / 120 als Aufsatzprofil zur Erstellung eines seitlichen Festfelds, bestehend aus: Zusatzprofil, Abdeckprofil freier Festfeldbereich, Glasdichtung 12 m, U-Profil 1,5 m, stirnseitige Abdeckung U-Profil inkl. Glasauflagen, Befestigungsset Festfeld		1650 mm	EV1	147227
		2050 mm	EV1	147228
		2450 mm	EV1	147229
	640 mm 1440 mm	2850 mm	EV1	157963
		1650 mm	Edelstahl ähnlich	147230
		2050 mm	Edelstahl ähnlich	147231
		2450 mm	Edelstahl ähnlich	147232
	640 mm 1440 mm	2850 mm	Edelstahl ähnlich	157965
Laufprofil Levolan 60 / 120 für Decken- und Wandmontage		1650 mm	EV1	145487
		2050 mm	EV1	145488
		2450 mm	EV1	145489
		2850 mm	EV1	157975
		6000 mm	EV1	145490
		1650 mm	Edelstahl ähnlich	145541
		2050 mm	Edelstahl ähnlich	145542
		2450 mm	Edelstahl ähnlich	145543
		2850 mm	Edelstahl ähnlich	157977
		6000 mm	Edelstahl ähnlich	145544
Laufprofil Levolan 60 / 120 nach Kundenwunsch konfiguriert				145545
Set Rollenwagen Levolan 60 2 Stück, bis 60 kg Flügelgewicht, inklusive Klemmeinlagen für 8-12 mm ESG und 2 Feststellfedern				146148
Set Rollenwagen Levolan 120 2 Stück, bis 120 kg Flügelgewicht, inklusive Klemmeinlagen für 10-12 mm ESG und 2 Feststellfedern				157928
Abdeckprofil Front Levolan 60 / 120 zur Verblendung der Frontseite bei Wand- und Deckenmontage		1650 mm	EV1	145547
		2050 mm	EV1	145548
		2450 mm	EV1	145549
		2850 mm	EV1	157979
		6000 mm	EV1	145550
		1650 mm	Edelstahl ähnlich	145551
		2050 mm	Edelstahl ähnlich	145552
		2450 mm	Edelstahl ähnlich	145553
		2850 mm	Edelstahl ähnlich	157981
		6000 mm	Edelstahl ähnlich	145554

GEZE LEVOLAN 60 / LEVOLAN 120

Bezeichnung	Flügelbreite von bis	Länge	Ausführung	Id.Nr.
Abdeckprofil Front Levolan 60 / 120 nach Kundenwunsch konfiguriert				145555
Set Blendenhalter mit Endanschlag Levolan 60 / 120 zur Befestigung des vorderen Abdeckprofils, bestehend aus: 6 Stück Blendenhaltern, 2 Stück Endanschlag (links + rechts). Bis Laufprofillänge 2.450 mm				146146
Set Zusatzblendenhalter Levolan 60 / 120 Zusätzliche Befestigungen des vorderen Abdeckprofils, bestehend aus: 2 Stück Blendenhaltern, ab Laufprofillänge 2.450 mm. Bedarf 2 St / m				159190
Abdeckprofil Deckenbefestigung Levolan 60 / 120 zur Verblendung der Rückseite bei Deckenmontage		1650 mm	EV1	145598
		2050 mm	EV1	145599
		2450 mm	EV1	145600
		2850 mm	EV1	157983
		6000 mm	EV1	145611
		1650 mm	Edelstahl ähnlich	145612
		2050 mm	Edelstahl ähnlich	145613
		2450 mm	Edelstahl ähnlich	145614
		2850 mm	Edelstahl ähnlich	157985
		6000 mm	Edelstahl ähnlich	145615
Abdeckprofil Deckenbefestigung Levolan 60 / 120 nach Kundenwunsch konfiguriert				145616
Abdeckprofil versenkte / deckenbündige Montage Levolan 60 / 120 zur Verblendung der Unterseite des Levolan 60 / 120 bei deckenbündigem Einbau (beidseitig identisch)		1650 mm	EV1	147568
		2050 mm	EV1	147569
		2450 mm	EV1	147570
		2850 mm	EV1	157995
		6000 mm	EV1	147601
		1650 mm	Edelstahl ähnlich	147602
		2050 mm	Edelstahl ähnlich	147603
		2450 mm	Edelstahl ähnlich	147604
		2850 mm	Edelstahl ähnlich	157997
		6000 mm	Edelstahl ähnlich	147605
Abdeckprofil versenkte / deckenbündige Montage Levolan 60 / 120 nach Kundenwunsch konfiguriert				147606
Zusatzprofil Festfeld / Glasbefestigung Levolan 60 / 120 als Aufsatzprofil zur Erstellung eines seitlichen Festfelds oder zur Befestigung des Levolan 60 / 120 an einem Glasoberlicht		1650 mm	EV1	146297
		2050 mm	EV1	146298
		2450 mm	EV1	146299
		2850 mm	EV1	157987
		6000 mm	EV1	146300
		1650 mm	Edelstahl ähnlich	146301
		2050 mm	Edelstahl ähnlich	146302
		2450 mm	Edelstahl ähnlich	146303
		2850 mm	Edelstahl ähnlich	157989
		6000 mm	Edelstahl ähnlich	146304
Zusatzprofil Festfeld / Glasbefestigung Levolan 60 / 120 nach Kundenwunsch konfiguriert				146305
U-Profil Perlan / Levolan Festfeld		6000 mm	EV1	126965
		6050 mm	Edelstahl ähnlich	128294
U-Profil Perlan / Levolan Festfeld Auf Maß			EV1	128076
			Edelstahl ähnlich	128295
Abdeckprofil Festfeld für Perlan / Levolan 60 / 120 zur Verblendung des ungenutzten Festfeldbereichs bei Perlan / Levolan 60 / 120 sowie oberer Abdeckung bei Glasmontage Levolan 60 / 120		6000 mm	EV1	127003
		6050 mm	Edelstahl ähnlich	128342
Abdeckprofil Festfeld für Perlan / Levolan 60 / 120 Auf Maß			EV1	128078
			Edelstahl ähnlich	128343
Set stirnseitige Abdeckungen Levolan 60 / 120 für Wandmontage, Festfeld, Glasbefestigung			EV1	146341
			schwarz	146343
			Edelstahl ähnlich	146342
			nach RAL	146344

GEZE LEVOLAN 60 / LEVOLAN 120

Bezeichnung	Flügelbreite von bis	Länge	Ausführung	Id.Nr.
Set stirnseitige Abdeckungen Levolan 60 / 120 für Deckenmontage			EV1	146345
			schwarz	146347
			Edelstahl ähnlich	146346
			nach RAL	146348
Set stirnseitige Abdeckung mit 2 Stück Verglasungsauflagen zur Verwendung mit U-Profil Festfeld bei Perlan / Levolan, bestehend aus: stirnseitige Abdeckungen, 2 x Schrauben, 2 x Verglasungsklotz 15 x 3 mm			EV1	127001
			Edelstahl ähnlich	128361
Glasdichtung für Festfeld Perlan / Levolan für 8 / 10 / 12 mm Glasdicke		12000 mm	schwarz	158650
		12000 mm	grau	126869
Distanzprofil für Wandabstand Levolan 60 / 120 10 mm zusätzliche Distanz, stapelbar bis 20 mm		1650 mm	EV1	147555
		2050 mm	EV1	147556
		2450 mm	EV1	147557
		2850 mm	EV1	157991
		6000 mm	EV1	147558
		1650 mm	Edelstahl ähnlich	147559
		2050 mm	Edelstahl ähnlich	147560
		2450 mm	Edelstahl ähnlich	147571
		2850 mm	Edelstahl ähnlich	157993
		6000 mm	Edelstahl ähnlich	147572
Distanzprofil für Wandabstand Levolan 60 / 120 nach Kundenwunsch konfiguriert				147573
Set Befestigungsmaterial an Glas Levolan 60 / 120 2 Stück Schrauben, zur Befestigung des Zusatzprofils durch eine Glasscheibe am Laufprofil, inklusive Glas-Durchführungshülsen. Ab Laufprofillänge 2.450 bis 2.850 mm.				132455
Set Befestigungsmaterial an Glas Levolan 60 / 120 6 Stück Schrauben, zur Befestigung des Zusatzprofils durch eine Glasscheibe am Laufprofil, inklusive Glas-Durchführungshülsen. Bis Laufprofillänge 2.050 mm.				146362
Set Befestigungsmaterial Festfeld Levolan 60 / 120 6 x Schrauben zur Befestigung des Festfeld-Aufsatzprofils am Laufprofil. Bis Laufprofillänge 2.050 mm.				147163
Set Befestigungseinlage Levolan 60 / 120 zur Befestigung des rückseitigen Abdeckprofils und des Distanzprofils für Wandabstand				148091
Set Höhenausgleich/Deckendistanz stufenlos 6 Stück, stufenloser Höhenausgleich von 13 mm bis 18 mm. Zur Anwendung bei Deckenmontage mit Clipsblende 100/145 sowie zum allgemeinen Einsatz bei unebenem Deckenverlauf				138099
Set VSG Klebesicherung zur Verwendung bei VSG-Glas in Verbindung mit Levolan 120, ohne Klebstoff				157930
Set VSG Klebesicherung zur Verwendung bei VSG-Glas in Verbindung mit Levolan 60, ohne Klebstoff				148092
Klemmprofil Befestigung Holz-/Metallflügel zur Befestigung von Türflügeln aus Holz / Metall / Kunststoff an Levolan 60 / 120		1000 mm	EV1	146957
		1500 mm	EV1	146958
Klemmprofil Befestigung Holz-/Metallflügel Auf Maß			EV1	146959
Bodenführung Holzflügel Standard Ohne Befestigungsmaterial			verzinkt	002191
Bodenführung Glasflügel (Edelstahl) Für 8, 10, 12 mm Glas			Edelstahl	134990
Bodenführung Glasflügel (einstellbar) stufenlos einstellbar für Glasdicke 8-13,5 mm, mit Flauschband zur Geräuschreduzierung bei strukturierten Glasoberflächen, ohne Befestigungsmaterial			silberfarbig	120417
			Edelstahl ähnlich	148019
			nach RAL	149657
Griffmuschel, 8-12 mm Glas Geschlossen, Außendurchmesser 60 mm, Glasbohrung 40 mm			Edelstahl	138670
Griffmuschel, 15-80 mm Holz Außendurchmesser 60 mm, Flügelstärke bei Bestellung angeben			Edelstahl	127614
Türgriffstange konfiguriert			Edelstahl	127616

GEZE LEVOLAN 60 / LEVOLAN 120

Laufprofil

Rollenwagen Levolan 60

Rollenwagen Levolan 120

Levolan 60 SoftStop einseitig links

Levolan 60 SoftStopDuo

Levolan 120 SoftStop einseitig links

Abdeckprofil Front

Abdeckprofil Deckenbe-festigung

Zusatzprofil Festfeld Glas-befestigung

U-Profil Festfeld

Abdeckprofil Festfeld

Set stirnseitige Abdeckung

Glasdichtung für Festfeld

Set Befestigungsmaterial an Glas

Set Befestigungseinlage

Höhenausgleich

Set VSG Klebesicherung

Klemmprofil Befestigung Holz-/Metallflügel

Bodenführung Holzflügel

Bodenführung Glasflügel Edelstahl

Bodenführung Glasflügel einstellbar

Griffmuschel Glas geschlossen

Türgriffstange Edelstahl

GEZE PERLAN 140

GEZE Perlan 140

Der Allrounder unter den Beschlagsystemen

Der GEZE Perlan 140 ist ein Rollenschiebesystem für 1- und mehrflügelige sowie synchrone Schiebetüranlagen. Die Beschlagtechnik ist in dem 40 mm hohen Laufprofil integriert und für Flügelgewichte bis 140 kg einsetzbar. Das dezente Schiebesystem fügt sich in jedes Raumdesign ein und ermöglicht mit seinem umfangreichen Zubehör eine Vielzahl an eleganten und individuellen Lösungen für den dauerhaften Einsatz in stark frequentierten Wohn- und Arbeitsbereichen. Der Perlan 140 sorgt mit zwei Präzisionskugellagern pro Rollenwagen, seiner Laufbahngestaltung und den groß dimensionierten Laufrollen für hohe Laufruhe. Die innen liegenden, abgedichteten Kugellager bieten Korrosionsschutz für den leicht feuchten Innenraum. Das Laufprofil in eloxierter Leichtmetalllegierung vermindert Abrieb und gewährleistet ebenfalls einen erhöhten Korrosionsschutz. Da der Abstand des Flügels zur Wand über den Wandwinkel wählbar ist, kann die Tür auf individuelle Situationen eingestellt werden, z. B. für eine exakte Montage des Laufprofils bei Ungenauigkeiten am Mauerwerk. Durch das elegante Profil eignet sich der Perlan 140 hervorragend für die Montage im sichtbaren Bereich. Das Laufprofil ist auf Anfrage auch in gebogener Ausführung erhältlich.

Mit der Einzugsdämpfung **GEZE Perlan 140 SoftStop** wird die Tür sanft abgebremst und zieht sich selbstständig in die Nulllage zurück. Das sanfte Einziehen in die Endstellung schont Tür und Beschlag und erhöht die Lebensdauer. Der Perlan 140 SoftStop ist komplett im Laufprofil verborgen und hat eine Gesamthöhe von nur 40 mm. Es gibt ihn für Flügelbreiten zwischen 515 und 1700 mm sowie Flügelgewichte bis 80 kg.

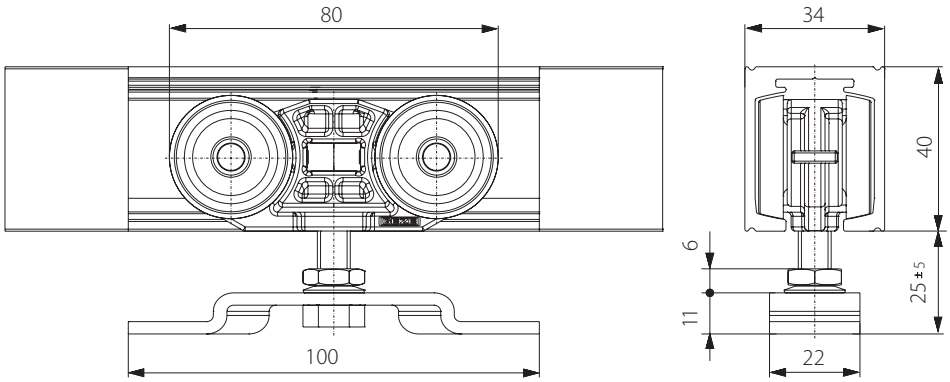

ANWENDUNGSBEREICH

- Für Holz-, Metall-, Kunststoff- und Glastüren
- Für Glasflügel sind diverse Zusatzteile erhältlich, z. B. Glasklemmplatte, Festfeldhalter oder GGS-Halter
- Für alle 1- oder mehrflügeligen und synchronen Schiebetüren
- Für Wand-, Decken- und Festfeldbefestigung
- Durch die Laufruhe und hochwertige Materialien insbesondere für Türen im stark frequentierten Wohn- und Bürobereich geeignet

TECHNISCHE DATEN

Produktmerkmale	GEZE Perlan 140
Flügelmaterial	Holz, Kunststoff, Metall, Glas
Flügelgewicht (max.)	140 kg
Flügelgewicht (max.) mit Einzugsdämpfung	80 kg
Prüfzyklen	100.000
Korrosionsschutz-Klasse	2
Montageart	Wandbefestigung, Deckenbefestigung
Teleskop	●
Automatisiert	●
Festfeld	●

● = ja

Standardmaße in mm

Flügelbreite (FB)	Länge Laufprofil (L)	Abstand Bohrungen (t)	Anzahl Bohrungen (n)	Abstand erste Bohrung (Mitte) zum Profilende (y)
500 - 840	1650	350	5	125
500 - 1040	2050	350	6	150
500 - 1240	2450	350	7	175
500 - 1440	2850	350	9	25
500 - 1640	3250	350	10	50
Lagerlänge (LL)	6000	350	18	25

Klasseneinteilung nach DIN EN 1527

GEZE Perlan 140								
Nutzungs-kategorie	Dauer der Funktions-fähigkeit	Türmasse	Feuer-beständigkeit	Sicherheit	Korrosions-beständigkeit	Schutz	Türart	Anfangs-reibung
-	6	3	-	1	2	-	1	3

Die Beschreibung der Klassen befindet sich am Ende des Kataloges.

ÜBERSICHT DER KOMPONENTEN

GEZE Perlan 140 SoftStopDuo Glasflügel mit Glasklemmplatte 30 mm und durchgehender Verblendung

1 = Laufprofil Perlan 140
2 = Endanschlag mit Auslöser für Perlan SoftStop
3 = Perlan SoftStopDuo
4 = Durchgehende Verblendung Glasklemmplatte 30 mm
5 = Glasklemmplatte 30 mm
6 = Stirnseitige Abdeckung Glasklemmplatte 30 mm
7 = Glasflügel (bauseits)
8 = Bodenführung Glasflügel (einstellbar)

SCHNITTZEICHNUNGEN

Der Beschlag kann direkt an der Decke oder mit einem Winkel an der Wand oder Decke befestigt werden.

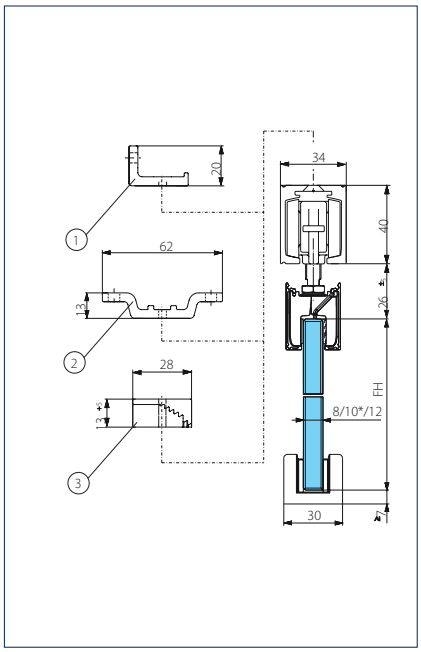

Wand - / Deckenmontage Glas mit Glasklemmplatte 30 und durchgehender Verblendung

FH = Flügelhöhe
1 = Wandwinkel
2 = Deckenwinkel
3 = Höhenausgleich

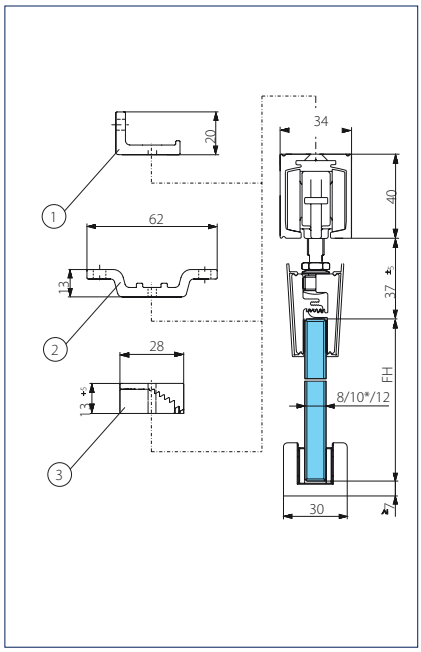

Wand - / Deckenmontage Glas mit Glasklemmplatte 45 und durchgehender Verblendung

FH = Flügelhöhe
1 = Wandwinkel
2 = Deckenwinkel
3 = Höhenausgleich

ÜBERSICHT DER KOMPONENTEN

GEZE Perlan 140 Holzflügel Deckenmontage

1 = Laufprofil Perlan 140
2 = Endanschlag Perlan 140
3 = Rollenwagen Perlan 140
4 = Aufhängeplatte Perlan 140
5 = Holzflügel (bauseits)
6 = Bodenführung Holzflügel

SCHNITTZEICHNUNGEN

Der Beschlag kann direkt an der Decke oder mit einem Winkel bzw. einer Platte an der Wand oder Decke befestigt werden.

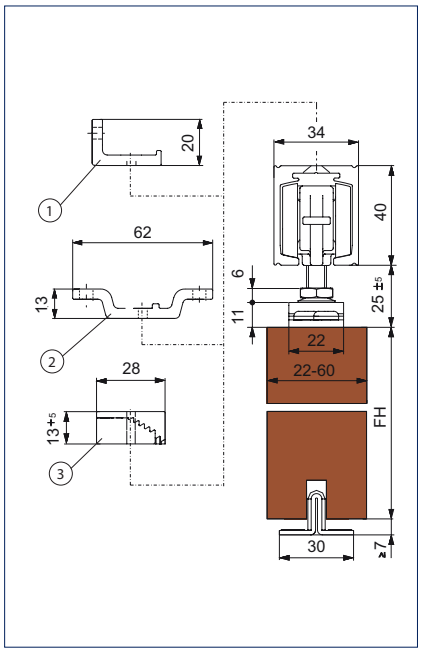

Wand- / Deckenmontage

FH = Flügelhöhe
1 = Wandwinkel
2 = Deckenwinkel
3 = Höhenausgleich

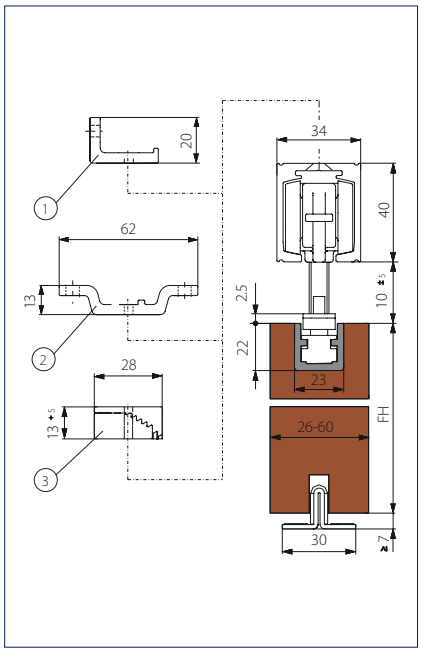

Wand- / Deckenmontage Aufhängeprofil versenkt

FH = Flügelhöhe
1 = Wandwinkel
2 = Deckenwinkel
3 = Höhenausgleich

GEZE PERLAN 140

ÜBERSICHT DER KOMPONENTEN

GEZE Perlan 140 SoftStop einseitig Holzflügel Deckenmontage Aufhängeprofil versenkt

1 = Laufprofil Perlan 140
2 = Endanschlag Perlan 140
3 = Endanschlag mit Auslöser für Perlan SoftStop
4 = Perlan SoftStop einseitig
5 = Aufhängeprofil versenkt
6 = Holzflügel (bauseits)
7 = Bodenführung Holzflügel

BESTELLINFORMATION PERLAN 140

Bezeichnung	Flügelbreite von bis	Länge	Ausführung	Id.Nr.
Set Perlan 140 für Holzflügel Für Deckenbefestigung mit Aufhängeplatte Standard, bis 140 kg Flügelgewicht	500 mm 840 mm	1650 mm	EV1	119353
	500 mm 1040 mm	2050 mm	EV1	119354
	500 mm 1240 mm	2450 mm	EV1	119355
	500 mm 1440 mm	2850 mm	EV1	119356
	500 mm 1640 mm	3250 mm	EV1	119357
Set Perlan 140 für Holzflügel Für Wandbefestigung mit Aufhängeplatte und Wandwinkel Standard, bis 140 kg Flügelgewicht	500 mm 840 mm	1650 mm	EV1	119337
	500 mm 1040 mm	2050 mm	EV1	119338
	500 mm 1240 mm	2450 mm	EV1	119339
	500 mm 1440 mm	2850 mm	EV1	119340
	500 mm 1640 mm	3250 mm	EV1	119351
Set Perlan 140 für Glasflügel Für Deckenbefestigung mit Glasklemmplatte 45 mm einzeln verblendet, bis 140 kg Flügelgewicht	500 mm 840 mm	1650 mm	EV1	134833
	500 mm 1040 mm	2050 mm	EV1	134834
	500 mm 1240 mm	2450 mm	EV1	134835
	500 mm 840 mm	1650 mm	Edelstahl ähnlich	134843
	500 mm 1040 mm	2050 mm	Edelstahl ähnlich	134844
	500 mm 1240 mm	2450 mm	Edelstahl ähnlich	134845

Bezeichnung	Flügelbreite von bis	Länge	Ausführung	Id.Nr.
Set Perlan 140 für Glasflügel Für Wandbefestigung mit verdecktem Wandwinkel und Glasklemmplatte 45 mm einzeln verblendet, bis 140 kg Flügelgewicht	500 mm 840 mm	1650 mm	EV1	134836
	500 mm 1040 mm	2050 mm	EV1	134837
	500 mm 1240 mm	2450 mm	EV1	134839
	500 mm 840 mm	1650 mm	Edelstahl ähnlich	134846
	500 mm 1040 mm	2050 mm	Edelstahl ähnlich	134847
	500 mm 1240 mm	2450 mm	Edelstahl ähnlich	134848
Set Perlan 140 für Holzflügel Für Deckenbefestigung mit Aufhängeplatte Standard und Perlan SoftStop, bis 80 kg Flügelgewicht. Perlan SoftStop einseitig, bei Laufprofil 2450 mm beidseitig.	535 mm 1000 mm	2050 mm	EV1	134887
	860 mm 1240 mm	2450 mm	EV1	134888
Set Perlan 140 für Holzflügel Für Wandbefestigung mit Aufhängeplatte, Wandwinkel Standard und Perlan SoftStop, bis 80 kg Flügelgewicht. Perlan SoftStop einseitig, bei Laufprofil 2450 mm beidseitig.	535 mm 1000 mm	2050 mm	EV1	134891
	860 mm 1240 mm	2450 mm	EV1	134892
Set Perlan 140 für Glasflügel Für Deckenbefestigung mit Glasklemmplatte einzeln verblendet und Perlan SoftStop, bis 80 kg Flügelgewicht. Perlan SoftStop einseitig, bei 2450 mm Laufprofil beidseitig.	575 mm 1000 mm	2050 mm	EV1	134851
	900 mm 1240 mm	2450 mm	EV1	134852
	575 mm 1000 mm	2050 mm	Edelstahl ähnlich	134857
	900 mm 1240 mm	2450 mm	Edelstahl ähnlich	134858
Set Perlan 140 für Glasflügel Für Wandbefestigung mit verdecktem Wandwinkel, Glasklemmplatte einzeln verblendet und Perlan SoftStop, bis 80 kg Flügelgewicht. Bei Laufprofillänge 2050 mm Perlan SoftStop einseitig, bei Laufprofillänge 2450 mm Perlan SoftStop beidseitig.	575 mm 1000 mm	2050 mm	EV1	134854
	900 mm 1240 mm	2450 mm	EV1	134855
	575 mm 1000 mm	2050 mm	Edelstahl ähnlich	134860
	900 mm 1240 mm	2450 mm	Edelstahl ähnlich	134861
Zubehör				
Set Perlan SoftStop kurze Version, einseitig gedämpft, bis 80 kg Im Set sind enthalten: 2 x Rollenwagen mit Dämpfereinheit einseitig, 2 x Endanschlag, 1 x Auslöser mit Befestigungsschraube, 2 x Aufhängeplatte Standard	575 mm 900 mm			128876
Set Perlan SoftStop mittlere Version, einseitig gedämpft, bis 80 kg Im Set sind enthalten: 2 x Rollenwagen mit Dämpfereinheit einseitig, 2 x Endanschlag, 1 x Auslöser mit Befestigungsschraube, 2 x Aufhängeplatte Standard	900 mm 1290 mm			128877
Set Perlan SoftStopDuo, beidseitig gedämpft, bis 80 kg Im Set sind enthalten: 2 x Rollenwagen mit Dämpfereinheit beidseitig, 2 x Endanschlag, 2 x Auslöser mit Befestigungsschrauben, 2 x Aufhängeplatte Standard	750 mm 1290 mm			150071
Set Perlan SoftStop lange Version, beidseitig gedämpft, bis 80 kg Im Set sind enthalten: 2 x Rollenwagen mit Dämpfereinheit beidseitig, 2 x Endanschlag, 2 x Auslöser mit Befestigungsschrauben, 2 x Aufhängeplatte Standard	1290 mm 1700 mm			128891
Zubehörset Grundkomponenten Perlan 140 für Wandmontage, bestehend aus: 2 x Rollenwagen, 2 x Endanschlag, 2 x Aufhängeplatte, 1 x Feststellfeder, 2 x Aufhängeschraube, 2 x stirnseitige Abdeckung, 1 x Bodenführung Holz, inkl. Wandwinkel Standard (Länge = verwendbar bis Laufprofillänge)	500 mm 840 mm	1650 mm		119358
	500 mm 1240 mm	2450 mm		119359
	500 mm 1640 mm	3250 mm		119360
Zubehörset Grundkomponenten Perlan 140 für Deckenmontage, bestehend aus: 2 x Rollenwagen, 2 x Endanschlag, 2 x Aufhängeplatte, 1 x Feststellfeder, 2 x Aufhängeschraube, 2 x stirnseitige Abdeckung, 1 x Bodenführung Holz	500 mm 1640 mm			119361
Zubehörset Grundkomponenten Perlan 140 KS korrosionsgeschützt für den Außenbereich, für Deckenmontage, bestehend aus: 2 x Rollenwagen, 2 x Endanschlag, 2 x Aufhängeplatte, 1 x Feststellfeder, 2 x Aufhängeschraube, 2 x stirnseitige Abdeckung	500 mm 1640 mm			119510

GEZE PERLAN 140

Bezeichnung	Flügelbreite von bis	Länge	Ausführung	Id.Nr.
Zubehörset Grundkomponenten Perlan 140 KS korrosionsgeschützt für den Außenbereich, für Wandmontage, bestehend aus: 2 x Rollenwagen, 2 x Endanschlag, 2 x Aufhängeplatte, 1 x Feststellfeder, 2 x Aufhängeschraube, 2 x stirnseitige Abdeckung, inkl. Wandwinkel Standard (Länge = verwendbar bis Laufprofillänge)	500 mm 840 mm	1650 mm		119507
	500 mm 1240 mm	2450 mm		119508
	500 mm 1640 mm	3250 mm		119509
Laufprofil Perlan 140 mit Senkbohrungen (vorbereitet für Perlan SoftStop)		1650 mm	EV1	135046
		2050 mm	EV1	135047
		2450 mm	EV1	135048
		2850 mm	EV1	142518
		3250 mm	EV1	142519
		6000 mm	EV1	128660
		1650 mm	Edelstahl ähnlich	135049
		2050 mm	Edelstahl ähnlich	135050
		2450 mm	Edelstahl ähnlich	135061
		6000 mm	Edelstahl ähnlich	128662
Laufprofil Perlan 140 mit Senkbohrungen, auf Maß (vorbereitet für Perlan SoftStop)			EV1	128661
			Edelstahl ähnlich	128663
Stirnseitige Abdeckung Laufprofil Perlan			schwarz	119649
Endanschlag Perlan 140 (auch KS) Stahlteile aus Edelstahl				119362
Flügelanschlag				000339
Feststellfeder				064242
Set Aufhängeprofil versenkt 2 Stück, zum Einfräsen in den Holzflügel, inklusive Aufhängeschrauben und flachem Gabelschlüssel zur Höhenverstellung				138015
Aufhängeplatte Perlan 140 ohne Befestigungsmaterial				064236
Aufhängeplatte Perlan 140 KS korrosionsgeschützt, zur Verwendung im Außenbereich und aggressiven Umgebungen, ohne Befestigungsmaterial			Edelstahl	117355
Aufhängeschraube Perlan 140 Mit Kombimutter				063839
Aufhängeschraube Perlan 140 KS Mit Kombimutter			Edelstahl	117357
Endanschlag mit einstellbarer Feststellfeder				069274
Deckenwinkel Perlan 140 Mit Befestigungsschraube Laufprofil				119315
Wandwinkel Perlan 140 KS korrosionsgeschützt, zur Verwendung im Außenbereich und aggressiven Umgebungen, mit Nutenstein und Befestigungsschraube Laufprofil				119319
Wandwinkel Perlan 140 Mit Nutenstein und Befestigungsschraube Laufprofil				119318
Bodenführung Holzflügel Standard Ohne Befestigungsmaterial			verzinkt	002191
Bodenführung Glasflügel (Edelstahl) Für 8, 10, 12 mm Glas			Edelstahl	134990
Bodenführung Glasflügel (einstellbar) stufenlos einstellbar für Glasdicke 8-13,5 mm, mit Flauschband zur Geräuschreduzierung bei strukturierten Glasoberflächen, ohne Befestigungsmaterial			silberfarbig	120417
			Edelstahl ähnlich	148019
			nach RAL	149657
Puffer für durchgehende Bodenführung				124655
Puffer für durchgehende Glasbodenführung				124656

GEZE PERLAN 140

Bezeichnung	Flügelbreite von bis	Länge	Ausführung	Id.Nr.
Set Höhenausgleich/Deckendistanz stufenlos 6 Stück, stufenloser Höhenausgleich von 13 mm bis 18 mm. Zur Anwendung bei Deckenmontage mit Clipsblende 100/145 sowie zum allgemeinen Einsatz bei unebenem Deckenverlauf				138099
Griffmuschel, 8-12 mm Glas Geschlossen, Außendurchmesser 60 mm, Glasbohrung 40 mm			Edelstahl	138670
Griffmuschel, 15-80 mm Holz Außendurchmesser 60 mm, Flügelstärke bei Bestellung angeben			Edelstahl	127614
Türgriffstange konfiguriert			Edelstahl	127616

Laufprofil

Perlan Rollenwagen

Perlan SoftStop einseitig

Perlan SoftStopDuo

Perlan SoftStop beidseitig

Stirnseitige Abdeckung Laufprofil Perlan

Endanschlag

Feststellfeder

Aufhängeprofil versenkt

Aufhängeplatte

Aufhängeschraube

Endanschlag mit einstellbarer Feststellfeder

Deckenwinkel

Wandwinkel

Bodenführung Holzflügel

Bodenführung Glasflügel Edelstahl

Bodenführung Glasflügel einstellbar

Höhenausgleich

Griffmuschel Glas geschlossen

Türgriffstange Edelstahl

GEZE GLASKLEMMPLATTEN

GEZE GLASKLEMMPLATTEN

GEZE Glasklemmplatten 30 mm und 45 mm

Unauffällig und montagefreundlich für die GEZE Schiebesysteme Rollan und Perlan

Die GEZE Glasklemmplatten bieten einen höheren Montagekomfort ohne aufwendige Glasbearbeitung. Durch die vollständige Verblendung der Aufhängeplatten entsteht eine durchgehende Optik. Die Klemmplatte ist in allen RAL-Farben erhältlich. Da der Spalt zwischen Klemmplatte und Laufprofil kaum sichtbar ist, entfällt die Notwendigkeit einer bauseitigen Verblendung.

Die Glasklemmplatte mit einer Bauhöhe von 30 mm für Flügelgewichte bis 80 kg ist bei der Installation in einer Standard-Wandtaschenzarge nicht sichtbar. Ihre Länge von nur 110 mm ermöglicht eine vielseitige Verwendung für fast alle Türbreiten. Die Glasklemmplatte passt bei GEZE Perlan AUT / Perlan AUT-NT verdeckt unter die Clipsblende 100, wodurch ein Komplettsystem für automatisierte Glastüren entsteht.

Die Glasklemmplatte mit einer Bauhöhe von 45 mm trägt Flügelgewichte bis 140 kg und beim Rollan bis 80 kg. Sie ist für alle gängigen Glasstärken verwendbar und lässt sich über die innen liegende Verzahnung auf die jeweilige Glasstärke einstellen. Dadurch werden Montage und Demontage erheblich erleichtert.

GEZE Glasklemmplatte 30 mm

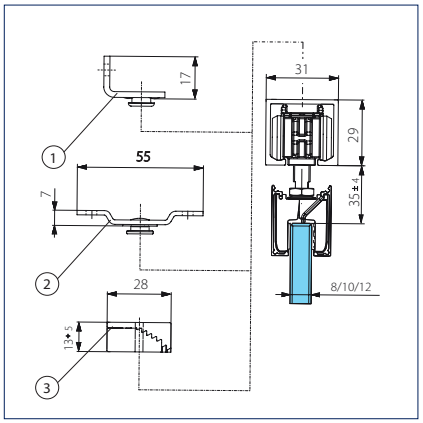

Rollan mit Glasklemmplatte 30 mm
1 = Wandwinkel
2 = Deckenwinkel
3 = Höhenausgleich

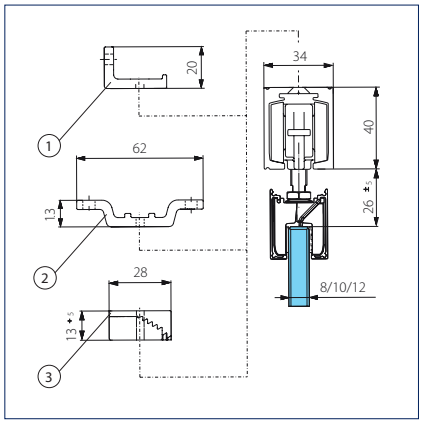

Perlan mit Glasklemmplatte 30 mm
1 = Wandwinkel
2 = Deckenwinkel
3 = Höhenausgleich

GEZE Glasklemmplatte 45 mm

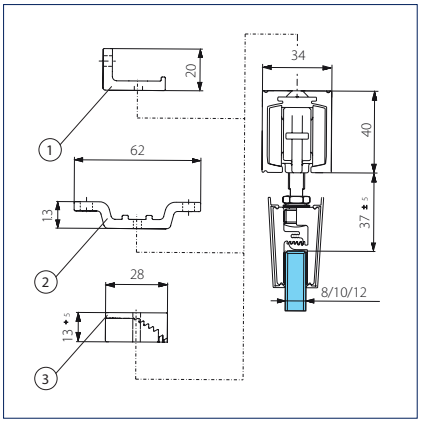

Perlan mit Glasklemmplatte 45 mm
1 = Wandwinkel
2 = Deckenwinkel
3 = Höhenausgleich

ANWENDUNGSBEREICH

- Für alle GEZE Schiebesysteme
- Für ESG 8, 10, 12 mm sowie VSG bis 12,76 mm mit zusätzlichem VSG-Klebekit (ohne Glasbearbeitung)
- Glasklemmplatte 30 mm für Flügelgewichte bis 80 kg
- Glasklemmplatte 45 mm für Flügelgewichte bis 140 kg bzw. bis zu dem zulässigen Höchstgewicht des jeweiligen Beschlagsystems

BESTELLINFORMATION

Bezeichnung	Länge	Ausführung	Id.Nr.
Set Glasklemmplatte 30 mm durchgehend verblendet Bestehend aus 2 Stk. Glasklemmplatten inkl. Aufhängeschrauben, durchgehende Verblendung auf Maß und stirnseitigen Abdeckungen, EV1 oder Edelstahl ähnlich, bis 80 kg Flügelgewicht, für 8-12 mm ESG			142368
Set Glasklemmplatte 30 mm einzeln verblendet Bestehend aus 2 Stk. Glasklemmplatten inkl. Aufhängeschrauben, Abdeckprofilen einzeln und stirnseitigen Abdeckungen, bis 80 kg Flügelgewicht, für 8-12 mm ESG		EV1	142365
		Edelstahl ähnlich	142366
		nach RAL	142367
Set Glasklemmplatte 30 mm ohne Abdeckung Bestehend aus 2 Stk. Glasklemmplatten inkl. Aufhängeschrauben, bis 80 kg Flügelgewicht, für 8-12 mm ESG			142364
Set Glasklemmplatte 45 mm ohne Abdeckung Bestehend aus 2 Stk. Glasklemmplatten inkl. Aufhängeschrauben, bis 140 kg Flügelgewicht, für 8-12 mm ESG			125586
Set Glasklemmplatte 45 mm einzeln verblendet Bestehend aus 2 Stk. Glasklemmplatten inkl. Aufhängeschrauben, Abdeckprofilen einzeln und stirnseitigen Abdeckungen, bis 140 kg Flügelgewicht, für 8-12 mm ESG		EV1	125585
		Edelstahl ähnlich	134986
		nach RAL	126216
Set Glasklemmplatte 45 mm durchgehend verblendet Bestehend aus 2 Stk. Glasklemmplatten inkl. Aufhängeschrauben, durchgehende Verblendung auf Maß und stirnseitigen Abdeckungen, EV1 oder Edelstahl ähnlich, bis 140 kg Flügelgewicht, für 8-12 mm ESG			125588
Zubehör			
Abdeckprofil Glasklemmplatte 30 mm Für durchgehende Verblendung, auf Maß		EV1	141695
		Edelstahl ähnlich	141696
		nach RAL	141697
Abdeckprofil Glasklemmplatte 30 mm Für durchgehende Verblendung, 2 Stück Profile	3000 mm	EV1	142371
	3000 mm	Edelstahl ähnlich	142372
Abdeckprofil Glasklemmplatte 30 mm Für einzelne Verblendung von 2 Glasklemmplatten		EV1	144032
		Edelstahl ähnlich	144033
Set Endstücke für Glasklemmplatte 30 mm 2 Stk. Endstücke für die Montage auf der Flügelaußenseite zur Befestigung der durchgehenden Verblendung und Seitenkappen, erforderlich bei seitlichem Überstand Blende zu Glasklemmplatte > 200 mm			142373
Set stirnseitige Abdeckung Glasklemmplatte 30 mm für 2 Glasklemmplatten		EV1	143346
		schwarz	142369
		Edelstahl ähnlich	143347
		nach RAL	142370
Klemmeinlage Glasklemmplatte 30 mm für 2 Glasklemmplatten, zur Verwendung mit 12,7 mm (1/2 inch) ESG			142634
Set VSG Klebesicherung zur Verwendung bei VSG-Glas in Verbindung mit Glasklemmplatte 30 mm, für 2 Klemmplatten, ohne Klebstoff			142386
Abdeckprofil Glasklemmplatte 45 mm Für durchgehende Verblendung, auf Maß		EV1	127628
		Edelstahl ähnlich	135033
		nach RAL	126108
Abdeckprofil Glasklemmplatte 45 mm Für durchgehende Verblendung, 1 Stück Profil	3000 mm	EV1	126107
	3000 mm	Edelstahl ähnlich	135034
Set Endstücke für Glasklemmplatte 45 mm 2 Stk. Endstücke für die Montage auf der Flügelaußenseite zur Befestigung der durchgehenden Verblendung und Seitenkappen			133740
Set stirnseitige Abdeckung Glasklemmplatte 45 mm für 2 Glasklemmplatten		EV1	137359
		schwarz	125582
		Edelstahl ähnlich	137360
		nach RAL	127498
Klemmeinlage Glasklemmplatte 45 mm für 2 Glasklemmplatten, zur Verwendung mit 12,7 mm (1/2 inch) ESG			133022
Set VSG Klebesicherung zur Verwendung bei VSG-Glas in Verbindung mit Glasklemmplatte 45 mm, für 2 Klemmplatten, ohne Klebstoff			133099

PERLAN 140 SYSTEMVARIANTEN UND AUTOMATISIERUNG

GEZE PERLAN 140 FESTFELD

GEZE Perlan 140 Festfeld

Die integrierte Lösung GEZE Perlan 140 mit Festfeld schafft transparente und komfortable Durchgänge. Die nahezu unsichtbaren Boden- und Seitenprofile erzeugen ein durchgängiges Erscheinungsbild und verstärken das großzügige Raumgefühl der Glasoptik. Die Montage erfolgt schnell und einfach: Die Festfelder werden mithilfe von Gummidichtungen wahlweise in Schwarz oder Grau sicher gehalten, ein Verkleben ist nicht notwendig. Perlan 140 mit Festfeld ist als Profil-Komplettset 3 m zur selbstständigen Konfektionierung erhältlich, alle Profile und Zubehörteile können aber auch einzeln bestellt werden.

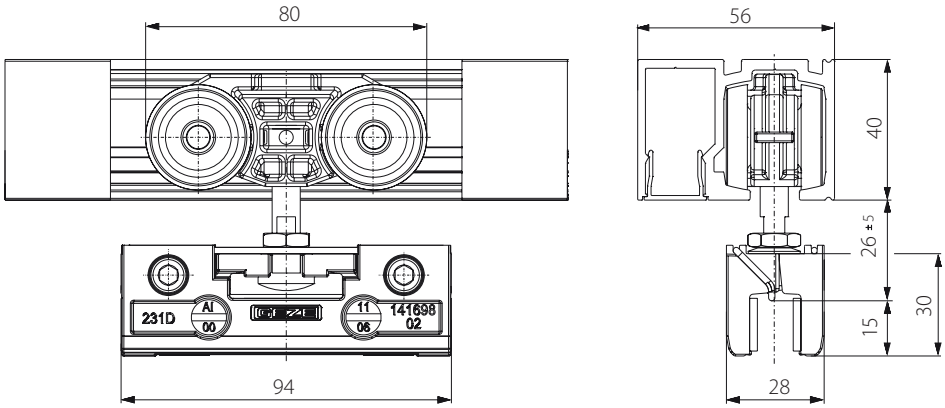

ANWENDUNGSBEREICH

- Für Schiebeflügel mit Festverglasungen
- Für alle Standardtürbreiten
- Für Festfelder bis 13 mm ESG oder VSG
- Mit nahezu allen Perlan 140 Komponenten als System kombinierbar

TECHNISCHE DATEN

Produktmerkmale	GEZE Perlan 140 Festfeld
Flügelmaterial	Glas
Flügelanzahl	1-flügelig, 2-flügelig
Montageart	Deckenbefestigung
Automatisiert	●
Festfeld	●
Duosync	●

● = ja

ÜBERSICHT DER KOMPONENTEN

GEZE Perlan 140 Festfeld Glasflügel mit Glasklemmplatte 30 mm Deckenmontage mit durchgehender Verblendung

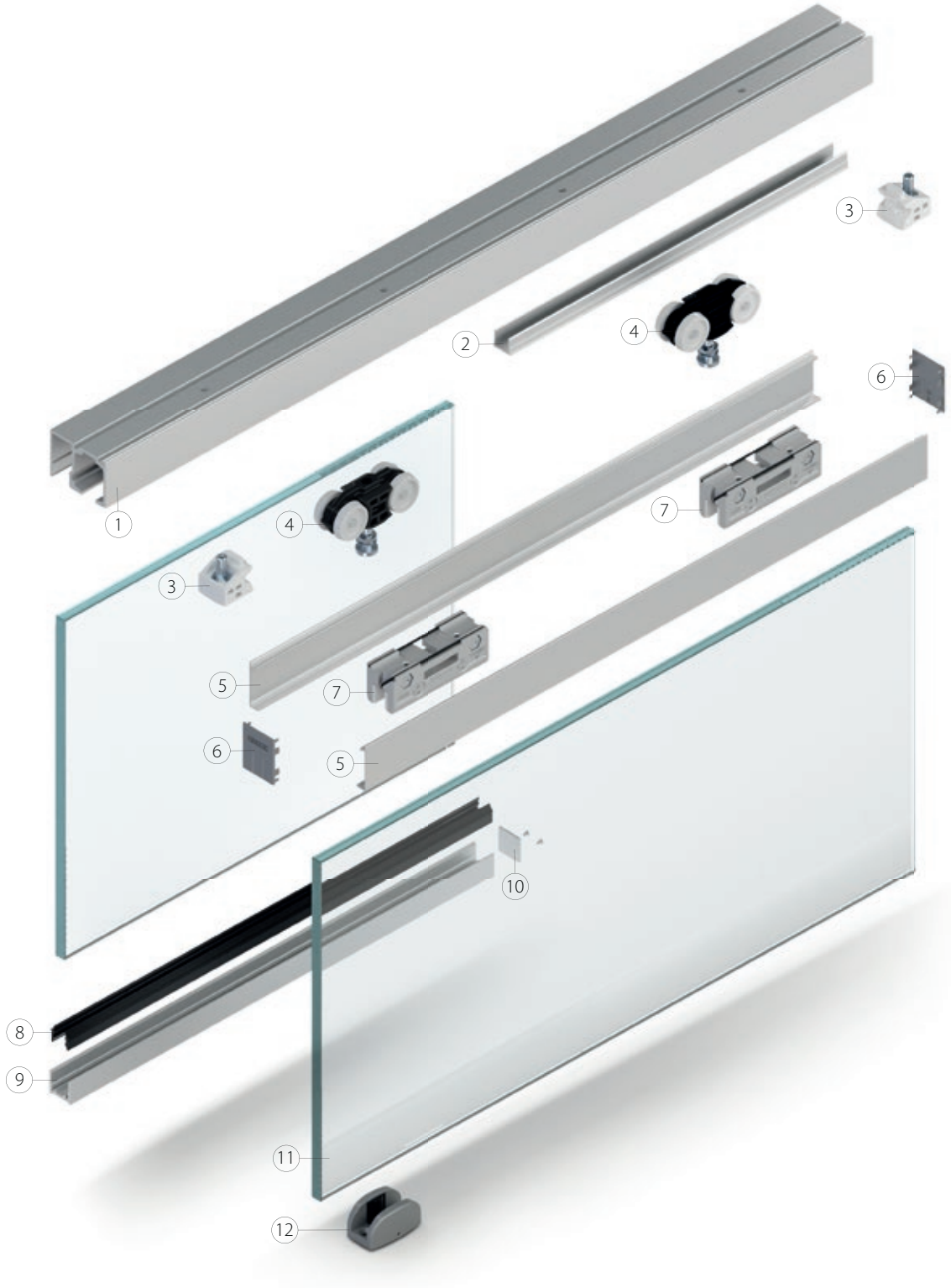

1 = Lauf- und Festfeldprofil Perlan 140
2 = Abdeckprofil Festfeld
3 = Endanschlag Perlan 140
4 = Rollenwagen Perlan 140
5 = Durchgehende Verblendung Glasklemmplatte 30 mm
6 = Stirnseitige Abdeckung Glasklemmplatte 30 mm
7 = Glasklemmplatte 30 mm
8 = Glasdichtungen
9 = U-Profil Festfeld
10 = Stirnseitige Abdeckung U-Profil Festfeld
11 = Glasflügel (bauseits)
12 = Bodenführung Glasflügel (einstellbar)

GEZE PERLAN 140 FESTFELD

SCHNITTZEICHNUNGEN

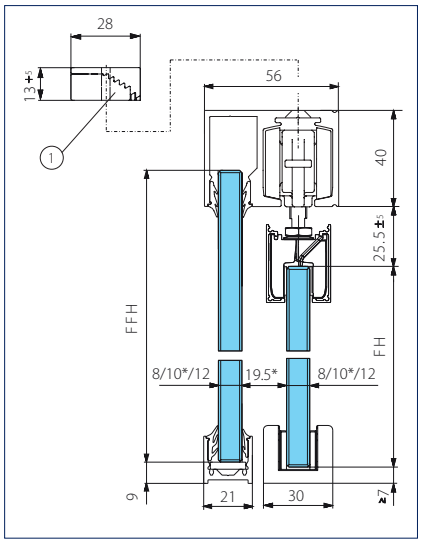

Festfeldmontage Glas mit Glasklemmplatte 30, verblendet

* = Abhängigkeitsmaß dargestellt mit 10 mm Scheibendicke
FH = Flügelhöhe
FFH = Festfeldhöhe
1 = Höhenausgleich

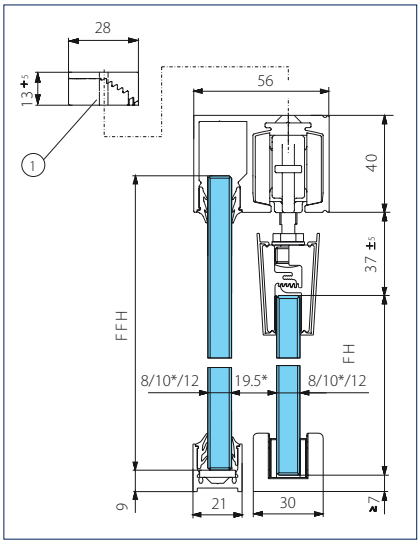

Festfeldmontage Glas mit Glasklemmplatte 45, verblendet

* = Abhängigkeitsmaß dargestellt mit 10 mm Scheibendicke
FH = Flügelhöhe
FFH = Festfeldhöhe
1 = Höhenausgleich

BESTELLINFORMATION

Bezeichnung	Länge	Ausführung	Id.Nr.
Laufprofil Perlan 140 Festfeld	3000 mm	EV1	126962
	6000 mm	EV1	126963
	6050 mm	Edelstahl ähnlich	128344
Laufprofil Perlan 140 Festfeld Auf Maß		EV1	128077
		Edelstahl ähnlich	128345
Laufprofil Perlan 140 Festfeld mit Senkbohrung	6050 mm	EV1	128652
	6050 mm	Edelstahl ähnlich	128654
Laufprofil Perlan 140 Festfeld mit Senkbohrung Auf Maß		EV1	128653
		Edelstahl ähnlich	128655
Set Perlan Festfeld nach Kundenwunsch konfiguriert			128079
Set Perlan Festfeld Komplettset Profile, bestehend aus: 3 m Laufprofil Perlan Festfeld, 1,5 m Abdeckprofil, 4,5 m U-Profil, 12 m Dichtungsgummi		EV1	126995
Zubehör			
Abdeckprofil Festfeld für Perlan / Levolan 60 / 120 zur Verblendung des ungenutzten Festfeldbereichs bei Perlan / Levolan 60 / 120 sowie oberer Abdeckung bei Glasmontage Levolan 60 / 120	6000 mm	EV1	127003
	6050 mm	Edelstahl ähnlich	128342
Abdeckprofil Festfeld für Perlan / Levolan 60 / 120 Auf Maß		EV1	128078
		Edelstahl ähnlich	128343
U-Profil Perlan/ Levolan Festfeld	6000 mm	EV1	126965
	6050 mm	Edelstahl ähnlich	128294
U-Profil Festfeld Auf Maß		EV1	128076
		Edelstahl ähnlich	128295
Glasdichtung für Festfeld Perlan / Levolan für 8 / 10 / 12 mm Glasdicke	12000 mm	schwarz	158650
	12000 mm	grau	126869
Set stirnseitige Abdeckung mit 2 Stück Verglasungsauflagen zur Verwendung mit U-Profil Festfeld bei Perlan / Levolan, bestehend aus: stirnseitige Abdeckung, 2 x Schrauben, 2 x Verglasungsklotz 15 x 3 mm		EV1	127001
		Edelstahl ähnlich	128361

Laufprofil Festfeld

U-Profil Festfeld

Abdeckprofil Festfeld

Glasdichtung für Festfeld

GEZE Perlan AUT-NT

Die einfache Art der Schiebetürautomation

GEZE Perlan AUT-NT ist eine einfache, elegante und kostengünstige Lösung zur Automatisierung leichter Schiebetüren bis 80 kg im Innenbereich mit allen Komfort- und Sicherheitsfunktionen einer vollwertigen Automatiktür. Durch die komfortable Push&Go-Funktion wird der Antrieb bei leichtem Anschieben des Türflügels selbsttätig in Bewegung gesetzt. Die Öffnungsgeschwindigkeit von bis zu 0,3 m/s sowie das sanfte Anfahren und Abbremsen des Antriebs unterstützen den Begehkomfort. Verschiedene Betriebsarten ermöglichen eine Anpassung an individuelle Nutzerwünsche. Perlan AUT-NT bewegt die Tür sicher und nahezu lautlos.
Der Antrieb erfüllt alle Vorgaben für einen Low-Energy-Betrieb nach DIN EN 18650 und DIN EN 16005. Somit ist eine Absicherung mit zusätzlicher Sicherheitssensorik nicht mehr notwendig. Bei Stromausfall kann die Tür mit der Hand geöffnet und im Notfall sicher begangen werden. Perlan AUT-NT eignet sich für Holz- und Glastüren und kann mit dem Standardzubehör des Rollenschiebebeschlagsystems GEZE Perlan 140 in nahezu jeder Einbausituation und an jedem Türblatt verwendet werden.

Perlan AUT-NT lässt sich als Standard-Set oder konfektioniert auf der Baustelle an alle Flügelbreiten von 500 bis 3000 mm flexibel angepassen.

1 2 3 4 5 6

Systemkomponenten
1 = Umlenkrolle
2 = Perlan AUT-NT Antrieb
3 = Zahnriemen
4 = Mitnehmer für Glasklemmplatte
5 = Netzteil
6 = Taster mit Steuerung

ANWENDUNGSBEREICH

- Low-Energy-Schiebetürantrieb gemäß DIN 18650 / EN 16005
- Zur Automatisierung von Innentüren bis max. 80 kg
- Für alle 1- und mehrflügeligen Perlan Schiebetüren
- Max. Geschwindigkeit bis 0,3 m/s einstellbar
- Insbesondere zur Automatisierung von Schiebetüren im Wohnbereich geeignet

TECHNISCHE DATEN

Produktmerkmale	GEZE Perlan AUT-NT
Flügelmaterial	Holz, Kunststoff, Metall, Glas
Systemgewicht (max.)	80 kg
Flügelanzahl	1-flügelig, 2-flügelig
Montageart	Wandbefestigung, Deckenbefestigung
Automatisiert	●
Festfeld	●
Produkt geprüft nach	DIN 18650, EN 16005

● = ja

GEZE PERLAN AUT-NT

ÜBERSICHT DER KOMPONENTEN

GEZE Perlan AUT-NT Glasflügel Wandmontage mit Glasklemmplatte 30 mm und Clipsblende 100

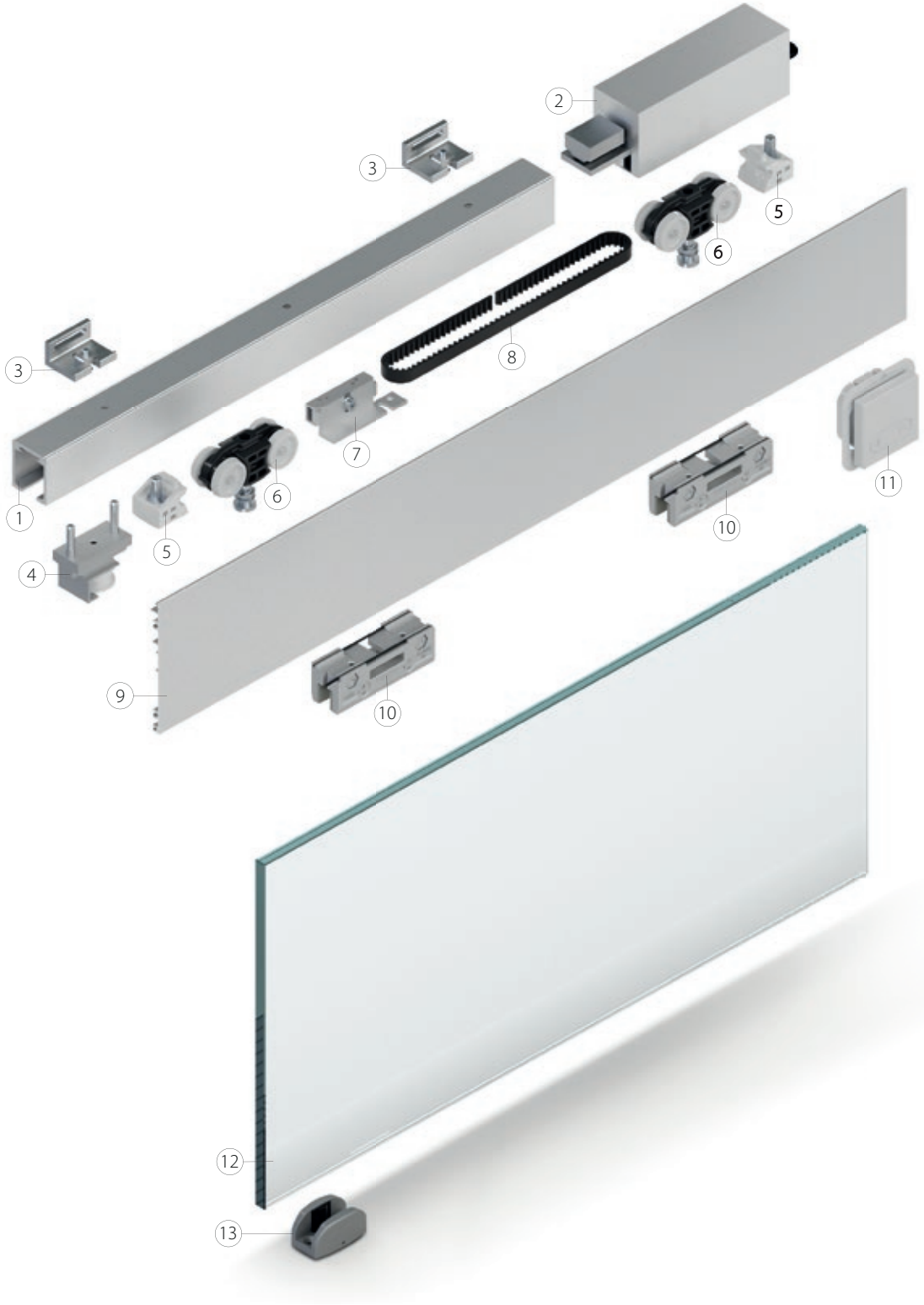

1 = Laufprofil Perlan 140
2 = Antrieb Perlan AUT-NT
3 = Wandwinkel
4 = Umlenkrolle
5 = Endanschlag Perlan 140
6 = Rollenwagen Perlan 140
7 = Mitnehmer Glasklemmplatte 30 mm
8 = Zahnriemen
9 = Clipsblende 100
10 = Glasklemmplatte 30 mm
11 = Taster mit Steuerung
12 = Glasflügel (bauseits)
13 = Bodenführung Glasflügel (einstellbar)

Die Befestigung kann mit Höhenausgleich an der Decke bzw. mit einem Winkel an der Wand erfolgen.

SCHNITTZEICHNUNGEN

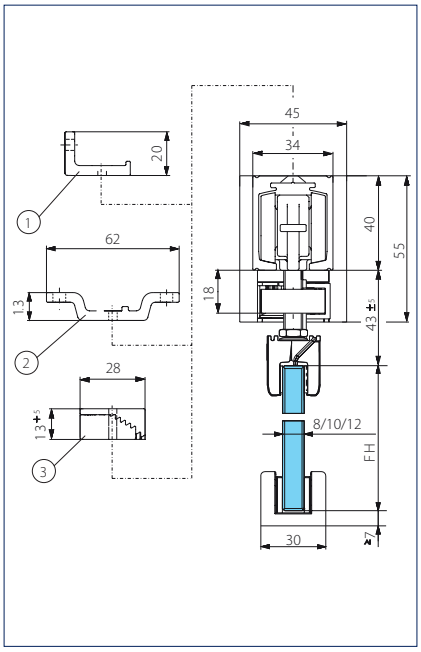

Wand- / Deckenmontage Glas

FH = Flügelhöhe
1 = Wandwinkel
2 = Deckenwinkel
3 = Höhenausgleich

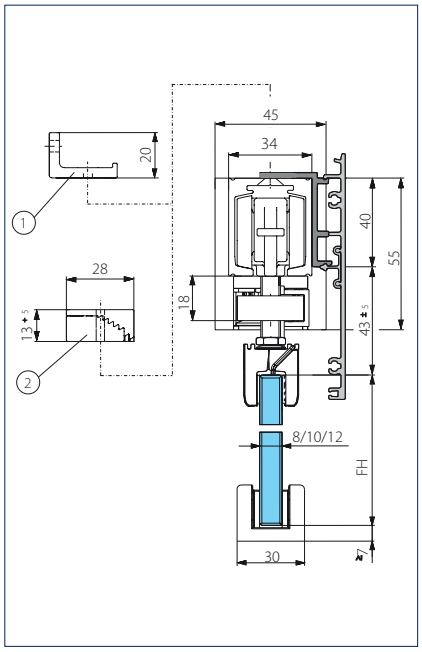

Wand- / Deckenmontage Glas mit Clipsblende 100, einseitig

FH = Flügelhöhe
1 = Wandwinkel
2 = Deckenwinkel
3 = Höhenausgleich

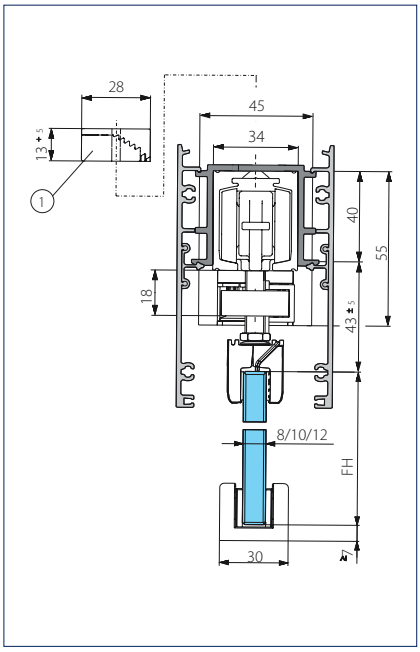

Wand- / Deckenmontage Glas mit Clipsblende 100, beidseitig

FH = Flügelhöhe
1 = Wandwinkel
2 = Deckenwinkel
3 = Höhenausgleich

BESTELLINFORMATION

Bezeichnung	Länge	Ausführung	Id.Nr.
Set Perlan AUT-NT für Holzflügel Zur Automatisierung von 1- oder 2-flügeligen Perlan Schiebetüren bis 80 kg Flügelgewicht. Set bestehend aus: 1 x Steuerung mit Taster, 1 x Netzteil, 1 x Antriebseinheit mit 2,5 m Steuerungskabel, 1 x Umlenkrolle, 1 x Mitnehmer Flügel, Zahnriemen 12,5 m. Für 2-flügelige Türen zusätzlicher Mitnehmer erforderlich			139924
Set Perlan AUT-NT für Glasflügel Zur Automatisierung von 1- oder 2-flüglig en Perlan Schiebetüren bis 80 kg Flügelgewicht. Set bestehend aus: 1 x Steuerung mit Taster, 1 x Netzteil, 1 x Antriebseinheit mit 2,5 m Steuerungskabel, 1 x Umlenkrolle, 1 x Mitnehmer Glasklemmplatte 45 mm, Zahnriemen 12,5 m. Für 2-flüglige Türen zusätzlicher Mitnehmer erforderlich			139925
Zubehör			
GEZE Flächentaster Kunststoff Sehr flaches Design, Schutzart IP 30, H = 180 mm		Edelstahl ähnlich	114077
		weiß	114078
Mitnehmer Glasklemmplatte 30 mm für Perlan AUT-NT + Duosync, inklusive 2 x verlängerte Aufhängeschrauben			143295
Mitnehmer Glasklemmplatte 45 mm für Perlan AUT-NT + Duosync, inklusive 2 x verlängerte Aufhängeschrauben			134281
Mitnehmer Holz für Perlan AUT-NT / Duosync, inklusive 2 x verlängerte Aufhängeschrauben			134280
Motorkabel Perlan AUT-NT	100.000 mm		141440
Motorkabel Perlan AUT-NT auf Maß			141452
Zahnriemen Perlan AUT-NT	78.000 mm		141500
Zahnriemen Perlan AUT-NT auf Maß			141561
Netzteil Perlan AUT-NT			139994

GEZE PERLAN 140 GGS

GEZE Perlan 140 GGS

Der elegante Designbeschlag für Ganzglassysteme

Ganzglassysteme (GGS) werden an automatischen und manuellen Türanlagen mit horizontal bewegten Türflügeln eingesetzt. Die Laufprofilbefestigung für Wand und Decke ermöglicht einen flexiblen Einsatz in allen Räumen. Die gebürsteten Edelstahl-Glaspunkthalter sind über ein Langloch höhenverstellbar. Der GEZE Perlan 140 bietet dauerhaft leisen Lauf durch die zwei Präzisionskugellager je Rollenwagen, seine Laufbahngestaltung sowie die groß dimensionierten Laufrollen. Die innen liegenden, abgedichteten Kugellager bieten Korrosionsschutz für den leicht feuchten Innenraum. Das Laufprofil in eloxierter Leichtmetalllegierung vermindert Abrieb und gewährleistet ebenfalls einen erhöhten Korrosionsschutz. Durch das elegante Profil eignet sich der Perlan 140 hervorragend für die Montage im sichtbaren Bereich.
Da der Abstand des Flügels zur Wand über den Wandwinkel wählbar ist, kann die Tür auf die individuelle Situation eingestellt werden, z. B. für eine exakte Montage des Laufprofils bei Ungenauigkeiten am Mauerwerk. Für verschiedene Glasstärken gibt es eine einstellbare Bodenführung für Glasflügel.
Die GGS-Halterung kann auch als elegante Aufhängungsvariante bei Holzschiebeflügeln eingesetzt werden.

ANWENDUNGSBEREICH

- Für 1- und mehrflügelige Schiebetüren
- Für Wohn- und Büroflächen
- Als sichtbares Edelstahl-Designelement

TECHNISCHE DATEN

Produktmerkmale	GEZE Perlan 140 GGS
Flügelmaterial	Holz, Metall, Glas
Flügelgewicht (max.)	140 kg
Flügelgewicht (max.) mit Einzugsdämpfung	80 kg
Korrosionsschutz-Klasse	2

SCHNITTZEICHNUNGEN

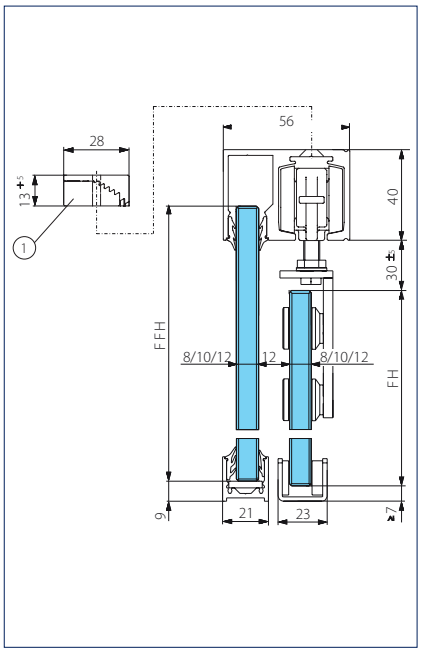

Festfeldmontage Glas

FH = Flügelhöhe
FFH = Festfeldhöhe
1 = Höhenausgleich

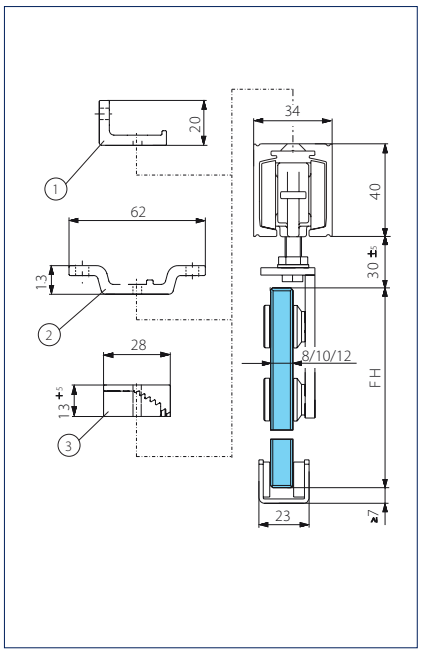

Wand- / Deckenmontage Glas

FH = Flügelhöhe
1 = Wandwinkel
2 = Deckenwinkel
3 = Höhenausgleich

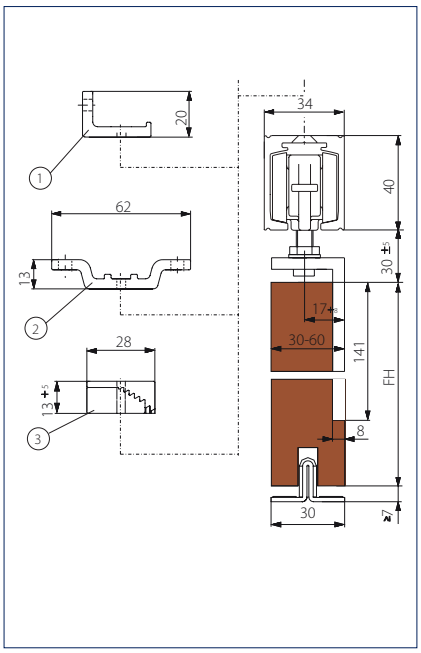

Wand- / Deckenmontage Holz

FH = Flügelhöhe
1 = Wandwinkel
2 = Deckenwinkel
3 = Höhenausgleich

Hinweis
Die Wandtaschen müssen durch eine abnehmbare Verkleidung zugänglich gemacht werden. Der Türflügel muss zusätzlich – außer mit dem Endanschlag – durch einen weiteren Flügelanschlag gestoppt werden. Der Puffer muss auf Mitte Türhöhe angebracht werden!

BESTELLINFORMATION

Bezeichnung	Ausführung	Id.Nr.
Set GGS Edelstahl Punkthalter 2 Stück, gebürstet, für Holzflügel und Glasflügel 8-12 mm, inklusive 4 Rampa-Muffen (Holz) und Montagematerial für Glas	Edelstahl	127961
Zubehör		
Bodenführung Glasflügel (Edelstahl) Für 8, 10, 12 mm Glas	Edelstahl	134990

GEZE PERLAN 140 TELESKOP FÜR INNENTÜREN 2-FLÜGELIG

GEZE Perlan 140 Teleskop für Innentüren 2-flügelig

GEZE Perlan 140 Teleskop ist das elegante, platzsparende Rollenschiebesystem für großflächige und komfortable Durchgänge. Hochwertige Lager und das robuste Laufprofil gewährleisten eine hohe Lebensdauer. Das Teleskopset kann bequem auf den Schiebeelementen vormontiert werden. Für jeden weiteren Flügel gibt es ein Erweiterungsset. Zur Installation des Drahtseils wird das GEZE Montagewerkzeug oder eine Hülsenzange benötigt.

ANWENDUNGSBEREICH

- Für Holz-, Kunststoff- und Metallflügel
- Für 2-flügelige Anlagen bis 140 kg pro Flügel
- Je Flügel zwischen mindestens 475 mm und 1700 mm Flügelbreite
- Alle weiteren Produktmerkmale entsprechen dem Perlan 140 Schiebesystem

TECHNISCHE DATEN

Produktmerkmale	GEZE Perlan 140 Teleskop für Innentüren 2-flügelig
Flügelmaterial	Holz, Kunststoff, Metall
Flügelanzahl	2-flügelig
Flügelgewicht (max.)	140 kg
Montageart	Wandbefestigung, Deckenbefestigung
Teleskop	•

• = ja

GEZE PERLAN 140 TELESKOP FÜR INNENTÜREN 2-FLÜGELIG

ÜBERSICHT DER KOMPONENTEN

GEZE Perlan 140 Teleskop 2-flügelig für Innentüren Holzflügel

1 = Laufprofil Perlan 140
2 = Endanschlag Perlan 140
3 = Rollenwagen Perlan 140
4 = Beschlag für Teleskop 2-flügelig
5 = Wand- / Deckenadapter für Teleskop
6 = Holzflügel (bauseits)
7 = Bodenführung Holzflügel

GEZE PERLAN 140 TELESKOP FÜR INNENTÜREN 2-FLÜGELIG

SCHNITTZEICHNUNG

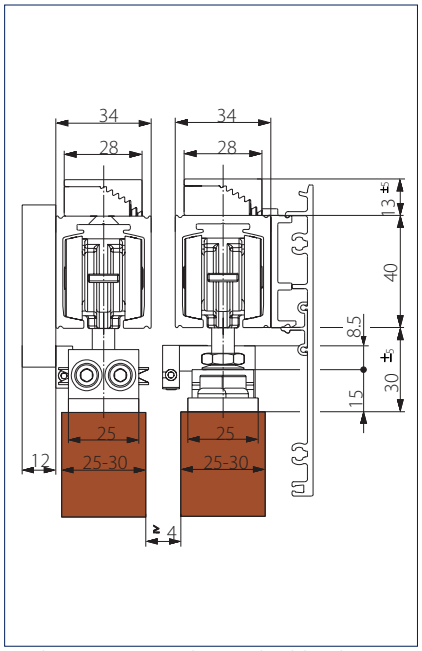

Deckenmontage Holz mit Clipsblende 100

BESTELLINFORMATION

Bezeichnung	Id.Nr.
Set Teleskop Perlan 2-flügelig zum teleskopischen Verfahren von Holzflügeln, bestehend aus: komplettem Teleskopmechanismus mit Montagematerial, Drahtseil 3,8 m, inklusive 4 x Aufhängeplatte Perlan 140 KS	130891
Zubehör	
Set Montagewerkzeug zur Seilvernietung zur Vernietung des Drahtseils bei Perlan Teleskop	134035

GEZE Perlan 140 Duosync

Der Rollendesignbeschlag für synchrones Öffnen und Schließen von 2-flügeligen Türen

Mit dem Einbau des praktischen Perlan 140 Duosync werden 2-flügelige Schiebetüren synchron bewegt, sodass sich beide Flügel mit nur einem Griff komfortabel öffnen und schließen lassen. Durch Präzisionskugellager und die Zahnriemenverbindung erfolgt dies praktisch geräuschlos. Der Rollendesignbeschlag kann bei Bedarf durch das GEZE Clipsblendensystem verdeckt werden. Er ist sowohl für Holz- als auch Glastüren verfügbar.

ANWENDUNGSBEREICH

- Für Holz-, Kunststoff-, Glas- und Metallflügel bis 140 kg Flügelgewicht
- Für große Öffnungsweiten bis 2400 mm, Sonderweiten auf Anfrage
- Für Flügelweiten ab 500 mm
- Kompatibel mit Perlan 140 Zubehör

TECHNISCHE DATEN

Produktmerkmale	GEZE Perlan 140 Duosync
Flügelmaterial	Holz, Kunststoff, Metall, Glas
Flügelgewicht (max.)	140 kg
Öffnungsweite (max.)	2400 mm
Montageart	Wandbefestigung, Deckenbefestigung
Festfeld	●

● = ja

GEZE PERLAN 140 DUOSYNC

ÜBERSICHT DER KOMPONENTEN

GEZE Perlan 140 Duosync Glasflügel Deckenmontage mit Höhenausgleich, Glasklemmplatte 30 mm und Clipsblende 100

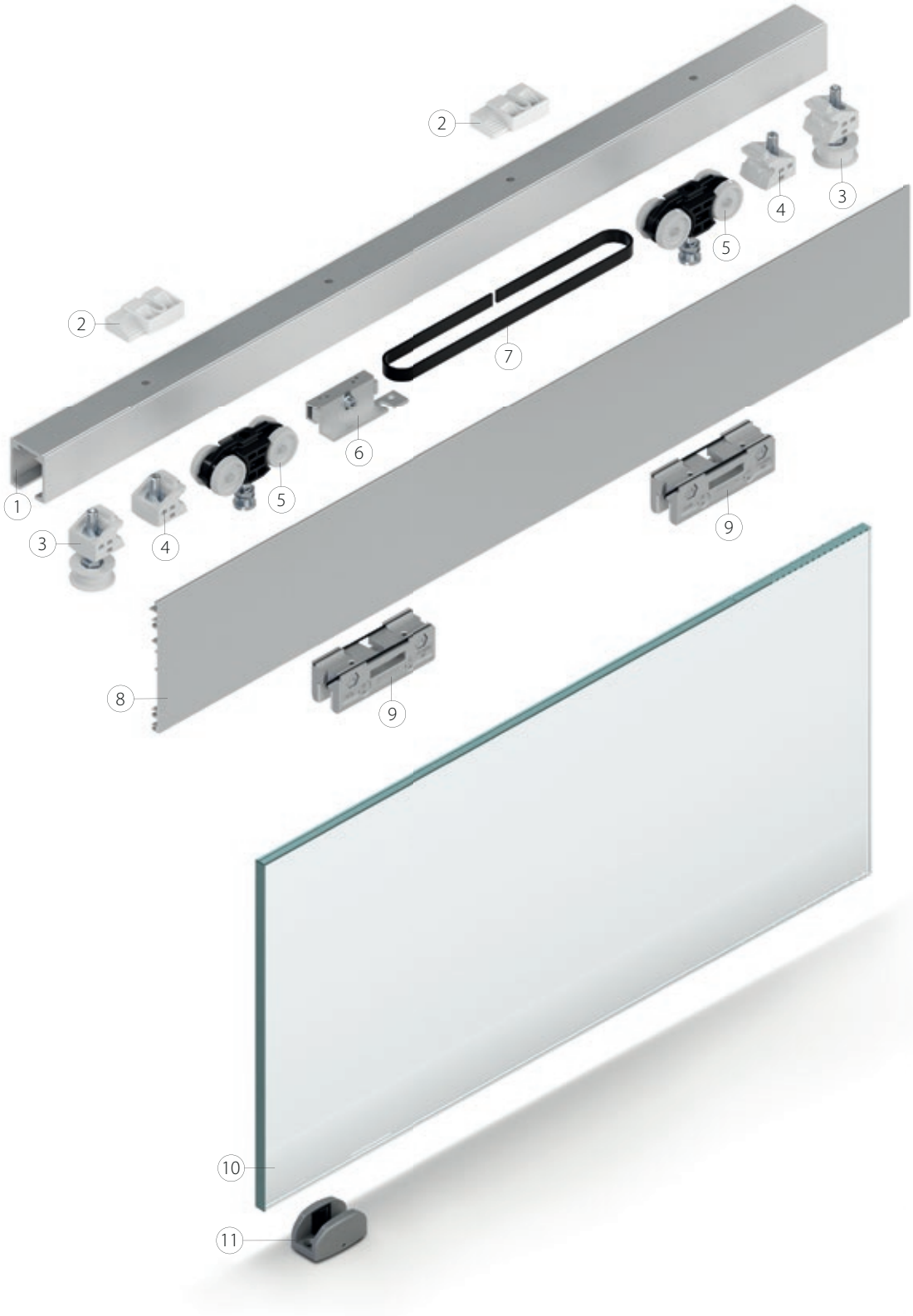

1 = Laufprofil Perlan 140
2 = Höhenausgleich
3 = Umlenkrolle Perlan 140
4 = Endanschlag Perlan 140
5 = Rollenwagen Perlan 140
6 = Mitnehmer Glasklemmplatte 30 mm
7 = Zahnriemen
8 = Clipsblende 100
9 = Glasklemmplatte 30 mm
10 = Glasflügel (bauseits)
11 = Bodenführung Glasflügel (einstellbar)

SCHNITTZEICHNUNGEN

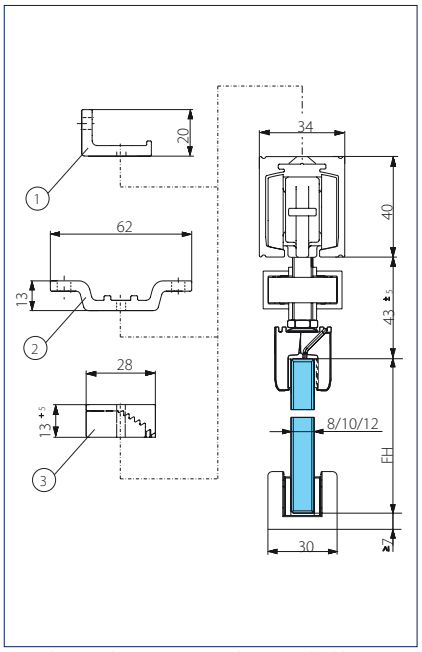

Wand- / Deckenmontage Glas mit Glasklemmplatte 30

FH = Flügelhöhe
1 = Wandwinkel
2 = Deckenwinkel
3 = Höhenausgleich

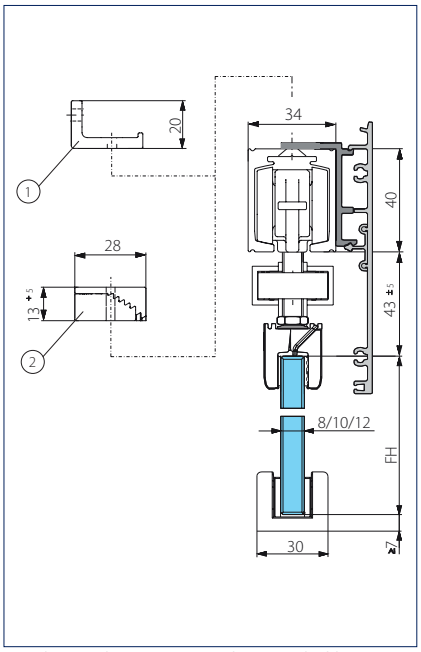

Wand- / Deckenmontage Glas mit Glasklemmplatte 30 und Clipsblende 100 einseitig

FH = Flügelhöhe
1 = Wandwinkel
2 = Höhenausgleich

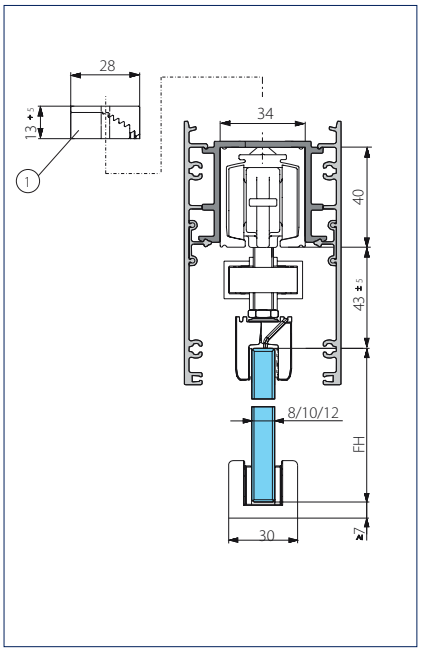

Wand- / Deckenmontage Glas mit Glasklemmplatte 30 und Clipsblende 100 beidseitig

FH = Flügelhöhe
1 = Höhenausgleich

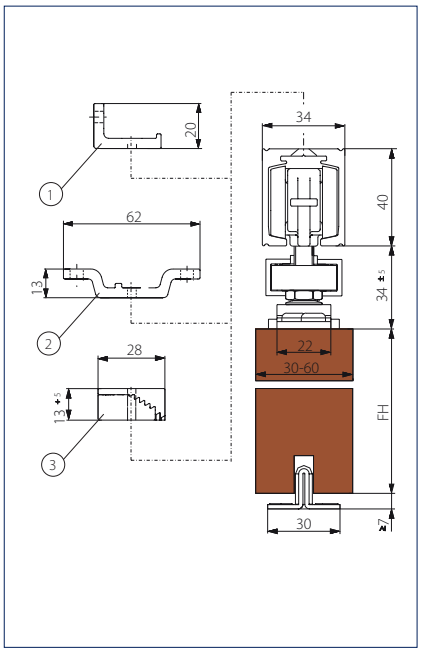

Wand- / Deckenmontage Holz

FH = Flügelhöhe
1 = Wandwinkel
2 = Deckenwinkel
3 = Höhenausgleich

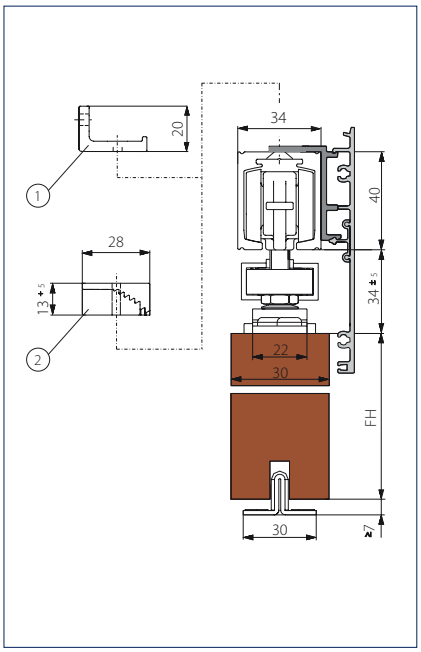

Wand- / Deckenmontage Holz mit Clipsblende 100 einseitig

FH = Flügelhöhe
1 = Wandwinkel
2 = Höhenausgleich

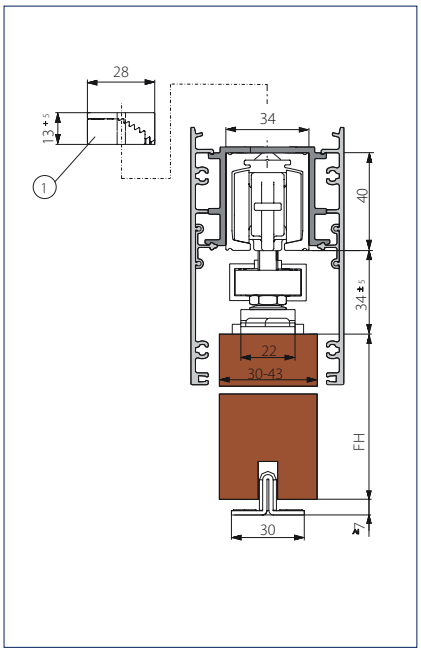

Wand- / Deckenmontage Holz mit Clipsblende 100 beidseitig

FH = Flügelhöhe
1 = Höhenausgleich

GEZE PERLAN 140 DUOSYNC

BESTELLINFORMATION

Bezeichnung	Id.Nr.
Set Perlan Duosync für Holzflügel zur Synchronisierung 2-flügeliger Türen bis zu 140 kg pro Flügel, bestehend aus: 2 x Umlenkrolle, 2 x Mitnehmer Holz, Zahnriemen 12,5 m, Montagematerial	139206
Set Perlan Duosync für Glasflügel zur Synchronisierung 2-flügeliger Türen bis zu 140 kg pro Flügel, bestehend aus: 2 x Umlenkrolle, 2 x Mitnehmer Glasklemmplatte 45 mm, Zahnriemen 12,5 m, Montagematerial	139207
Zubehör	
Mitnehmer Glasklemmplatte 30 mm für Perlan AUT-NT + Duosync, inklusive 2 x verlängerte Aufhängeschrauben	143295
Mitnehmer Glasklemmplatte 45 mm für Perlan AUT-NT + Duosync, inklusive 2 x verlängerte Aufhängeschrauben	134281
Mitnehmer Holz für Perlan AUT-NT / Duosync, inklusive 2 x verlängerte Aufhängeschrauben	134280

GEZE Perlan 140 Clipsblende 100

Die Clipsblende 100 mit einer Gesamthöhe von 111 mm ermöglicht eine optisch attraktive Verblendung der darunterliegenden Beschlagtechnik. Das Anbringen erfolgt einfach und sicher über Kunststoffclips, die einen zuverlässigen Halt der Blende gewährleisten. Eventuelle Rohbautoleranzen bei den Alu-Profilen können damit abgedeckt werden. Für Glas- und Holztüren sind unterschiedliche Abstände zum Laufprofil möglich: Bei Glastüren wird die Clipsblende direkt in das Laufprofil eingeclipst, bei Holztüren über zusätzliche Distanzwinkel, die an das Laufprofil geschraubt werden.
Da es mit der Clipsblende gelungen ist, den bei Glastüren von unten sichtbaren Spalt sehr klein zu halten, kann sie auch für dicke Holztüren verwendet werden.

ANWENDUNGSBEREICH

- Zur Verblendung der GEZE Schiebebeschläge Perlan 140
- Für Wand- und Deckenbefestigung
- Für den Innenbereich
- Für Holz-, Kunststoff-, Glas- und Metallflügel

TECHNISCHE DATEN

Produktmerkmale	GEZE Perlan 140 Clipsblende 100
Flügelmaterial	Holz, Kunststoff, Metall, Glas
Montageart	Wandbefestigung, Deckenbefestigung
Teleskop	●
Automatisiert	●
Festfeld	●

● = ja

GEZE PERLAN 140 CLIPSBLENDE 100

SCHNITTZEICHNUNGEN

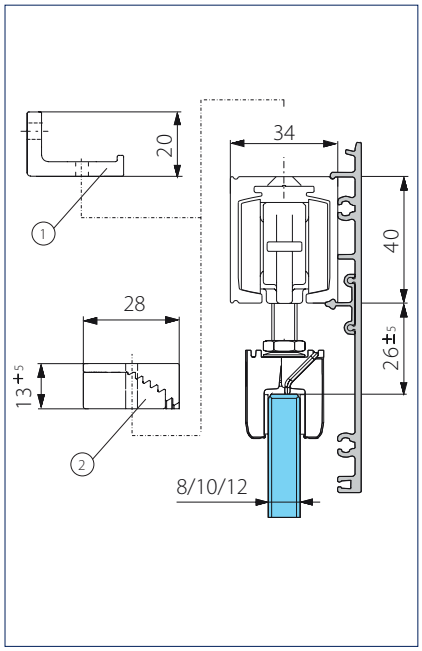

Wand - / Deckenmontage Glas mit Glasklemmplatte 30 und Clipsblende 100

FH = Flügelhöhe
1 = Wandwinkel
2 = Höhenausgleich

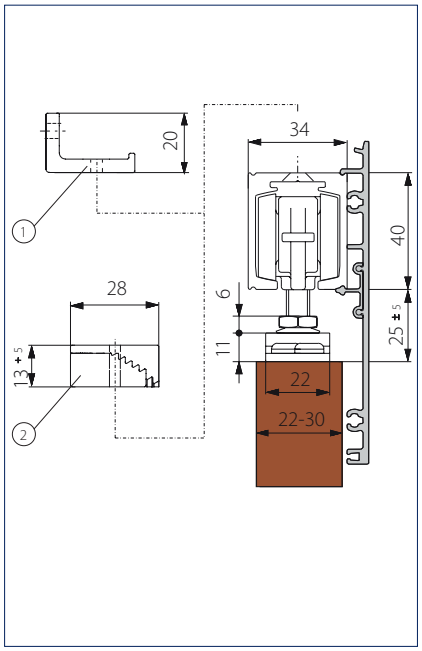

Wand- / Deckenmontage Holz mit Clipsblende 100

1 = Wandwinkel
2 = Höhenausgleich

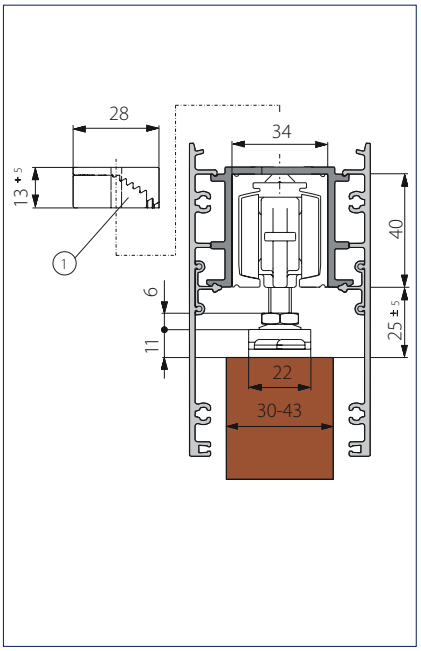

Wand- / Deckenmontage Holz mit Distanzwinkel und Clipsblende 100

1 = Wandwinkel
2 = Höhenausgleich

BESTELLINFORMATION

Bezeichnung	Länge	Ausführung	Id.Nr.
Komplettset Clipsblende 100 Für Wand- und Deckenmontage, durchgehende Verblendung, nach Kundenwunsch konfiguriert			138098
Zubehör			
Clipsblende 100 Profil für Wand- und Deckenmontage, durchgehende Verblendung	1650 mm	EV1	137602
	2050 mm	EV1	137603
	2450 mm	EV1	137604
	6230 mm	EV1	137606
	1650 mm	Edelstahl ähnlich	137608
	2050 mm	Edelstahl ähnlich	137609
	2450 mm	Edelstahl ähnlich	137611
	6060 mm	Edelstahl ähnlich	137613
Clipsblende 100 Profil für Wand- und Deckenmontage, durchgehende Verblendung, auf Maß, Oberfläche auswählbar			137614
Set stirnseitige Abdeckungen Clipsblende 100 2 Stück, schmale Version, zur Anwendung ohne Distanzwinkel		EV1	137865
		Edelstahl ähnlich	137867
		nach RAL	137869
Set stirnseitige Abdeckungen Clipsblende 100 2 Stück, breite Version, zur Anwendung mit Distanzwinkel		EV1	137864
		Edelstahl ähnlich	137866
		nach RAL	137868
Set Clipsblende 100 Distanzwinkel 6 Stück, vergrößert seitliche Distanz der Clipsblende um jeweils 7,5 mm. Zur Anwendung mit Perlan AUT-NT sowie bei Flügelstärken ab 30mm			137754
Set Clipsblende 100 Kunststoffclip 10 Stück, zur direkten Befestigung der Clipsblende 100 am Laufprofil oder an den Distanzwinkeln			137863
Set Höhenausgleich/Deckendistanz stufenlos 6 Stück, stufenloser Höhenausgleich von 13 mm bis 18 mm. Zur Anwendung bei Deckenmontage mit Clipsblende 100/145 sowie zum allgemeinen Einsatz bei unebenem Deckenverlauf			138099

GEZE Perlan 140 verdeckter Wandwinkel und Distanzprofil

Der verdeckte Wandwinkel ist die ideale Lösung, um eine Schiebetür ohne sichtbare Befestigung an einer Wand zu fixieren. Er wird in Kombination mit der Glasklemmplatte oder dem versenkten Aufhängeprofil verwendet. Der Winkel ist in zwei verschiedenen Abständen erhältlich: für Glastüren, die direkt an der Wand liegen, und für Holztüren mit größerem Abstand zur Wand (11 mm). Die Variante für Holztüren ist auch für den Außenbereich geeignet. Bei Bedarf kann die Wand mit einer Gummidichtung vor eindringendem Wasser geschützt werden. Für alle Varianten bietet GEZE eine stirnseitige Abdeckung, die wahlweise geklebt (Innenbereich) oder geschraubt (Außenbereich) werden kann. Die Winkel und Distanzprofile sind standardmäßig in allen Laufprofillängen lieferbar, aber auch in der Länge 6 m oder auf Maß geschnitten.
Für den verdeckten Wandwinkel Holz bietet GEZE weitere Distanzprofile an, um noch mehr Abstand zur Wand zu schaffen. Dies ist insbesondere notwendig, wenn die Tür vor einer Zarge oder einem Fliesenspiegel laufen soll. Das Distanzprofil für den verdeckten Wandwinkel wird an die Wand geschraubt und bietet zusätzlich noch einmal 10 bzw. 20 mm Abstand.

Wandwinkel 37 mm, Wandwinkel 43 mm, Distanzprofil Wandabstand (von links)

ANWENDUNGSBEREICH

- Für Holz-, Kunststoff-, Glas- und Metallflügel bis 140 kg Flügelgewicht
- Für die Wandmontage im sichtbaren Bereich
- Montage über einer Zarge oder einem Fliesenspiegel

TECHNISCHE DATEN

Produktmerkmale	GEZE Perlan 140 Distanzprofil für verdeckten Wandwinkel
Flügelmaterial	Holz, Kunststoff, Metall, Glas
Flügelanzahl	1-flügelig, 2-flügelig
Montageart	Wandbefestigung

GEZE PERLAN 140 VERDECKTER WANDWINKEL

SCHNITTZEICHNUNGEN

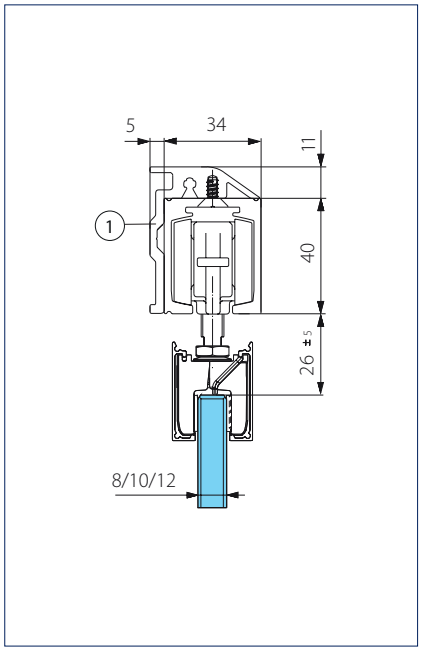

Wandmontage Glas mit verdecktem Wandwinkel und Glasklemmplatte 30, durchgehend verblendet

1 = Verdeckter Wandwinkel bis 37 mm Flügeldicke

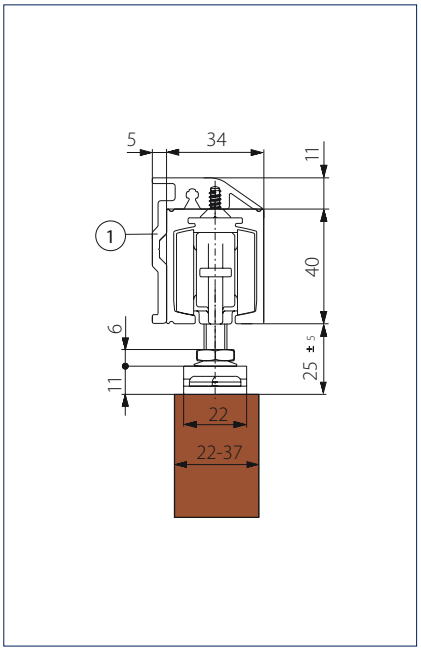

Wandmontage Holz mit verdecktem Wandwinkel

1 = Verdeckter Wandwinkel bis 37 mm Flügeldicke

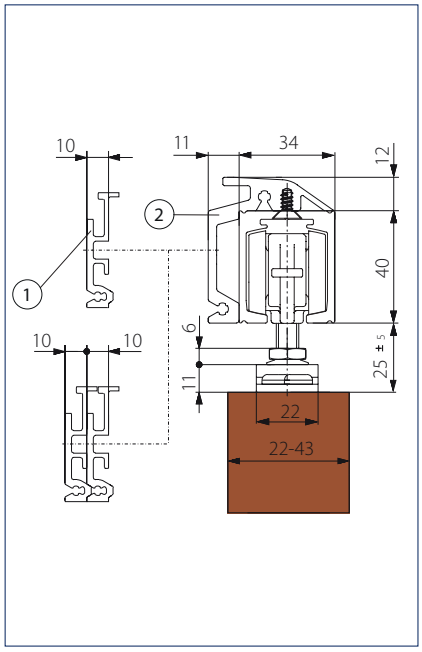

Wandmontage Holz mit verdecktem Wandwinkel

1 = Distanzprofil Wandabstand
2 = Verdeckter Wandwinkel bis 43 mm Flügeldicke

GEZE PERLAN 140 VERDECKTER WANDWINKEL

BESTELLINFORMATION

Bezeichnung	Länge	Ausführung	Id.Nr.
Wandwinkel verdeckt Perlan zur Verwendung bis 37 mm Flügelstärke	1650 mm	EV1	130419
	2050 mm	EV1	130418
	2450 mm	EV1	130417
	3250 mm	EV1	130415
	6000 mm	EV1	130414
	1650 mm	Edelstahl ähnlich	130466
	2050 mm	Edelstahl ähnlich	130465
	2450 mm	Edelstahl ähnlich	130464
	6000 mm	Edelstahl ähnlich	130463
Wandwinkel verdeckt Perlan auf Maß, zur Verwendung bis 37 mm Flügelstärke		EV1	130462
		Edelstahl ähnlich	130468
Wandwinkel verdeckt Perlan zur Verwendung bis 43 mm Flügelstärke	1650 mm	EV1	130440
	2050 mm	EV1	130439
	2450 mm	EV1	130438
	3250 mm	EV1	130436
	6000 mm	EV1	130435
	1650 mm	Edelstahl ähnlich	130447
	2050 mm	Edelstahl ähnlich	130446
	2450 mm	Edelstahl ähnlich	130445
	6000 mm	Edelstahl ähnlich	130444
Wandwinkel verdeckt Perlan auf Maß, zur Verwendung bis 43 mm Flügelstärke		EV1	130443
		Edelstahl ähnlich	130449
Distanzprofil 10 mm für verdeckten Wandwinkel Perlan 43 mm zur Verwendung mit „verdecktem Wandwinkel bis 43 mm“, stapelbar bis 20 mm Distanz	1650 mm	EV1	136679
	2050 mm	EV1	136680
	2450 mm	EV1	136711
	6000 mm	EV1	136712
	1650 mm	Edelstahl ähnlich	136713
	2050 mm	Edelstahl ähnlich	136714
	2450 mm	Edelstahl ähnlich	136715
	6000 mm	Edelstahl ähnlich	136716
Distanzprofil 10 mm für verdeckten Wandwinkel Perlan 43 mm nach Kundenwunsch konfiguriert			136717
Zubehör			
Dichtung Wandanschluss zur Verwendung mit Perlan „verdecktem Wandwinkel bis 43 mm“ oder „Grundprofil Wandbefestigung Außenbereich“	200000 mm	schwarz	127311
Dichtung Wandanschluss Auf Maß, zur Verwendung mit Perlan „verdecktliegendem Wandwinkel bis 43 mm“ oder Grundprofil Wandbefestigung Außenbereich		schwarz	127731
Set stirnseitige Abdeckung für verdeckten Wandwinkel bis 37 mm (2 Stk.)		EV1	130432
		Edelstahl ähnlich	130433
Set stirnseitige Abdeckung für verdeckten Wandwinkel bis 43 mm (2 Stk.)		EV1	130141
		Edelstahl ähnlich	130142
Set Senkschrauben für verdeckten Wandwinkel Perlan 18 Stück, zur Befestigung Perlan Laufprofil (gesenkte Ausführung) an verdecktem Wandwinkel			138708
Set Senkschrauben für verdeckten Wandwinkel Perlan 100 Stück, zur Befestigung Perlan Laufprofil (gesenkte Ausführung) an vedecktem Wandwinkel			132229

Kado Karim Luxus-Wohnanlage, Jurmala, Lettland (Foto: Aleksandrs Kendenkovs)

GEZE Perlan 140 KS

Der Schiebebeschlag für maximale Beanspruchung

Der GEZE Perlan 140 KS basiert auf dem bewährten Schiebebeschlagsystem Perlan 140. Er ist eine hochwertige, korrosionsbeständige Produktvariante für Türflügel bis 140 kg und erfüllt die Norm der höchsten Korrosionsschutzklasse nach DIN EN 1670. Damit bietet GEZE einen Schiebebeschlag auch für den Außenbereich, der selbst bei extremen Umgebungsbedingungen wie Seeluft oder chemischer Belastung zum Einsatz kommen kann. Der Perlan KS ist wie das Standardsystem mit dem Perlan Zubehörprogramm kombinierbar. Der Schiebebeschlag entspricht allen Anforderungen der geltenden Normen wie z. B. statischer Beanspruchung, Gebrauchstauglichkeit, Bedienkraft und Korrosionsbeständigkeit.

Kado Karim Luxus-Wohnanlage, Jurmala, Lettland (Foto: Aleksandrs Kendenkovs)

ANWENDUNGSBEREICH

- Besonders geeignet für automatisierte und manuelle Beschattungsanlagen im Außenbereich
- Die Kombination mit Perlan AUT ist möglich (Korrosionsschutz beachten)
- Für weitere Anwendungen (z. B. in Schwimmbädern), bei denen ein erhöhter Korrosionsschutz im Beschlag benötigt wird
- Alle weiteren Produktmerkmale entsprechen dem Perlan 140 Rollenschiebesystem

TECHNISCHE DATEN

Produktmerkmale	GEZE Perlan 140 KS
Flügelmaterial	Holz, Kunststoff, Metall
Flügelgewicht (max.)	140 kg
Flügelanzahl	1-flügelig, 2-flügelig
Korrosionsschutz-Klasse	4
Montageart	Wandbefestigung, Deckenbefestigung
Automatisiert	●
Festfeld	●

● = ja

Klasseneinteilung nach DIN EN 1527

GEZE Perlan 140 KS Beschlag								
Nutzungskategorie	Dauerfunktionstüchtigkeit	Türmasse	Feuerbeständigkeit	Sicherheit	Korrosionsbeständigkeit	Schutz	Türart	Anfangsreibung
-	6	3	-	1	4	-	1	3

Die Beschreibung der Klassen befindet sich am Ende des Kataloges.

Standardmaße in mm

Flügelbreite (FB)	Länge Laufprofil (L)	Abstand Bohrungen (t)	Anzahl Bohrungen (n)	Abstand erste Bohrung (Mitte) zum Profilende (y)
500 - 840	1650	350	5	125
500 - 1040	2050	350	6	150
500 - 1240	2450	350	7	175
500 - 1440	2850	350	9	25
500 - 1640	3250	350	10	50
Lagerlänge (LL)	6000	350	18	25

GEZE PERLAN 140 KS

SCHNITTZEICHNUNGEN

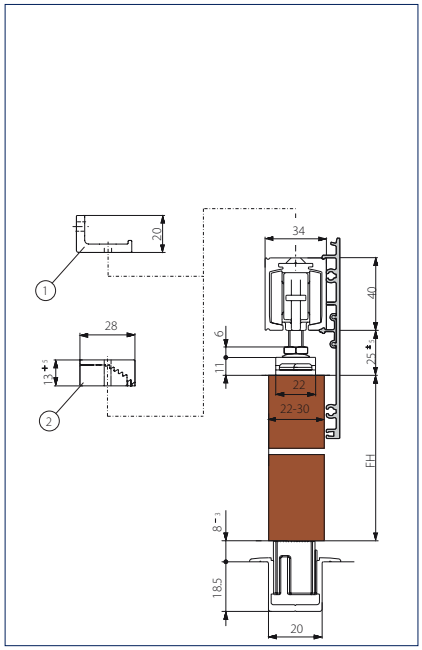

Wand- / Deckenmontage Holz mit Clipsblende 100 einseitig
FH = Flügelhöhe
1 = Wandwinkel
2 = Höhenausgleich

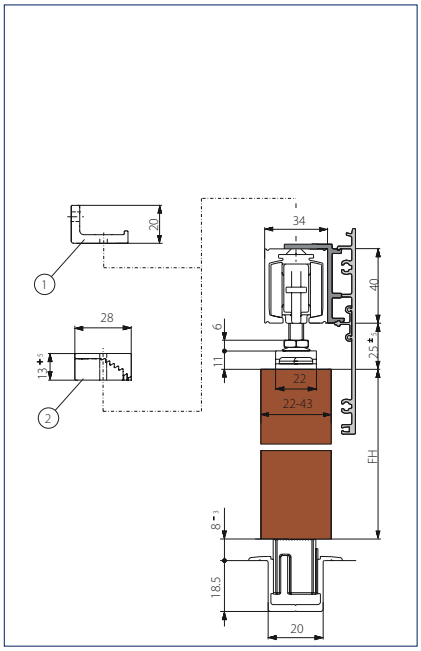

Wand- / Deckenmontage Holz mit Distanzwinkel und Clipsblende 100
FH = Flügelhöhe
1 = Wandwinkel
2 = Höhenausgleich

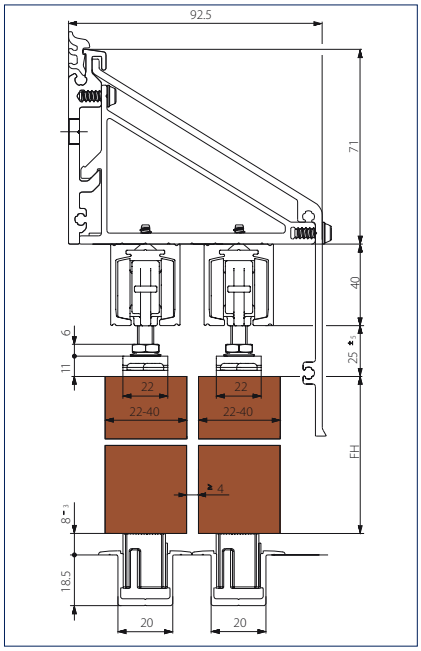

Wand- / Deckenmontage Holz mit Perlan Wandwinkel und Wetterhaube
FH = Flügelhöhe

BESTELLINFORMATION

Bezeichnung	Flügelbreite von bis	Länge	Ausführung	Id.Nr.
Zubehörset Grundkomponenten Perlan 140 KS korrosionsgeschützt für den Außenbereich, für Deckenmontage, bestehend aus: 2 x Rollenwagen, 2 x Endanschlag, 2 x Aufhängeplatte, 1 x Feststellfeder, 2 x Aufhängeschraube, 2 x stirnseitige Abdeckung	500 mm 1640 mm			119510
Zubehörset Grundkomponenten Perlan 140 KS korrosionsgeschützt für den Außenbereich, für Wandmontage, bestehend aus: 2 x Rollenwagen, 2 x Endanschlag, 2 x Aufhängeplatte, 1 x Feststellfeder, 2 x Aufhängeschraube, 2 x stirnseitige Abdeckung, inkl. Wandwinkel Standard (Länge = verwendbar bis Länge Laufprofil)	500 mm 840 mm	1650 mm		119507
	500 mm 1240 mm	2450 mm		119508
	500 mm 1640 mm	3250 mm		119509
Zubehör				
Aufhängeplatte Perlan 140 KS korrosionsgeschützt, zur Verwendung im Außenbereich und aggressiven Umgebungen, ohne Befestigungsmaterial			Edelstahl	117355
Wandwinkel Perlan 140 KS korrosionsgeschützt, zur Verwendung im Außenbereich und aggressiven Umgebungen, mit Nutenstein und Befestigungsschraube Laufprofil				119319
Rollenwagen Perlan 140 KS ohne Aufhängeschraube korrosionsgeschützt, zur Verwendung im Außenbereich und aggressiven Umgebungen, bis 140 kg Flügelgewicht				117354
Rollenwagen Perlan 140 KS mit Aufhängeschraube korrosionsgeschützt, zur Verwendung im Außenbereich und aggressiven Umgebungen, bis 140 kg Flügelgewicht				120087
Aufhängeschraube Perlan 140 KS mit Kombimutter			Edelstahl	117357

Rollenwagen

Aufhängeplatte

Aufhängeschraube

GEZE Perlan 140 Teleskop für Außenanwendungen 3-flügelig

GEZE Perlan 140 Teleskop ist das elegante, platzsparende Rollenschiebesystem für großflächige und komfortable Durchgänge. Es bietet zuverlässigen Schutz vor Sonneneinstrahlung in Verbindung mit Schiebeläden. Hochwertige Lager und das robuste Laufprofil gewährleisten eine hohe Lebensdauer. Das Teleskopset kann bequem auf den Schiebeelementen vormontiert werden. Perlan 140 Teleskop lässt sich auch mit Perlan Duosync kombinieren. Perlan 140 Teleskop ist als komplettes Zubehörset für eine 2-flügelige Anlage erhältlich. Darin sind alle Teile für die Teleskopfunktion enthalten. Für jeden weiteren Flügel gibt es ein Erweiterungsset. Zur Installation des Drahtseils wird das GEZE Montagewerkzeug oder eine Hülsenzange benötigt.

ANWENDUNGSBEREICH

- Für Holz-, Kunststoff- und Metallflügel
- Für 2- oder 3-flügelige Anlagen bis 140 kg pro Flügel
- Je Flügel zwischen min. 475 mm und 1700 mm Flügelbreite
- Alle weiteren Produktmerkmale entsprechen dem Perlan 140 Rollenschiebesystem

TECHNISCHE DATEN

Produktmerkmale	GEZE Perlan 140 untere Führungen für Schiebeläden
Flügelmaterial	Holz, Kunststoff, Metall
Flügelanzahl	2-flügelig, 3-flügelig
Flügelgewicht (max.)	140 kg
Montageart	Wandbefestigung, Deckenbefestigung
Teleskop	●

● = ja

GEZE PERLAN 140 TELESKOP 3-FLÜGELIG

ÜBERSICHT DER KOMPONENTEN

GEZE Perlan 140 Teleskop für Schiebeläden mit drei Flügeln

1 = Laufprofil Perlan 140
2 = Endanschlag Perlan 140
3 = Rollenwagen Perlan 140
4 = Beschlagerweiterung für Teleskop 3-flügelig
5 = Beschlag für Teleskop 2-flügelig
6 = Wand- / Deckenadapter für Teleskop
7 = Holzflügel (bauseits)
8 = Spielfreie Bodenführung für Holzflügel

GEZE PERLAN 140 TELESKOP 3-FLÜGELIG

SCHNITTZEICHNUNGEN

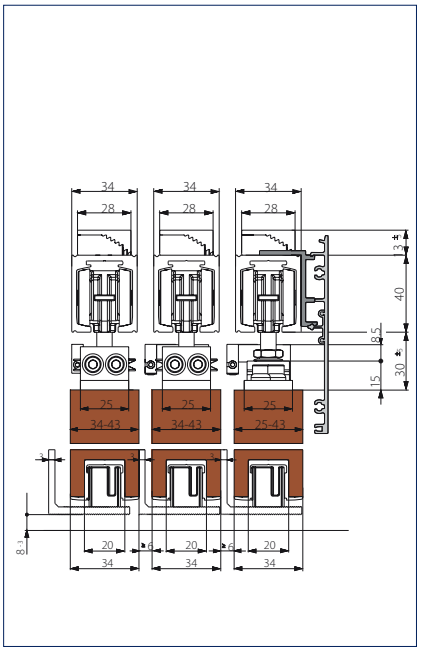

Deckenmontage Holz mit Distanzwinkel und Clipsblende 100

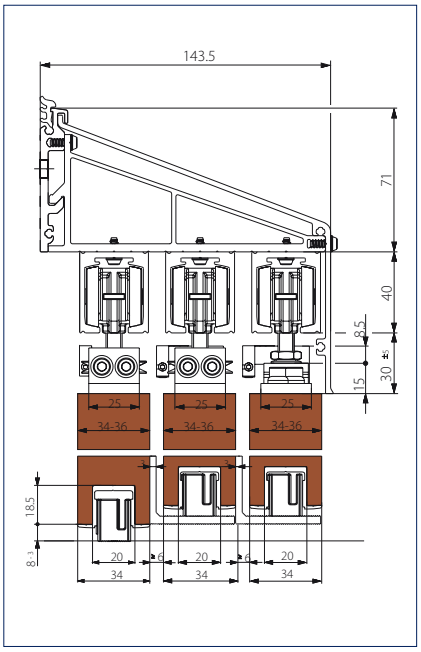

Wandmontage Holz mit Wandwinkel und Wetterhaube

BESTELLINFORMATION

Bezeichnung	Länge	Ausführung	Id.Nr.
Set Teleskop Perlan 2-flügelig zum teleskopischen Verfahren von Holzflügeln, bestehend aus: komplettem Teleskopmechanismus mit Montagematerial, Drahtseil 3,8 m, inklusive 4 x Aufhängeplatte Perlan 140 KS			130891
Set Teleskop Perlan Erweiterung 3-flügelig zur Erweiterung um 3. Flügel, inklusive 2 x Aufhängeplatte Perlan 140 KS			130892
Zubehör			
Set Montagewerkzeug zur Seilvernietung zur Vernietung des Drahtseils bei Perlan Teleskop			134035
Bodenführung M-Form	6000 mm	EV1	124661
Bodenführung durchgehend Omega-Form	6000 mm	EV1	124640
Bodenführung spielfrei Mit Befestigungsmaterial			123514
Puffer für durchgehende Bodenführung			124655
Puffer für durchgehende Glasbodenführung			124656
Riffelwinkel 100 mm für Bodenführung Mit Befestigungsmaterial			123513
Riffelwinkel 40 mm für Bodenführung Mit Befestigungsmaterial			123511
Riffelwinkel 60 mm für Bodenführung Mit Befestigungsmaterial			123512

GEZE PERLAN 140 WANDWINKEL MIT WETTERHAUBE

GEZE Perlan 140 Wandwinkel mit Wetterhaube

Der GEZE Perlan 140 Wandwinkel mit Wetterhaube wird im Außenbereich zur Befestigung von Schiebeläden verwendet. Er trägt bis zu drei Perlan 140 Laufprofile sicher und zuverlässig. Hierfür sind Winkel in drei Größen erhältlich. Die maximale Belastbarkeit beträgt 420 kg/m. Dies bedeutet ein maximales Flügelgewicht von 140 kg bei drei parallelen Schiebeläden. Alle Teile werden aus korrosionsgeschütztem Material hergestellt und sind für den Außenbereich geeignet. Die Laufprofile können mit den Winkeln komplett am Boden vormontiert werden, anstrengende Über-Kopf-Arbeiten werden weitgehend vermieden. Im Anschluss wird das System einfach in das zuvor installierte Wandprofil eingehängt und mit Schrauben gesichert. Der Wandwinkel mit Wetterhaube ist auf Wunsch komplett konfektioniert erhältlich. Ebenso können alle Profile und Zubehörteile aber auch einzeln als Lagerware bezogen werden.
Für die Oberflächen des Abdeckprofils ist neben EV1 und Edelstahl ähnlich auf Wunsch auch eine Gestaltung in allen gängigen RAL-Tönen möglich.

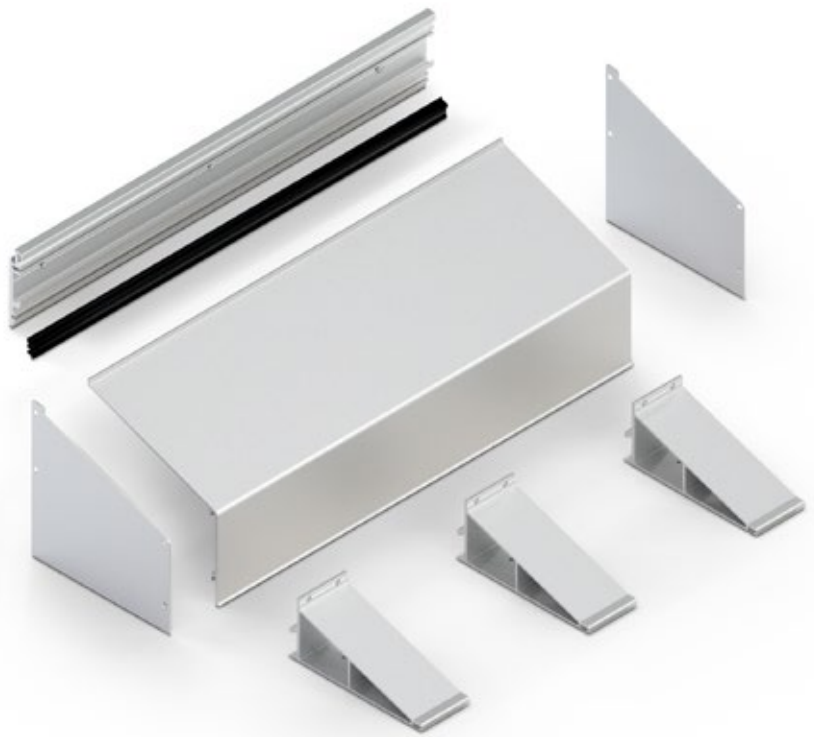

ANWENDUNGSBEREICH

- Für Schiebeläden im Außenbereich
- Für 1 bis 3 Perlan 140 Laufprofile
- Für 1 bis 3 parallele Schiebeelemente mit bis zu 140 kg Flügelgewicht

TECHNISCHE DATEN

Produktmerkmale	GEZE Perlan 140 Wandwinkel mit Wetterhaube
Flügelmaterial	Holz, Kunststoff, Metall, Glas
Flügelanzahl	1-flügelig, 2-flügelig, 3-flügelig
Montageart	Wandbefestigung
Automatisiert	●

● = ja

GEZE PERLAN 140 WANDWINKEL MIT WETTERHAUBE

ÜBERSICHT DER KOMPONENTEN

GEZE Perlan 140 Wandwinkel mit Wetterhaube

1 = Wandbefestigungsprofil Perlan 140
2 = Dichtung Wandanschluss
3 = Abdeckprofil für Wandbefestigung Perlan 140
4 = Stirnseitige Abdeckung für Wandbefestigung Perlan 140
5 = Befestigungswinkel für Wandbefestigung Perlan 140
6 = Laufprofil Perlan 140
7 = Endanschlag Perlan 140
8 = Rollenwagen Perlan 140
9 = Aufhängeplatte Perlan 140
10 = Holzflügel (bauseits)
11 = Spielfreie Bodenführung für Holzflügel

GEZE PERLAN 140 WANDWINKEL MIT WETTERHAUBE

SCHNITTZEICHNUNGEN

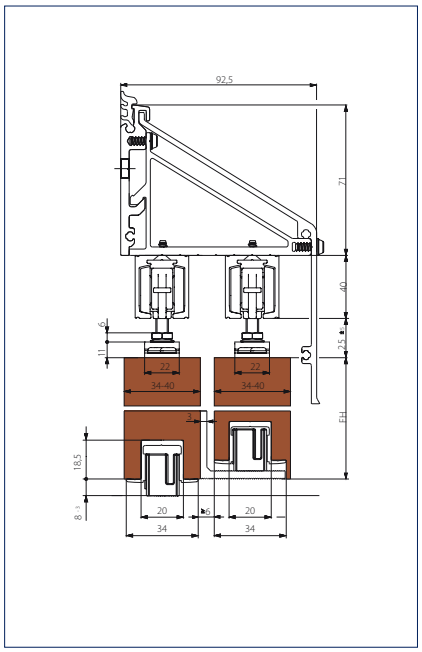

Wandwinkel und Wetterhaube, Holz,
Variante kurz Beispiel 2-flügelig

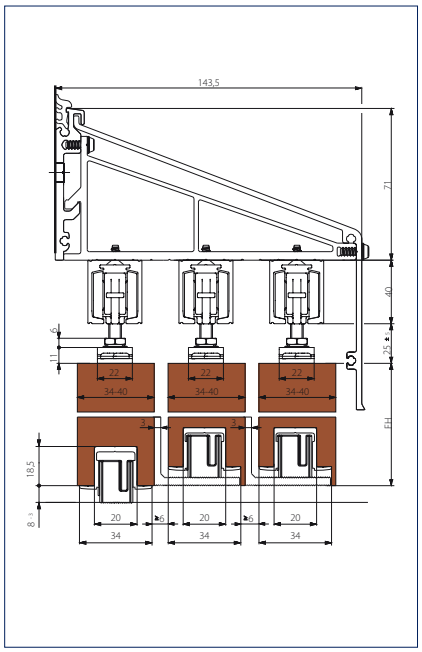

Wandwinkel Wetterhaube, Holz,
Variante mittel Beispiel 3-flügelig

BESTELLINFORMATION

Bezeichnung	Länge	Ausführung	Id.Nr.
Abdeckung kurz	6000 mm	EV1	127264
Abdeckung kurz Auf Maß		EV1	127265
		nach RAL	127674
Abdeckung mittel	6000 mm	EV1	127266
Abdeckung mittel auf Maß		EV1	127267
		nach RAL	127675
Abdeckung lang	6000 mm	EV1	127268
Abdeckung lang auf Maß		EV1	127269
		nach RAL	127676
Wandbefestigungsprofil gelocht	6000 mm	EV1	127259
Wandbefestigungsprofil gelocht auf Maß		EV1	127260
		nach RAL	127673
Set Befestigungswinkel kurz mit Befestigungsschrauben für Wand- und Abdeckprofil		EV1	127320
Set Befestigungswinkel lang mit Befestigungsschrauben für Wand- und Abdeckprofil		EV1	127323
Set Befestigungswinkel mittel mit Befestigungsschrauben für Wand- und Abdeckprofil		EV1	127322
Set Wandbefestigung Perlan 140 nach Kundenwunsch konfiguriert			127582
Zubehör			
Dichtung Wandanschluss zur Verwendung mit Perlan „verdecktem Wandwinkel bis 43 mm“ oder „Grundprofil Wandbefestigung Außenbereich“	200.000 mm	schwarz	127311
Dichtung Wandanschluss Auf Maß, zur Verwendung mit Perlan „verdecktliegendem Wandwinkel bis 43 mm“ oder Grundprofil Wandbefestigung Außenbereich		schwarz	127731
Set stirnseitige Abdeckung kurz 2 Stück, mit Befestigungsschrauben		EV1	127313
		nach RAL	127317
Set stirnseitige Abdeckung lang 2 Stück, mit Befestigungsschrauben		EV1	127316
		nach RAL	127319
Set stirnseitige Abdeckung mittel 2 Stück, mit Befestigungsschrauben		EV1	127314
		nach RAL	127318

Produktinformation

Produktinformation für Schiebetürsysteme

Gemäß der im „Produkthaftungsgesetz" definierten Haftung des Herstellers (§ 4 ProdHG) für seine Produkte sind die nachfolgenden Informationen über Schiebetürsysteme zu beachten. Die Nichtbeachtung entbindet den Hersteller von seiner Haftungspflicht.

Produktinformation und bestimmungsgemäße Verwendung

Schiebetürbeschläge im Sinne dieser Definition sind Beschläge für schiebbare Flügel und ähnliche schiebbare Elemente, im folgenden Objekte genannt, die üblicherweise nicht schneller als mit Schrittgeschwindigkeit bewegt werden. Schiebebeschläge finden Anwendung an lotrecht eingebauten Flügeln aus Holz, Kunststoff, Glas, Aluminium oder Stahl und deren entsprechenden Werkstoffkombinationen. An den unteren waagrechten Schenkeln der Flügel ist eine Bodenführung vorgesehen. Für Feuchträume, bei direkter Bewitterung, bei Querwinden, in Meeresnähe oder für den Einsatz in aggressiver korrosionsfördernder Umgebung müssen Produkte in Sonderausführung spezifiziert werden. Zur bestimmungsgemäßen Verwendung gehört insbesondere die fachgerechte Montage. Der Beschlag muss an allen diesen Stellen ausreichende Festigkeit haben. Die Funktion des Beschlags darf durch die Montage nicht beeinträchtigt oder verändert werden. Als Begrenzung des Verschiebeweges müssen Puffer eingesetzt werden.

Fehlgebrauch

Fehlgebrauch, d. h. nicht bestimmungsgemäße Produktnutzung von Schiebebeschlägen, liegt insbesondere vor, wenn:

- die Beschläge mit einer höheren Traglast zum Einsatz kommen als die maximale Tragfähigkeit, die im Katalog und in den übrigen Produktunterlagen ausgewiesen ist,
- unsachgemäße Montage bzw. nicht ausreichende Befestigung vorliegt,
- zu hohe oder zu niedrige Umgebungstemperaturen vorliegen,
- besonders aggressive Medien einwirken können,
- unsachgemäß grobe Stoß- und Fallbelastungen zur Wirkung kommen,
- die Lage des Laufprofils zu stark von der Horizontalen abweicht,
- Fremdkörper in die Laufbahn eindringen können,
- die Laufrollen mit einer zu hohen Geschwindigkeit eingesetzt werden,
- Veränderungen vorgenommen werden, die nicht mit dem Hersteller abgestimmt sind,
- Hindernisse in den Öffnungsbereich oder zwischen die Flügel bzw. das Objekt eingebracht werden und somit den bestimmungsmäßigen Gebrauch verhindern,
- Zusatzlasten auf Flügel bzw. Objekt einwirken,
- beim Zuschieben bzw. Schließen zwischen den Flügel und den Blendrahmen gegriffen wird bzw. sich beim Zuschieben des Flügels eine Person oder Körperteile in diesem Bereich befinden.

Produktleistung

Sofern die Produktleistungen nicht in unseren Katalogen, Broschüren, Leistungsbeschreibungen und übrigen Produktinstruktionen konkret festgelegt sind, müssen die Anforderungen an unsere Beschläge mit uns vereinbart werden. Unsere Vorschriften, welche die Zusammensetzung der Beschläge betreffen, sind verbindlich.

Produktpflege und Wartung

Sicherheitsrelevante Beschlagteile sind regelmäßig auf festen Sitz zu prüfen und auf Verschleiß zu kontrollieren. Je nach Erfordernis sind die Befestigungsschrauben nachzuziehen bzw. auszutauschen. Darüber hinaus sind mindestens jährlich folgende Pflege- und Wartungsarbeiten durchzuführen:

- alle beweglichen Teile sind auf Funktion zu prüfen,
- es sind nur solche Reinigungsmittel zu verwenden, die den Korrosionsschutz der Beschläge nicht beeinträchtigen,
- defekte Beschläge sind auszutauschen,
- die Einstellarbeiten an den Beschlägen sowie das Austauschen der Beschläge sind von einem Fachbetrieb durchzuführen.

Informations- und Instruktionspflichten

Zur Erfüllung der Informations- und Instruktionspflichten stehen dem Planer, dem Fachhandel, dem Verarbeiter, dem Bauherrn und dem Benutzer folgende Mittel zur Verfügung:

- Kataloge, Broschüren
- Ausschreibungstexte, Angebotsunterlagen
- Anschlag- bzw. Montageanleitungen, Einbauzeichnungen

Zum richtigen Einsatz, zur Sicherstellung der Funktion und zur Wartung und Pflege der Beschläge sind

- Architekten und Planer gehalten, die erforderlichen Produktinformationen anzufordern und zu beachten,
- Fachhändler gehalten, die Produktinformationen und Hinweise in den Preislisten zu beachten und insbesondere alle erforderlichen Anleitungen anzufordern und an die Verarbeiter weiterzuleiten,
- die Verarbeiter gehalten, alle Produktinformationen zu beachten und an die Auftraggeber und Benutzer weiterzuleiten.

Grundlagen zur Sicherheit Perlan AUT

Grundsätzliche Gefahren

Gefährliche elektrische Spannungen: Der Perlan AUT wird mit gefährlicher elektrischer Spannung betrieben. Montage-, Demontage- und Anschlussarbeiten des Bedientasters und des Antriebs dürfen nur von autorisierten Personen mit den dafür vorgesehenen Werkzeugen vorgenommen werden. Die Stromzuführung ist vor Beginn jeglicher Arbeiten abzuschalten und vor unbefugtem Wiedereinschalten zu sichern.

Energieverbindungen

Der Perlan AUT darf nur nach den Angaben aus den technischen Datenblättern angeschlossen werden.
Sämtliche Energieverbindungen müssen bauseits abschaltbar sein.

Sicherheitsmaßnahmen

- Standort der Montageanleitung: Die Montageanleitung ist vom zuständigen Verarbeiter oder Wartungspersonal aufzubewahren. Diese sind zuständig für die korrekte Installation sowie die Instandhaltung der Anlage.
- Entfernen von Schutzvorrichtungen: Jede Schutzvorrichtung darf weder demontiert noch außer Betrieb gesetzt werden. Eine Ausnahme bildet hier das autorisierte Servicepersonal. Der normale Betrieb darf nach einem Service erst wieder nach Anbringung bzw. Überprüfung aller Schutzvorrichtungen aufgenommen werden.

Zu verwendende Ersatzteile

Für Wartung und Instandsetzung dürfen ausschließlich Original GEZE-Ersatzteile verwendet werden.

Klasseneinteilung nach DIN EN 1527

Nutzungskategorie (1. Ziffer)

Keine Nutzungskategorie festgelegt.

Dauerfunktionstüchtigkeit (2. Ziffer)

- Klasse 1 = 5.000 Zyklen
- Klasse 2 = 10.000 Zyklen
- Klasse 3 = 25.000 Zyklen
- Klasse 4 = 50.000 Zyklen
- Klasse 5 = 75.000 Zyklen
- Klasse 6 = 100.000 Zyklen

Türmasse (3. Ziffer)

- Klasse 1 = Tür mit Masse bis 50 kg
- Klasse 2 = Tür mit Masse von 51 kg bis 100 kg
- Klasse 3 = Tür mit Masse von 101 kg bis 330 kg
- Klasse 4 = Tür mit Masse über 330 kg

Feuerbeständigkeit (4. Ziffer)

Für diese Produkte ist keine Klasse festgelegt.

Sicherheit (5. Ziffer)

Alle Konstruktionssysteme für Schiebetüren und Falttüren, die dieser Norm entsprechen, müssen als Klasse 1 hinsichtlich der Sicherheit klassifiziert werden.

Korrosionsbeständigkeit (6. Ziffer)

Entsprechend den in EN 1670 festgelegten 5 Klassen werden die Produkte in die Klassen 1-4 eingeteilt. Klasse 0 ist für ungeprüfte Produkte vorgesehen.

Schutz (7. Ziffer)

Für den Schutz ist keine Klasse festgelegt.

Türart (8. Ziffer)

- Klasse 1 = Schiebetür
- Klasse 2 = Falttür (2-flügelig)
- Klasse 3 = mehrflügelige Falttür

Höchster zulässiger Wert der Anfangsreibung (9. Ziffer)

Es bestehen drei Klassen:

Türmasse	bis 50 kg	51-100 kg	101-330 kg	> 330 kg
Klasse 1	50 N	80 N	100 N	5 % der Türmasse
Klasse 2	40 N	60 N	5 % der Türmasse	4 % der Türmasse
Klasse 3	30 N	40 N	4 % der Türmasse	3 % der Türmasse

Wir sind GEZE.

Für lebenswerte Gebäude

GEZE steht für Innovation, höchste Qualität und ganzheitliche Betreuung der Gebäudetechnik. Von der ersten Idee, der Planung und operativen Umsetzung mit Serienprodukten bis hin zu maßgeschneiderten Systemlösungen und individuellen Service- und Wartungsleistungen. Wir bieten eine umfangreiche Produktpalette an Tür-, Fenster- und Sicherheitstechnik und treiben die digitale Vernetzung der Gebäudeautomation maßgeblich voran.

GEZE GmbH

Reinhold-Vöster-Straße 21 – 29

71229 Leonberg

Deutschland

Telefon: +49 7152 203 0

Telefax: +49 7152 203 310

E-Mail: info.de@geze.com

www.geze.de

2026_04 ID-Nr. 123180 DE Änderungen vorbehalten