# Systèmes de ferrures pour portes coulissantes

## TABLE DES MATIÈRES


| | |
|---|---|
| Des solutions techniques et design | 4 |
| Tableau synoptique des systèmes de rails coulissants | 5 |
| Aperçu des systèmes de rails coulissants GEZE | 6 |
| **Systèmes de rails coulissants manuels GEZE** | |
| GEZE Rollan 40 NT | 8 |
| GEZE Rollan 80 NT | 14 |
| GEZE Levolan 60 | 22 |
| GEZE Levolan 120 | 32 |
| GEZE Perlan 140 | 44 |
| **Pinces de serrage pour verre GEZE** | |
| Pinces de serrage GEZE pour verre 30 mm et 45 mm | 56 |
| **GEZE Perlan 140 variantes et versions automatisées** | |
| GEZE Perlan 140 partie fixe | 62 |
| GEZE Perlan AUT-NT | 65 |
| GEZE Perlan 140 GGS | 68 |
| Télescopique pour portes intérieures 2 vantaux | 70 |
| GEZE Perlan 140 Duosync | 73 |
| Capot clipsable 100 GEZE Perlan 140 | 77 |
| GEZE Perlan 140 Fixation murale invisible et profil d'écartement 2 vantaux | 79 |
| **Volets coulissants et automatisés** | |
| GEZE Perlan 140 KS | 84 |
| GEZE Perlan 140 Télescopique pour applications extérieures 3 vantaux | 87 |
| GEZE Perlan 140 équerre de fixation murale avec capot de protection | 90 |
| **Caractéristiques du produit** | |
| Informations sur les systèmes pour portes coulissantes | 93 |
| Principes de sécurité du système Perlan AUT | 94 |
| Classification selon DIN EN 1527 | 94 |

# SYSTÈMES COULISSANTS GEZE

## Des solutions techniques et design

**Système coulissant manuel GEZE**

Les systèmes coulissants GEZE sont constitués d'un rail et de chariots de roulement qui coulissent sur le rail et qui déplacent les vantaux de portes en verre, en bois ou en métal. Ils se distinguent par une leur utilisation silencieuse et leur design épuré. Les nombreux accessoires permettent d'offrir des solutions adaptées à chaque application. Les systèmes coulissants avec chariot à galet GEZE sont parfaitement adaptés aux portes intérieures. Cependant, des solutions pour des applications extérieures sont également possibles avec la gamme Perlan 140.

**Systèmes manuels pour portes coulissantes en bois et en métal**
GEZE propose des solutions adaptées aussi bien pour des éléments fonctionnels que design, des cloisons de séparation ou autres éléments mobiles en bois ou en métal. Ce qui permet une grande liberté en termes de design, de conception et d'agencement.
Grâce aux techniques de pointe, aux matériaux de haute qualité et aux finitions haut de gamme, les chariots roulent de façon précise, en douceur et en silence sur le rail, et les rendent performants et durables.

**Systèmes manuels pour portes coulissantes en verre**
Dans l'architecture contemporaine, le verre a nettement remplacé les matériaux des vantaux classiques. Comme les aspects fonctionnels et techniques ont gagné de plus en plus d'importance, le verre est intégré sous de nouvelles conditions comme élément d'agencement dans les constructions modernes. Les ferrures en verre sont, par exemple, volontairement mises en valeur dans des intérieurs design. GEZE offre de nombreuses solutions performantes et recherchées au niveau du design pour créer des environnements ouverts et transparents aux accès fluides.

## Tableau synoptique des systèmes coulissants

| | Portes coulissantes | | | | | | Volet coulissant |
|---|---|---|---|---|---|---|---|
| | **Rollan 40 NT** | **Rollan 80 NT** | **Levolan 60** | **Levolan 120** | **Perlan 140** | **Perlan AUT-NT** | **Perlan 140 KS** |
| Poids du vantail (max.) | 40 kg | 80 kg | 60 kg | 120 kg | 140 kg | 80 kg | 140 kg |
| Confort de fonctionnement | ** | **** | ****** | ****** | ***** | ****** | ***** |
| **Matériau de porte** | | | | | | | |
| Bois | ● | ● | ○ | ○ | ● | ● | ● |
| PVC | ○ | ○ | ○ | ○ | ○ | ○ | ○ |
| Métal | ○ | ○ | ○ | ○ | ○ | ○ | ○ |
| Verre | ○ | ○ | ● | ● | ○ | ● | - |
| Protection anti-corrosion | Classe 1 | Classe 1 | Classe 3 | Classe 3 | Classe 2 | - | Classe 4 |

● = adapté parfaitement
○ = convient également pour
- = non adapté

| | Portes coulissantes | | | | | | Volet coulissant |
|---|---|---|---|---|---|---|---|
| | **Rollan 40 NT** | **Rollan 80 NT** | **Levolan 60** | **Levolan 120** | **Perlan 140** | **Perlan AUT-NT** | **Perlan 140 KS** |
| **Type de montage** | | | | | | | |
| Fixation murale | ● | ● | ● | ● | ● | ● | ● |
| Fixation au plafond | ● | ● | ● | ● | ● | ● | ● |
| Fixation sur impostes en verre | - | - | ● | ● | - | - | - |
| **Application** | | | | | | | |
| 1 ou plusieurs vantaux | ● | ● | ● | ● | ● | ● | ● |
| Synchronisation | - | - | - | - | ● | ● | ● |
| Télescopique | - | - | - | - | ● | - | ● |
| Automatisation | - | - | - | - | ● | ● | ● |
| Partie fixe | - | - | ● | ● | ● | ● | - |
| Amortissement de fin de course | - | ● | ● | ● | ● | - | - |

● = oui
- = non

# SYSTÈMES COULISSANTS GEZE

Aperçu des systèmes coulissants GEZE

## GEZE ROLLAN 40 NT

## GEZE ROLLAN 80 NT

## GEZE LEVOLAN 60

## GEZE LEVOLAN 120

## GEZE PERLAN 140

# GEZE ROLLAN 40 NT

## GEZE Rollan 40 NT

**Le système à galets simple et silencieux**

Le système silencieux à galets GEZE Rollan 40 NT permet l'intégration simple de portes coulissantes intérieures jusqu'à 40 kg. Grâce à la possibilité d'un montage mural et au plafond, le système peut être utilisé de façon flexible, par exemple pour des portes de passage, des séparations de pièces et des armoires. Le rail de roulement a une surface plane et garantit ainsi un déplacement silencieux. Il est utilisé aussi bien pour le Rollan 40 NT que pour le Rollan 80 NT ainsi que pour tous les matériaux de vantail. Cela réduit les investissements de temps et les frais de stockage et permet également une adaptation simple aux conditions d'utilisation qui peuvent parfois évoluer. L'écart entre le vantail et le profil de roulement peut être réglé ou ajusté facilement, et ce après le montage à l'aide de la vis de suspension. La forme en C du profil réduit les infiltrations de poussière et de salissures.

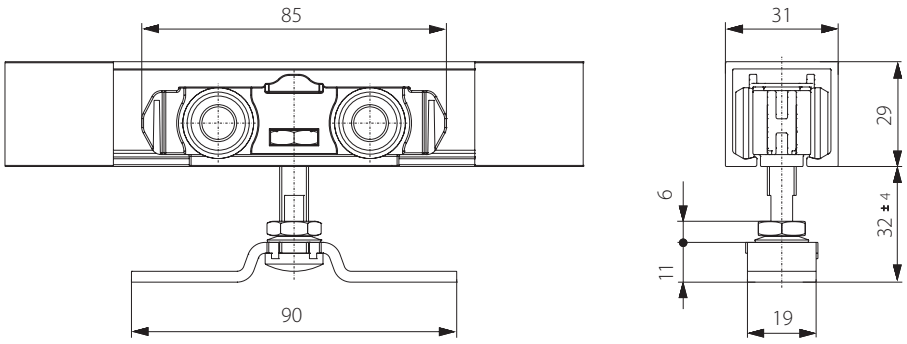

## DOMAINES D'APPLICATION

- Adapté particulièrement pour les portes en bois
- Pour toutes les portes coulissantes à un et plusieurs vantaux
- Avec leur fonctionnement silencieux, ces systèmes conviennent aux portes de salles de séjour et de bureaux

## DONNÉES TECHNIQUES

| Caractéristiques du produit | GEZE Rollan 40 NT |
|---|---|
| Matériau de porte | Bois, PVC, métal, verre |
| Poids du vantail (max.) | 40 kg |
| Nombre de vantaux | 1 vantail, 2 vantaux |
| Cycles d'essai | 25000 |
| Classe de protection anti-corrosion | 1 |
| Type de montage | mural et au plafond |
| Une accessibilité « sans contrainte » | Conformément à la norme DIN 18040 |

**Dimensions standard en mm**

| Largeur de vantail (FB) | Longueur rail de roulement (L) | Espace entre les trous (t) | Nombre de trous (n) | Distance du premier trou (centre) par rapport à l'extrémité du profil (y) |
|---|---|---|---|---|
| 500 - 590 | 1150 | 350 | 4 | 50 |
| 500 - 840 | 1650 | 450 | 4 | 150 |
| 500 - 920 | 1800 | 400 | 5 | 100 |
| 500 - 970 | 1900 | 450 | 5 | 50 |
| 500 - 1190 | 2350 | 450 | 6 | 50 |
| 500 - 1420 | 2800 | 450 | 7 | 50 |
| 500 - 1640 | 3250 | 450 | 8 | 50 |
| Longueur standard (LL) | 6100 | 350 | 18 | 50 |

**Classification selon EN 1527**

| GEZE Rollan 40 NT | | | | | | | | |
|---|---|---|---|---|---|---|---|---|
| Catégorie d'utilisation | Endurance | Poids de la porte | Résistance au feu | Sécurité | Résistance à la corrosion | Protection | Type de porte | Friction initiale |
| - | 4 | 1 | - | 1 | 1 | - | 1 | 3 |

La description des catégories se trouve à la fin du catalogue.

# GEZE ROLLAN 40 NT

## PRÉSENTATION DES COMPOSANTS

**GEZE Rollan 40 NT**
**Vantail en bois montage au plafond**

1 = Rail de roulement Rollan
2 = Butée de fin de course
3 = Chariot de roulement Rollan 40 NT
4 = Plaque de suspension Rollan
5 = Vantail en bois (fourni par le client)
6 = Guide au sol pour vantaux en bois

## PLANS DE COUPE

Le système peut être installé directement au plafond ou au mur et au plafond à l'aide d'équerres de fixation adaptées :

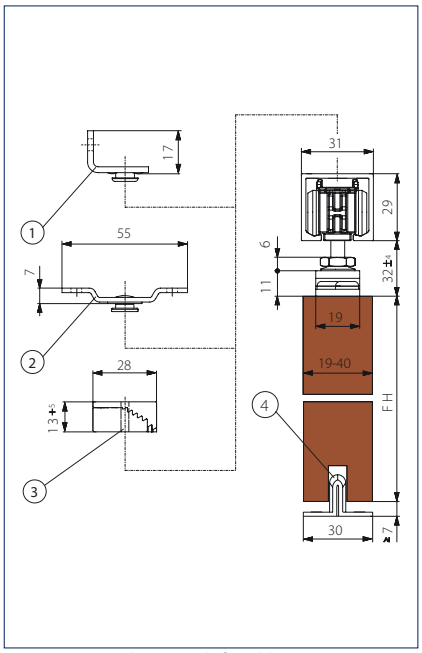


Fixation murale / au plafond bois

FH = Hauteur du vantail
1 = Équerre de fixation murale
2 = Équerre de fixation au plafond
3 = Cale de compensation de la hauteur
4 = Guide au sol pour vantaux en bois

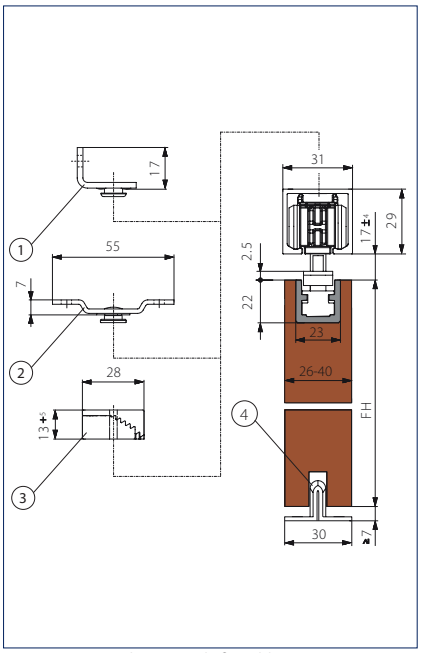


Fixation murale / au plafond bois avec plaque de suspension encastrée

FH = Hauteur du vantail
1 = Équerre de fixation murale
2 = Équerre de fixation au plafond
3 = Cale de compensation de la hauteur
4 = Guide au sol pour vantaux en bois

# GEZE ROLLAN 80 NT

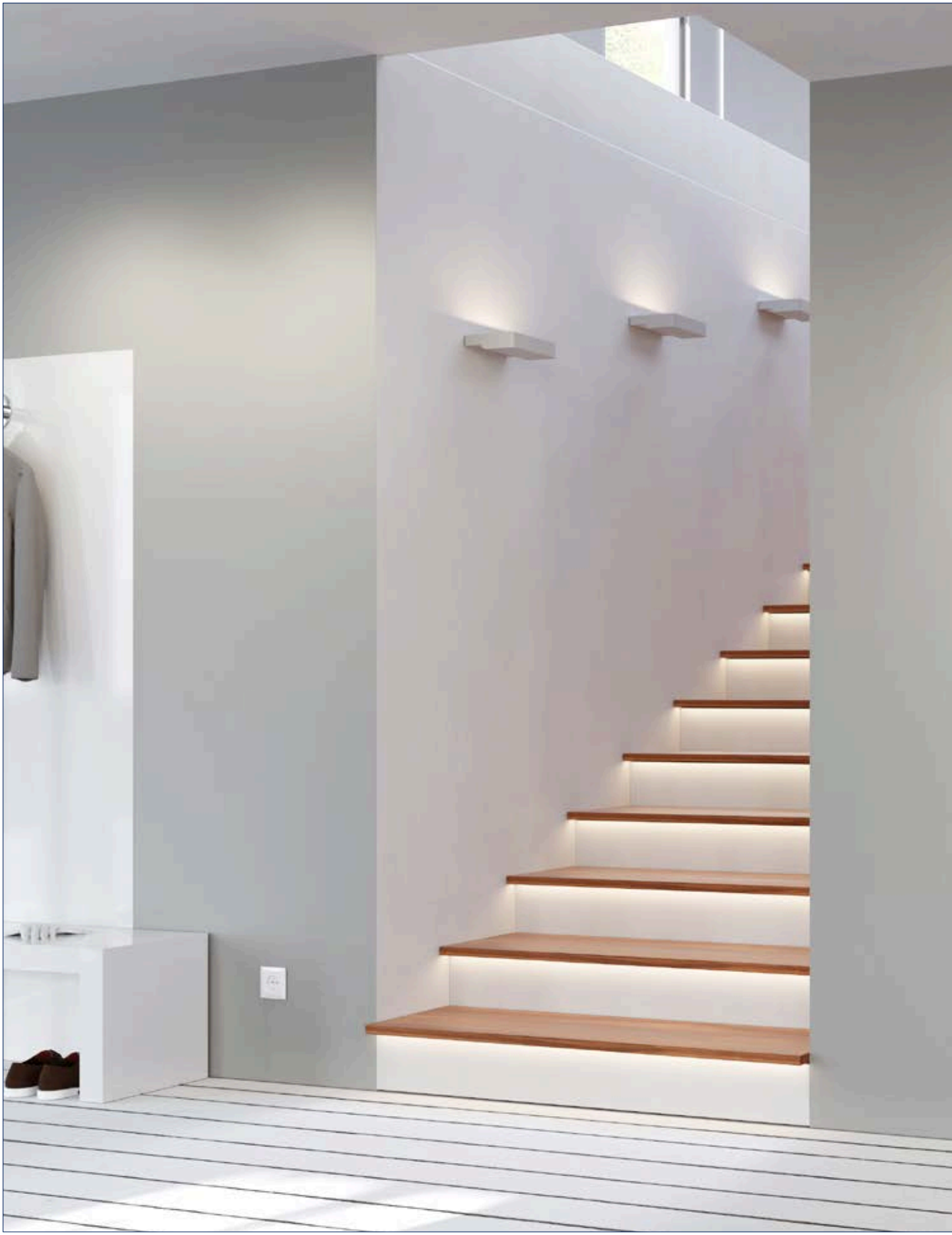

# GEZE ROLLAN 80 NT

## GEZE Rollan 80 NT

### Le système à galets simple, silencieux et sûr

Le système à galets GEZE Rollan 80 NT permet l'intégration simple de portes coulissantes intérieures jusqu'à 80 kg. Grâce à la possibilité d'un montage mural et au plafond, le système peut être utilisé de façon flexible, notamment pour des portes de couloir, des séparations de pièces et des armoires. Le rail de roulement tubulaire est adapté aussi bien pour le système Rollan 40 NT que pour le Rollan 80 NT, ainsi que pour tous les matériaux de vantail. Cela réduit les investissements de temps et les frais de stockage et permet également une adaptation simple aux conditions d'utilisation qui peuvent parfois évoluer. L'écart entre le vantail et le profil de roulement peut être réglé ou ajusté facilement, et ce après le montage à l'aide de la vis de suspension. La forme en C du profil réduit les infiltrations de poussière et de salissures.

Les systèmes pour portes coulissantes GEZE associent également le confort et la sécurité pour les portes coulissantes avec une faible largeur de vantail grâce à l'amortisseur optionnel **Rollan 80 NT SoftStop**. La porte est ralentie en douceur et revient automatiquement dans sa position de départ. La douceur de la fermeture préserve la porte et les ferrures et augmente leur durée de vie. L'amortisseur peut être utilisé d'un côté ou des deux côtés du rail de roulement tubulaire jusqu'à un poids de vantail de 40 kg. Le Rollan 80 NT SoftStop est entièrement intégré dans le rail de roulement grâce à sa hauteur totale de seulement 25 mm.

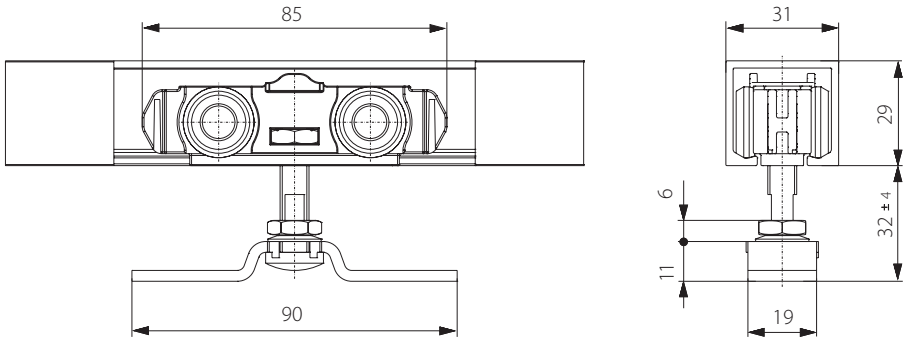

## DOMAINES D'APPLICATION

- Adapté particulièrement pour les portes en bois
- Pour toutes les portes coulissantes à un et plusieurs vantaux
- Avec leur fonctionnement silencieux, ces systèmes conviennent aux portes de salles de séjour et de bureaux

**Données techniques**

| Caractéristiques du produit | GEZE Rollan 80 NT |
|---|---|
| Matériau de porte | Bois, PVC, métal, verre |
| Poids du vantail (max.) | 80 kg |
| Poids du vantail (max.) avec amortisseur de fin de course | 40 kg |
| Nombre de vantaux | 1 vantail, 2 vantaux |
| Cycles d'essai | 50 000 |
| Classe de protection anti-corrosion | 1 |
| Type de montage | Fixation murale, Fixation au plafond |
| Une accessibilité « sans contrainte » | Conformément à la norme DIN 18040 |

● = OUI

**Dimensions standard en mm**

| Largeur de vantail (FB) | Longueur rail de roulement (L) | Espace entre les trous (t) | Nombre de trous (n) | Distance du premier trou (centre) par rapport à l'extrémité du profil (y) |
|---|---|---|---|---|
| 500 - 590 | 1150 | 350 | 4 | 50 |
| 500 - 840 | 1650 | 450 | 4 | 150 |
| 500 - 920 | 1800 | 400 | 5 | 100 |
| 500 - 970 | 1900 | 450 | 5 | 50 |
| 500 - 1190 | 2350 | 450 | 6 | 50 |
| 500 - 1420 | 2800 | 450 | 7 | 50 |
| 500 - 1640 | 3250 | 450 | 8 | 50 |
| Longueur standard (LL) | 6100 | 350 | 18 | 50 |

**Classification selon EN 1527**

| GEZE Rollan 80 NT | | | | | | | | |
|---|---|---|---|---|---|---|---|---|
| Catégorie d'utilisation | Endurance | Poids de la porte | Résistance au feu | Sécurité | Résistance à la corrosion | Protection | Type de porte | Friction initiale |
| - | 4 | 2 | - | 1 | 1 | - | 1 | 3 |

La description des catégories se trouve à la fin du catalogue.

# GEZE ROLLAN 80 NT

## PRÉSENTATION DES COMPOSANTS

**GEZE Rollan 80 NT SoftStop des deux côtés**
**Vantail en bois montage au plafond**

1 = Rail de roulement Rollan
2 = Rollan 80 NT SoftStop
3 = Chariots doubles Rollan 80 NT avec déclencheur
4 = Plaque de suspension Rollan
5 = Vantail en bois (fourni par le client)
6 = Guide au sol pour vantaux en bois

**Remarque : Plans de coupe analogues au Rollan 40 NT**

## INFORMATIONS RELATIVES À LA COMMANDE

| Désignation | Largeur de vantail de à | Longueur | Finition | Réf. |
|---|---|---|---|---|
| Kit complet GEZE Rollan 40 NT<br>pour fixation murale et au plafond avec des vantaux en bois standard, poids de vantail jusqu'à 40 kg - palier lisse - | 500 mm<br>590 mm | 1150 mm | | 160405 |
| | 500 mm<br>840 mm | 1650 mm | | 160406 |
| | 500 mm<br>920 mm | 1800 mm | | 160407 |
| | 500 mm<br>970 mm | 1900 mm | | 160408 |
| | 500 mm<br>1190 mm | 2350 mm | | 160409 |
| | 500 mm<br>1420 mm | 2800 mm | | 160410 |
| Kit complet GEZE Rollan 80 NT<br>pour fixation murale et au plafond avec des vantaux en bois standard, poids de vantail jusqu'à 80 kg - roulement à billes - | 500 mm<br>840 mm | 1650 mm | | 160411 |
| | 500 mm<br>920 mm | 1800 mm | | 160412 |
| | 500 mm<br>970 mm | 1900 mm | | 160413 |
| | 500 mm<br>1190 mm | 2350 mm | | 160414 |
| | 500 mm<br>1420 mm | 2800 mm | | 160415 |
| | 500 mm<br>1640 mm | 3250 mm | | 160416 |
| Kit complet GEZE Rollan 80 NT<br>pour fixation murale et au plafond pour vantaux en verre, pince de serrage verre 30 mm avec cache frontal individuel EV1, poids de vantail jusqu'à 80 kg - roulement à billes - | 500 mm<br>970 mm | 1900 mm | | 160423 |
| **Accessoires** | | | | |
| Kit Rollan 80 NT SoftStop, amortisseur unilatéral, jusqu'à 40 kg<br>le kit comprend : 1 x amortisseur, 1 x déclencheur. | | | | 160360 |
| Kit composants de base Rollan 40 NT<br>pour montage au plafond, composé de : 2 x chariots doubles, 2 x butées de fin de course, 2 x plaques de support, 2 x vis de suspente, 1 x guide au sol bois - palier à glissement - | 500 mm<br>1500 mm | | | 160417 |
| Kit composants de base Rollan 40 NT<br>pour montage au mur, composé de : 2 x chariots à doubles roulettes, 2 x butées finales, 2 x plaques porteuses, 2 x vis de suspension, 1 x guide au sol en bois, avec équerre de fixation murale (longueur = utilisable jusqu'à la longueur du rail de roulement tubulaire) - palier lisse- | 1100 mm<br>1500 mm | 2800 mm | | 160419 |
| | 500 mm<br>1100 mm | 1900 mm | | 160418 |
| Kit composants de base Rollan 80 NT<br>pour montage au plafond, composé de : 2 x chariots doubles, 2 x butées de fin de course (une avec arrêt), 2 x plaques de suspension, 2 x vis de suspension, 1 x guide au sol vantail en bois - roulement à billes - | 500 mm<br>1500 mm | | | 160420 |
| Kit composants de base Rollan 80 NT<br>pour montage mural, composé de : 2 x chariots doubles, 2 x butées de fin de course (une avec arrêt), 2 x plaques de suspension, 2 x vis de suspension, 1 x guide au sol vantail en bois, avec équerre de fixation murale (longueur = utilisable jusqu'à la longueur du rail de roulement tubulaire) - roulement à billes - | 1100 mm<br>1500 mm | 2800 mm | | 160422 |
| | 500 mm<br>1100 mm | 1900 mm | | 160421 |
| Rail de roulement Rollan | | 6100 mm | aluminium, mat | 120150 |
| Rail de roulement Rollan<br>sur mesure, au mètre | | | aluminium, mat | 120151 |
| Chariot de roulement Rollan 80 NT sans vis de suspension<br>noir, poids de vantail max. 80 kg - roulement à billes - | | | noir | 159518 |

# GEZE ROLLAN 80 NT

| Désignation | Largeur de vantail de à | Longueur | Finition | Réf. |
|---|---|---|---|---|
| Chariot de roulement Rollan 40 NT avec vis de suspension<br>blanc, poids de vantail max. 40 kg - palier lisse - | | | blanc | 160363 |
| Chariot de roulement Rollan 40 NT sans vis de suspension<br>blanc, poids de vantail max. 40 kg - palier lisse - | | | blanc | 159517 |
| Chariot de roulement Rollan 80 NT avec vis de suspension<br>noir, poids de vantail max. 80 kg - roulement à billes - | | | noir | 160364 |
| Butée de fin de course Rollan<br>sans arrêt | | | | 120192 |
| Butée de fin de course Rollan<br>avec arrêt, force de rétention réglable en continu sans démontage | | | | 120161 |
| Butée murale | | | | 000339 |
| Équerre de fixation Rollan<br>sans matériel de fixation | | | | 125858 |
| Équerre de fixation au plafond Rollan<br>sans matériel de fixation | | | | 069991 |
| Plaque de suspension Rollan<br>sans vis de suspension ni matériel de fixation | | | | 026654 |
| Kit plaques de suspension à encastrer<br>2 pièces, à intégrer dans le vantail en bois, vis de suspension et clé à fourche plate comprises pour le réglage de la hauteur | | | | 138015 |
| Vis de suspension Rollan<br>M8x42 avec écrou | | | | 038183 |
| Vis de suspension Rollan<br>M8x30 avec écrou | | | | 133146 |
| Kit cales de compensation de la hauteur / distance par rapport au plafond<br>6 pièces, compensation continue de la hauteur de 13 à 18 mm<br>pour montage au plafond avec le capot clipsable 100/145 pour plafonds irréguliers | | | | 138099 |
| Guide au sol pour vantaux en bois standard<br>sans matériel de fixation | | | galvanisé | 002191 |
| Guide au sol pour vantaux en verre (acier inoxydable)<br>pour épaisseurs de verre de 8, 10, 12 mm | | | acier inox | 134990 |
| Guide au sol pour vantaux en verre (réglable)<br>réglage en continu pour épaisseurs de verre 8-13,5 mm, avec brosse pour réduire le bruit sur les surfaces vitrées structurées,<br>sans matériel de fixation | | | EV1 | 120417 |
| | | | acier inox | 148019 |
| | | | selon RAL | 149657 |
| Poignée cuvette, vantail verre de 8-12 mm<br>fermée, diamètre extérieur 60 mm, trou de perçage dans le verre 40 mm | | | acier inox | 138670 |
| Poignée cuvette, vantail bois de 15-80 mm<br>Diamètre extérieur de 60 mm,<br>indiquez l'épaisseur du vantail lors de la commande | | | acier inox | 127614 |
| Poignée verticale configurable | | | acier inox | 127616 |

# GEZE ROLLAN 40 NT / ROLLAN 80 NT

Rail de roulement

Chariot de roulement
Rollan 40 NT

Chariot de roulement
Rollan 80 NT

Rollan 80 NT SoftStop
avec déclencheur

Butée de fin de course

Butée de fin de course
avec arrêt

Équerre de fixation murale

Équerre de fixation au
plafond

Plaque de suspension

Profil de suspension à
encastrer

Vis de suspension

Cale de compensation de
la hauteur

Guide au sol
pour vantaux en bois

Guide au sol
pour vantaux en verre
acier inoxydable

Guide au sol pour vantaux
en verre réglable

Poignée cuvette en verre
fermée

Poignée verticale
en acier inoxydable

# GEZE LEVOLAN 60

## GEZE Levolan 60

### Le système universel et design

Le système compact GEZE Levolan 60 est la solution design pour l'agencement des portes coulissantes intérieures manuelles et fonctionnelles et pour les déplacer sans effort. Le système de ferrures est entièrement intégré dans le rail de roulement de 50 mm de hauteur seulement et est adapté pour un poids de vantail jusqu'à 60 kg. Avec son design linéaire, le système modulaire GEZE s'adapte à toutes les situations de montage. Il s'installe de façon rapide et facile par l'avant grâce au système de montage Levolan Smart fix. Toutes les pièces visibles sont disponibles en finition EV1, acier inoxydable ou autres RAL.

Avec **GEZE Levolan 60 SoftStop,** le modèle avec amortisseur de fin de course sur un ou deux côtés, les éléments coulissants jusqu'à 60 kg peuvent être installés sans aucun usinage du vantail. Il est possible d'avoir un amortissement bilatéral, à l'ouverture et à la fermeture, adapté pour des vantaux même étroits à partir de 770 mm. Le mouvement de la porte est amorti en douceur à env. 10 cm avant la fin de la course du rail. Les vantaux coulissent automatiquement et pratiquement sans bruit vers leur position finale. Cela évite les chocs contre le cadre ou la butée, tout risque de coincement est également exclu. L'amortisseur Levolan 60 SoftStop peut être installé a posteriori et permet d'adapter la porte coulissante aux conditions d'utilisation qui peuvent évoluer.

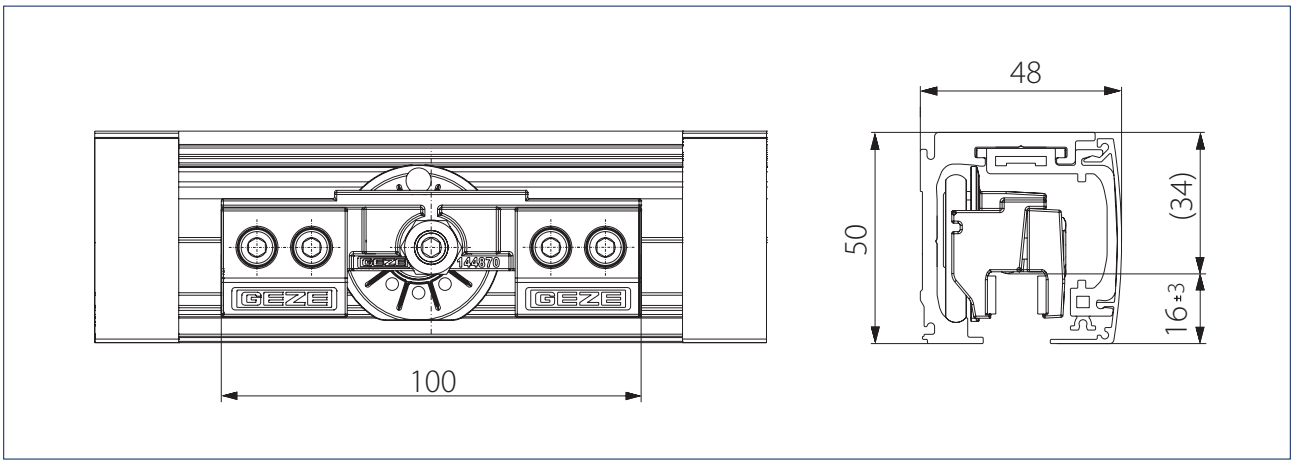

## DOMAINES D'APPLICATION

- Pour des vantaux en verre ESG 10 et 12 mm ainsi que VSG jusqu'à 12 mm (avec kit d'équerres adhésives VSG) et des vantaux en bois d'un poids max. de 60 kg
- Pour toutes les portes coulissantes à un et plusieurs vantaux
- Avec ou sans partie fixe
- Pour la fixation murale et au plafond (directe ou intégrée) ainsi que sur une imposte en verre
- Amortissement sur un côté avec Levolan 60 SoftStop (gauche ou droite) ou bilatéral avec Levolan 60 SoftStopDuo
- Avec leur fonctionnement silencieux, notamment avec l'amortisseur Levolan 60 SoftStop, ces systèmes sont parfaitement adaptés pour les portes de salles de séjour et bureaux

## DONNÉES TECHNIQUES

| **Caractéristiques du produit** | **GEZE Levolan 60** |
|---|---|
| Matériau de porte | Bois, PVC, métal, verre |
| Poids du vantail (max.) | 60 kg |
| Poids du vantail (max.) avec amortisseur de fin de course SoftStop | 60 kg |
| Nombre de vantaux | 1 vantail, 2 vantaux |
| Cycles d'essai | 100 000 |
| Classe de protection anti-corrosion | 3 |
| Type de montage | mural, au plafond, sur imposte en verre, intégré au plafond |
| Partie fixe | ● |

● = OUI

**Classification selon DIN EN 1527**

| **GEZE Levolan 60** | | | | | | | | |
|---|---|---|---|---|---|---|---|---|
| Catégorie d'utilisation | Endurance | Poids de la porte | Résistance au feu | Sécurité | Résistance à la corrosion | Protection | Type de porte | Friction initiale |
| - | 6 | 2 | - | 1 | 3 | - | 1 | 3 |

La description des catégories se trouve à la fin du catalogue.

## PRÉSENTATION DES COMPOSANTS

**GEZE Levolan 60 SoftStopDuo**
**Vantail en verre montage mural avec profil d'écartement mural**

1 = Profil d'écartement mural Levolan
2 = Rail de roulement Levolan
3 = Équerres de fixation pour capot frontal Levolan
4 = Butée de fin de course avec arrêt Levolan
5 = Flasques latérales Levolan
6 = Capot frontal Levolan
7 = Levolan 60 SoftStopDuo
8 = Chariots Levolan 60
9 = Vantail en verre (fourni par le client)
10 = Guide au sol pour vantaux en verre (réglable)

## PLANS DE COUPE

Le rail peut être fixé au mur, au plafond, sur imposte ou partie fixe.

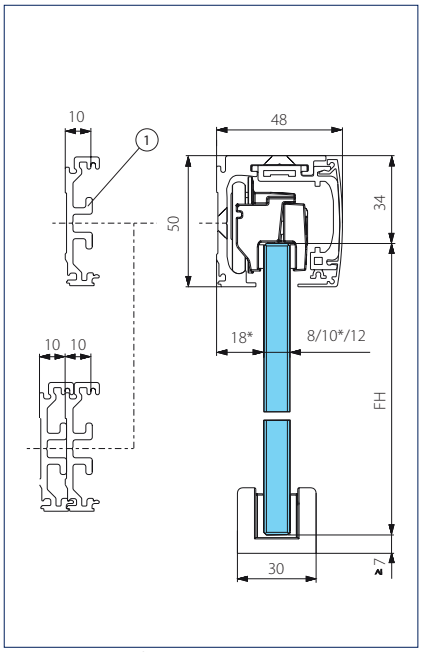


Montage mural / verre

* = Dimensions représentées avec une épaisseur de vantail de 10 mm
FH = Hauteur du vantail
1 = Profil d'écartement mural

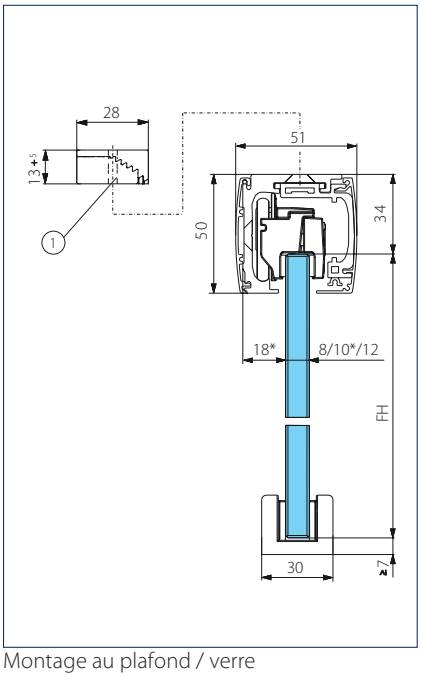


Montage au plafond / verre

* = Dimensions représentées avec une épaisseur de vantail de 10 mm
FH = Hauteur du vantail
1 = Cale de compensation de la hauteur

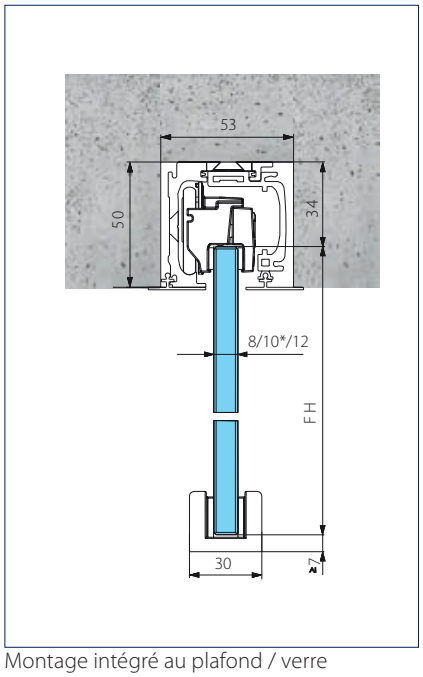


Montage intégré au plafond / verre

FH = Hauteur du vantail

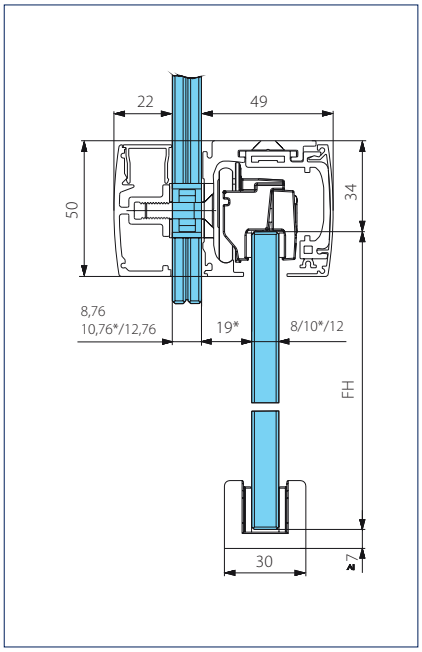


Montage sur imposte / verre

* = Dimensions représentées avec une épaisseur de vantail de 10 mm
FH = Hauteur du vantail

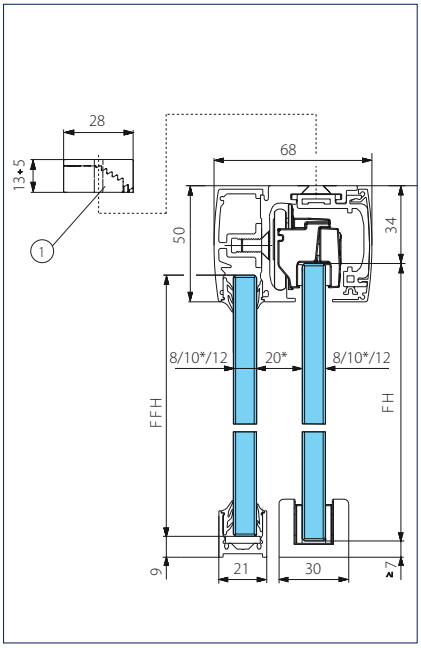


Montage sur partie imposte / verre

* = Dimensions représentées avec une épaisseur de vantail de 10 mm
FH = Hauteur du vantail
FFH = Hauteur de la partie fixe
1 = Cale de compensation de la hauteur

## PRÉSENTATION DES COMPOSANTS

**GEZE Levolan 60 SoftStop, amortissement sur un côté**
**Vantail en bois montage mural avec un profil d'écartement mural**

1 = Profil d'écartement mural Levolan
2 = Rail de roulement Levolan
3 = Équerres de fixation pour capot frontal Levolan
4 = Butée de fin de course avec arrêt Levolan
5 = Flasques latérales Levolan
6 = Capot frontal Levolan
7 = Levolan 60 SoftStop amortissement d'un côté
8 = Chariots Levolan 60
9 = Profil de fixation des vantaux en bois / métalliques
10 = Vantail en bois (fourni par le client)
11 = Guide au sol pour vantaux en bois

## PLANS DE COUPE

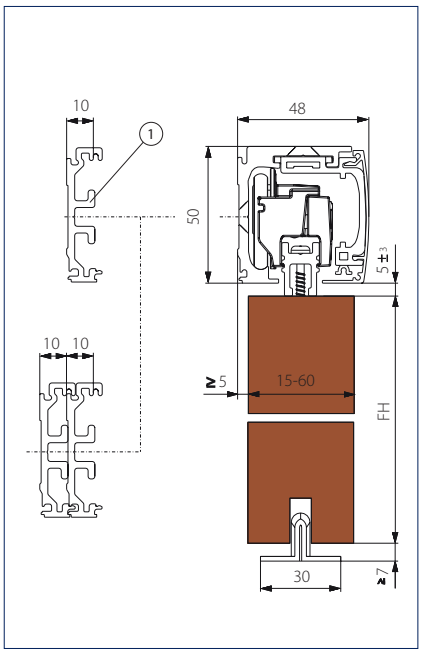


Montage mural / bois
FH = Hauteur du vantail
1 = Profil d'écartement mural

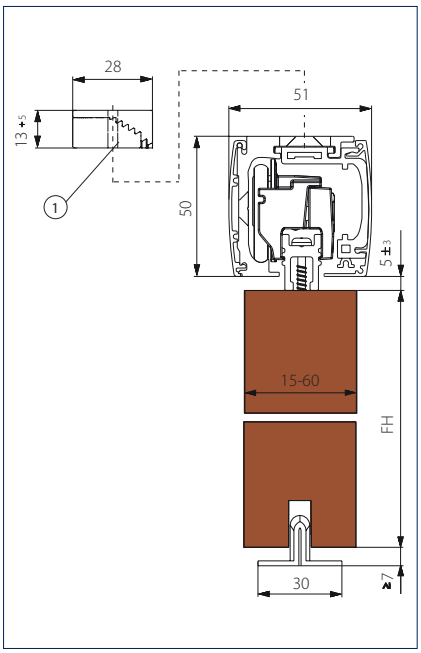


Montage au plafond / bois
FH = Hauteur du vantail
1 = Cale de compensation de la hauteur

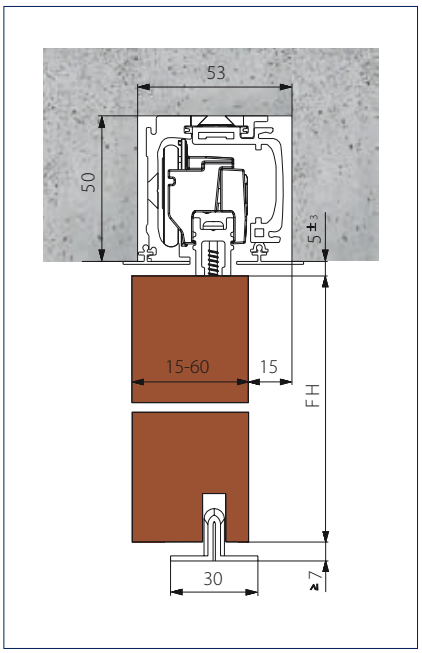


Montage intégré au plafond / bois
FH = Hauteur du vantail

## PRÉSENTATION DES COMPOSANTS

**GEZE Levolan 60**
**Vantail en verre avec partie fixe montage au plafond**

1 = Profil supplémentaire partie fixe Levolan / fixation sur imposte verre
2 = Rail de roulement Levolan
3 = Équerres de fixation pour capot frontal Levolan
4 = Butée de fin de course avec arrêt Levolan
5 = Flasques latérales Levolan
6 = Capot frontal Levolan
7 = Profil de recouvrement partie fixe Levolan
8 = Chariots Levolan 60
9 = Joints d'étanchéité verre
10 = Profil en U partie fixe
11 = Flasque et vis profil en U partie fixe
12 = Vantail en verre (fourni par le client)
13 = Guide au sol pour vantaux en verre (réglable)

**GEZE Levolan 60**
**Vantail en verre partie fixe avec imposte verre**

1 = Profil de recouvrement partie fixe Levolan
2 = Profil supplémentaire partie fixe Levolan / fixation sur imposte verre
3 = Rail de roulement Levolan
4 = Équerres de fixation pour capot frontal Levolan
5 = Butée de fin de course avec arrêt Levolan
6 = Flasques latérales Levolan
7 = Capot frontal Levolan
8 = Chariots Levolan 60
9 = Joints d'étanchéité verre
10 = Profil en U partie fixe
11 = Flasque et vis profil en U partie fixe
12 = Vantail en verre (fourni par le client)
13 = Guide au sol pour vantaux en verre (réglable)

# GEZE LEVOLAN 120

## GEZE Levolan 120

**Le rail design pour portes coulissantes tout verre ou en bois**

Bien que totalement identique en apparence au « testé et approuvé » Levolan 60, le GEZE Levolan 120 a été développé pour doubler la charge des vantaux, soit pour des portes coulissantes intérieures jusqu'à 120 kg. Avec ses dimensions compactes, les ferrures sont intégralement dissimulées dans le rail de roulement de seulement 50 mm de hauteur. Le système modulaire s'adapte à de nombreuses situations de montage avec son design linéaire. Le montage au plafond et le montage mural nécessitent le même rail de roulement. Le système s'installe rapidement et facilement par l'avant grâce ausystème de montage Levolan Smart fix. Toutes les pièces visibles sont disponibles en finition EV1, inox ou autres RAL.

L'amortissement optionnel sur un ou les deux côtés **GEZE Levolan 120 SoftStop** entraîne le vantail de la porte coulissante en douceur et en toute sécurité jusqu'à sa position finale, sans risque de coincement ou de choc dans le dormant. La protection anti-déraillement intégrée est activée automatiquement par le réglage de la hauteur du vantail, et offre davantage de sécurité. Le mouvement de la porte est amorti en douceur à env. 10 cm avant la butée. Les vantaux de porte coulissent automatiquement et pratiquement sans bruit jusqu'à leur position finale. L'amortisseur GEZE Levolan 120 SoftStop peut être installé a posteriori et permet d'adapter la porte coulissante aux conditions d'utilisation qui peuvent évoluer.

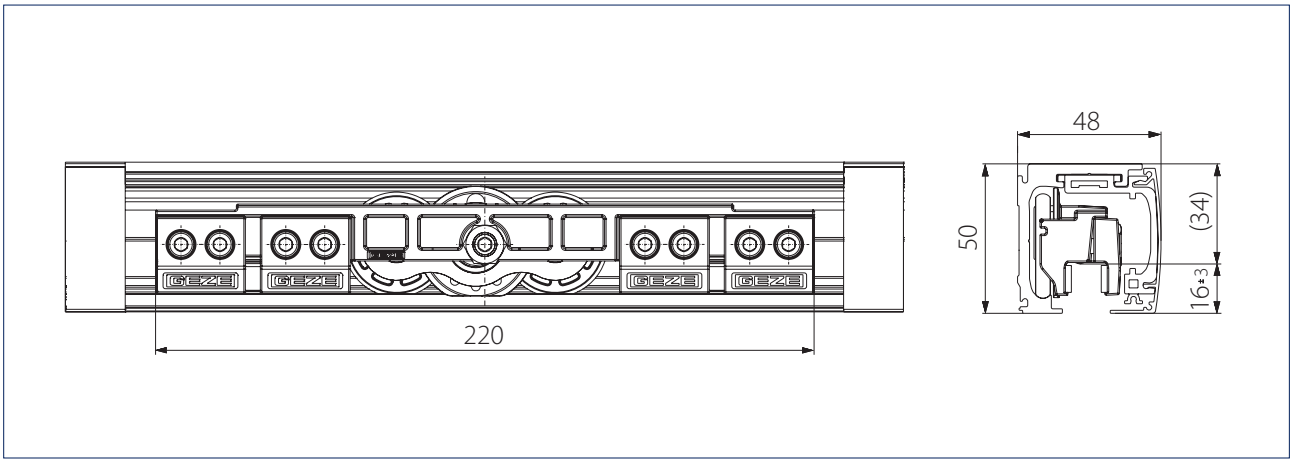

## DOMAINES D'APPLICATION

- Pour des vantaux en verre ESG 10 et 12 mm ainsi que VSG jusqu'à 12 mm (avec kit d'équerres adhésives VSG) et des vantaux en bois d'un poids max. de 120 kg
- Pour toutes les portes coulissantes à un et plusieurs vantaux
- Avec ou sans partie fixe
- Pour la fixation murale et au plafond (directe ou intégrée) ainsi que sur une imposte en verre^|^|
- Amortissement avec Levolan 120 SoftStop sur un ou deux des côtés
- Systèmes silencieux avec Levolan 120 SoftStop particulièrement adaptés aux espaces de vie et de travail

## DONNÉES TECHNIQUES

| **Caractéristiques du produit** | **GEZE Levolan 120** |
|---|---|
| Matériaux de porte | Bois, PVC, métal, verre |
| Poids du vantail (max.) | 120 kg |
| Poids du vantail (max.) avec amortisseur de fin de course | 120 kg |
| Nombre de vantaux | 1 vantail, 2 vantaux |
| Cycles d'essai | 100 000 |
| Classe de protection anti-corrosion | 3 |
| Type de montage | mural, au plafond; sur imposte en verre, intégré au plafond |
| Partie fixe | ● |

● = OUI

**Classification selon DIN EN 1527**

| **GEZE Levolan 120** | | | | | | | | |
|---|---|---|---|---|---|---|---|---|
| Catégorie d'utilisation | Endurance | Poids de la porte | Résistance au feu | Sécurité | Résistance à la corrosion | Protection | Type de porte | Friction initiale |
| - | 6 | 3 | - | 1 | 3 | - | 1 | 3 |

La description des catégories se trouve à la fin du catalogue.

## PRÉSENTATION DES COMPOSANTS

**GEZE Levolan 120**
**Vantail en verre avec amortisseur SoftStop sur un côté**
**Montage mural avec profil d'écartement mural**

1 = Profil d'écartement mural Levolan
2 = Rail de roulement Levolan
3 = Équerres de fixation pour capot frontal Levolan
4 = Butée de fin de course avec arrêt Levolan
5 = Flasques latérales Levolan
6 = Capot frontal Levolan
7 = Levolan 120 SoftStop sur un côté
8 = Chariots Levolan 120
9 = Vantail en verre (fourni par le client)
10 = Guide au sol pour vantaux en verre (réglable)

## PLANS DE COUPE

Le système peut être fixé au mur,au plafond, sur imposte ou sur partie fixe.

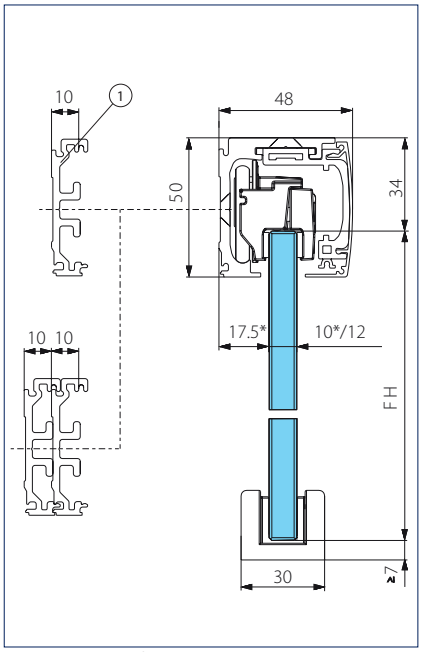


Montage mural / verre
* = Dimensions représentées avec une épaisseur de vantail de 10 mm
FH = Hauteur du vantail
1 = Profil d'écartement mural

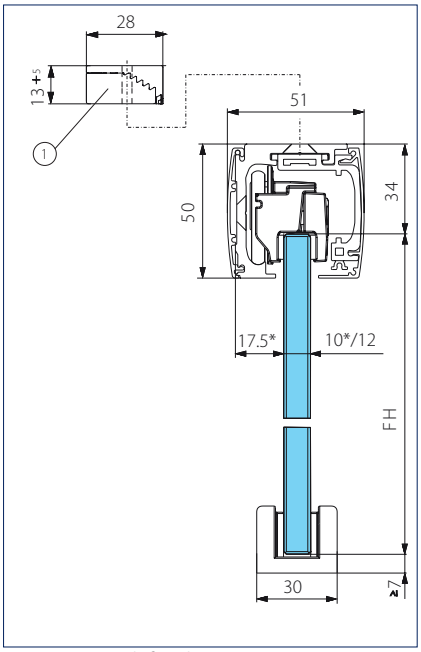


Montage au plafond / verre
* = Dimensions représentées avec une épaisseur de vantail de 10 mm
FH = Hauteur du vantail
1 = Cale de compensation de la hauteur

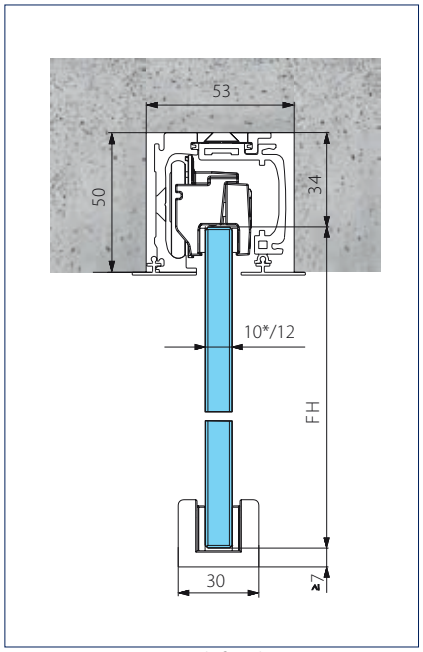


Montage intégré au plafond / verre
FH = Hauteur du vantail

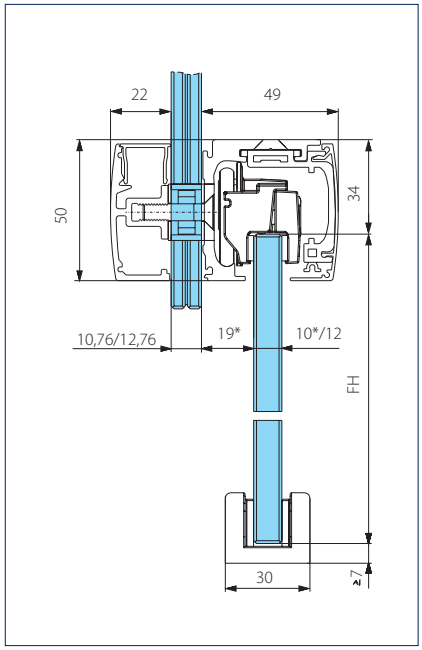


Montage sur imposte / verre
* = Dimensions représentées avec une épaisseur de vantail de 10 mm
FH = Hauteur du vantail

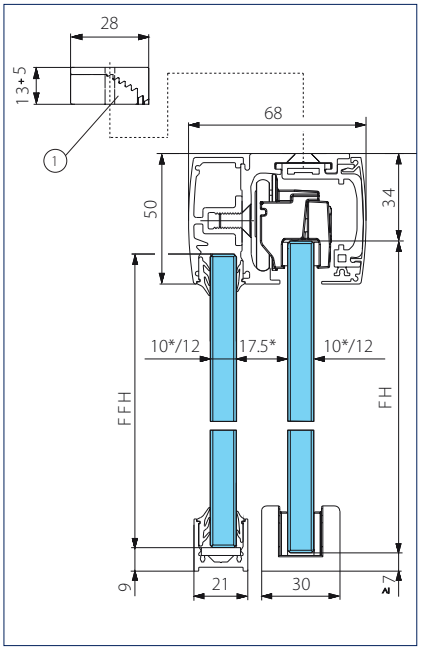


Montage sur partie fixe verre
* = Dimensions représentées avec une épaisseur de vantail de 10 mm
FH = Hauteur du vantail
FFH = Hauteur de la partie fixe
1 = Cale de compensation de la hauteur

**Remarque : montage sur partie fixe et verre analogue au Levolan 60 mais avec des chariots de roulement Levolan120**

## PRÉSENTATION DES COMPOSANTS

**GEZE Levolan 120**
**Vantail en bois avec amortisseur SoftStop sur un côté**
**Montage mural avec profil d'écartement mural**

1 = Profil d'écartement mural Levolan
2 = Rail de roulement Levolan
3 = Équerres de fixation pour capot frontal Levolan
4 = Butée de fin de course avec arrêt Levolan
5 = Flasques latérales Levolan
6 = Capot frontal Levolan
7 = Levolan 120 SoftStop sur un côté
8 = Chariots Levolan 120
9 = Profil de fixation des vantaux en bois / métalliques
10 = Vantail en bois (fourni par le client)
11 = Guide au sol pour vantaux en bois

## PLANS DE COUPE

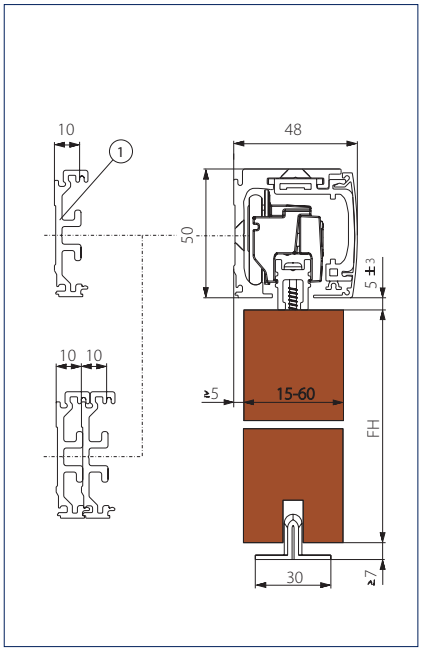


Montage mural / bois
FH = Hauteur du vantail
* = Profil d'écartement mural

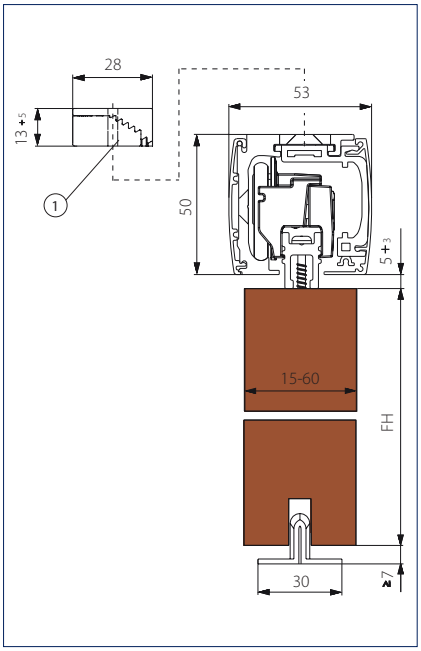


Montage au plafond / bois
FH = Hauteur du vantail
1 = Cale de compensation de la hauteur

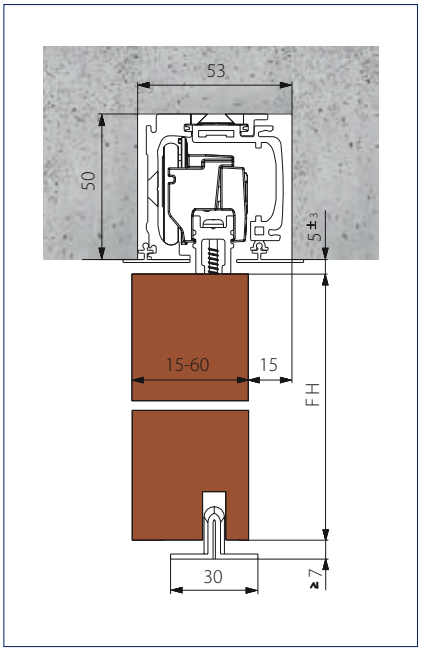


Montage intégré au plafond / bois
FH = Hauteur du vantail

## LEVOLAN 60 / LEVOLAN 120 - INFORMATIONS RELATIVES À LA COMMANDE

| Désignation | Largeur de vantail de à | Longueur | Finition | Réf. |
|---|---|---|---|---|
| Kit complet Levolan 60 pour montage mural | 400 mm 840 mm | 1650 mm | EV1 | 147164 |
| | 400 mm 1040 mm | 2050 mm | EV1 | 147165 |
| | 400 mm 1240 mm | 2450 mm | EV1 | 147166 |
| | 400 mm 840 mm | 1650 mm | finition inox | 147167 |
| | 400 mm 1040 mm | 2050 mm | finition inox | 147168 |
| | 400 mm 1240 mm | 2450 mm | finition inox | 147169 |
| Kit complet Levolan 120 pour montage mural | 640 mm 1240 mm | 2450 mm | EV1 | 157939 |
| | 640 mm 1440 mm | 2850 mm | EV1 | 157940 |
| | 640 mm 1240 mm | 2450 mm | finition inox | 157943 |
| | 640 mm 1440 mm | 2850 mm | finition inox | 157944 |
| Kit complet Levolan 60/120 configurable selon les besoins du client | | | | 147170 |
| **Accessoires** | | | | |
| Kit Levolan SoftStop, amortisseur unilatéral, jusqu'à 60 kg pour amortissement de fin de course à gauche, composé de : 1 x amortisseur, 1 x cale d'écartement pour équerre de fixation, 1 x déclencheur, peut être ajouté a posteriori - largeur de vantail minimum 570 mm | 1240 mm 570 mm | | | 146370 |
| Kit Levolan SoftStop, amortisseur unilatéral, jusqu'à 60 kg pour amortissement de fin de course à droite, composé de : 1 x amortisseur, 1 x cale d'écartement pour équerre de fixation, 1 x déclencheur, peut être ajouté a posteriori - largeur de vantail minimum 570 mm | 1240 mm 570 mm | | | 146401 |
| Kit Levolan SoftStopDuo, amortisseur bilatéral, jusqu'à 60 kg pour amortissement de fin de course gauche et droite, composé de : 1 x amortisseur double, 2 x cales d'écartement pour capot frontal, 2 x déclencheurs, peut être ajouté a posteriori - largeur de vantail minimum 770 mm | 1240 mm 770 mm | | | 146402 |

# GEZE LEVOLAN 120

| Désignation | Largeur de vantail de à | Longueur | Finition | Réf. |
|---|---|---|---|---|
| Kit Levolan 120 SoftStop, amortisseur unilatéral, jusqu'à 120 kg pour amortissement de fin de course à gauche, composé de : 1 x amortisseur, 2 x cales d'écartement pour équerre de fixation, 1 x déclencheur, peut être ajouté a posteriori - largeur de vantail minimum d'un côté 900 mm ; largeur > 1325 mm, mettre l'amortisseur des deux côtés | 900 mm<br>2500 mm | | | 157999 |
| Kit Levolan 120 SoftStop, amortisseur unilatéral, jusqu'à 120 kg pour amortissement de fin de course à droite, composé de : 1 x amortisseur, 2 x cales d'écartement pour équerre de fixation, 1 x déclencheur, peut être ajouté a posteriori - largeur de vantail minimum d'un côté 900 mm ; largeur > 1325 mm, mettre l'amortisseur des deux côtés | 900 mm<br>2500 mm | | | 158000 |
| Kit Profil de recouvrement fixation au plafond Levolan 60/120 pour l'habillage arrière en cas de montage au plafond, avec flasques latérales et joints de fixation | | 1650 mm | EV1 | 147221 |
| | | 2050 mm | EV1 | 147222 |
| | | 2450 mm | EV1 | 147223 |
| | 640 mm<br>1440 mm | 2850 mm | EV1 | 157919 |
| | | 1650 mm | finition inox | 147224 |
| | | 2050 mm | finition inox | 147225 |
| | | 2450 mm | finition inox | 147226 |
| | 640 mm<br>1440 mm | 2850 mm | finition inox | 157921 |
| Kit Profils supplémentaires partie fixe Levolan 60 / 120 la réalisation d'une partie fixe latérale, composé de : profil supplémentaire, profil de revêtement partie fixe libre, joint pour verre 12 m, profil en U 1,5 m, flasque et vis profil en U avec support pour verre, kit de fixation partie fixe | | 1650 mm | EV1 | 147227 |
| | | 2050 mm | EV1 | 147228 |
| | | 2450 mm | EV1 | 147229 |
| | 640 mm<br>1440 mm | 2850 mm | EV1 | 157963 |
| | | 1650 mm | finition inox | 147230 |
| | | 2050 mm | finition inox | 147231 |
| | | 2450 mm | finition inox | 147232 |
| | 640 mm<br>1440 mm | 2850 mm | finition inox | 157965 |
| Rail de roulement Levolan 60/120 pour montage au plafond et au mur | | 1650 mm | EV1 | 145487 |
| | | 2050 mm | EV1 | 145488 |
| | | 2450 mm | EV1 | 145489 |
| | | 2850 mm | EV1 | 157975 |
| | | 6000 mm | EV1 | 145490 |
| | | 1650 mm | finition inox | 145541 |
| | | 2050 mm | finition inox | 145542 |
| | | 2450 mm | finition inox | 145543 |
| | | 2850 mm | finition inox | 157977 |
| | | 6000 mm | finition inox | 145544 |
| Rail de roulement Levolan 60/120 configurable selon les besoins du client | | | | 145545 |
| Kit de chariots Levolan 60 2 pièces, poids de vantail max. 60 kg, avec cales de serrage pour épaisseur de verre ESG 8-12 mm et 2 arrêts | | | | 146148 |
| Kit de chariots Levolan 120 2 pièces, poids de vantail max. 120 kg, avec cales de serrage incluses pour verre de sécurité trempé 10-12 mm et 2 arrêts | | | | 157928 |
| Capot frontal Levolan 60 / 120 pour le revêtement de la partie frontale en cas de montage au mur et au plafond | | 1650 mm | EV1 | 145547 |
| | | 2050 mm | EV1 | 145548 |
| | | 2450 mm | EV1 | 145549 |
| | | 2850 mm | EV1 | 157979 |
| | | 6000 mm | EV1 | 145550 |
| | | 1650 mm | finition inox | 145551 |
| | | 2050 mm | finition inox | 145552 |
| | | 2450 mm | finition inox | 145553 |
| | | 2850 mm | finition inox | 157981 |
| | | 6000 mm | finition inox | 145554 |
| Capot frontal Levolan 60 / 120 configurable selon les besoins du client | | | | 145555 |

| Désignation | Largeur de vantail de à | Longueur | Finition | Réf. |
|---|---|---|---|---|
| Kit de fixation pour capot frontal avec butée de fin de course Levolan 60 / 120 pour la fixation du capot frontal, composé de : 6 équerres de fixation, 2 butées de fin de course (gauche + droite) jusqu'à une longueur de rail de roulement de 2450 mm | | | | 146146 |
| Kit de fixation supplémentaire Levolan 60/120 pour capot frontal, composé de : 2 équerres de fixation, pour des longueurs de rail supérieures à 2450 mm. 2 un. / m nécessaires | | | | 159190 |
| Profil de recouvrement pour fixation au plafond (encastré ou en applique) Levolan 60 / 120 pour le revêtement de la partie arrière en cas de montage au plafond | | 1650 mm | EV1 | 145598 |
| | | 2050 mm | EV1 | 145599 |
| | | 2450 mm | EV1 | 145600 |
| | | 2850 mm | EV1 | 157983 |
| | | 6000 mm | EV1 | 145611 |
| | | 1650 mm | finition inox | 145612 |
| | | 2050 mm | finition inox | 145613 |
| | | 2450 mm | finition inox | 145614 |
| | | 2850 mm | finition inox | 157985 |
| | | 6000 mm | finition inox | 145615 |
| Profil de recouvrement pour fixation au plafond L (encastré ou en applique) evolan 60 / 120 configurable selon les besoins du client | | | | 145616 |
| Profil de recouvrement montage plafond (encastré ou en applique) Levolan 60 / 120 pour l'habillage de la partie inférieure du Levolan 60 / 120 en cas de montage en applique au plafond (identique des deux côtés) | | 1650 mm | EV1 | 147568 |
| | | 2050 mm | EV1 | 147569 |
| | | 2450 mm | EV1 | 147570 |
| | | 2850 mm | EV1 | 157995 |
| | | 6000 mm | EV1 | 147601 |
| | | 1650 mm | finition inox | 147602 |
| | | 2050 mm | finition inox | 147603 |
| | | 2450 mm | finition inox | 147604 |
| | | 2850 mm | finition inox | 157997 |
| | | 6000 mm | finition inox | 147605 |
| Profil de recouvrement montage plafond (encastré ou en applique) Levolan 60 / 120 configurable selon les besoins du client | | | | 147606 |
| Profil supplémentaire partie fixe / imposte en verre Levolan 60 / 120 comme profil supplémentaire pour réaliser une partie fixe latérale ou pour une fixation sur une imposte en verre du Levolan 60 / 120 | | 1650 mm | EV1 | 146297 |
| | | 2050 mm | EV1 | 146298 |
| | | 2450 mm | EV1 | 146299 |
| | | 2850 mm | EV1 | 157987 |
| | | 6000 mm | EV1 | 146300 |
| | | 1650 mm | finition inox | 146301 |
| | | 2050 mm | finition inox | 146302 |
| | | 2450 mm | finition inox | 146303 |
| | | 2850 mm | finition inox | 157989 |
| | | 6000 mm | finition inox | 146304 |
| Profil supplémentaire partie fixe / imposte en verre Levolan 60 / 120 configurable selon les besoins du client | | | | 146305 |
| Profil en U partie fixe Perlan / Levolan | | 6000 mm | EV1 | 126965 |
| | | 6050 mm | finition inox | 128294 |
| Profil en U partie fixe Perlan / Levolan Sur mesure | | | EV1 | 128076 |
| | | | finition inox | 128295 |
| Profil de recouvrement partie fixe pour Perlan / Levolan 60 et 120 pour l'habillage de la zone de la partie fixe non utilisée pour Perlan 140 / Levolan 60 et 120 et pour l'habillage supérieur lors d'un montage sur imposte en verre Levolan 60 et 120 | | 6000 mm | EV1 | 127003 |
| | | 6050 mm | finition inox | 128342 |
| Profil de recouvrement partie fixe pour Perlan / Levolan 60 et 120 Sur mesure | | | EV1 | 128078 |
| | | | finition inox | 128343 |
| Kit de flasques latérales Levolan 60 / 120 pour montage mural, partie fixe, sur imposte en verre | | | EV1 | 146341 |
| | | | noir | 146343 |
| | | | finition inox | 146342 |
| | | | selon RAL | 146344 |

# GEZE LEVOLAN 120

| Désignation | Largeur de vantail de à | Longueur | Finition | Réf. |
|---|---|---|---|---|
| Kit de flasques latérales Levolan 60 / 120<br>pour montage au plafond | | | EV1 | 146345 |
| | | | noir | 146347 |
| | | | finition inox | 146346 |
| | | | selon RAL | 146348 |
| Kit de flasques latérales avec 2 supports pour verre<br>pour une utilisation avec un profil en U pour partie fixe Perlan / Levolan,<br>composé de : flasques latérales, 2 x vis, 2 x supports pour verre 15 x 3 mm | | | EV1 | 127001 |
| | | | finition inox | 128361 |
| Joint d'étanchéité pour verre pour parties fixes Perlan / Levolan<br>pour épaisseurs de verre de 8 / 10 / 12 mm | | 12000 mm | noir | 158650 |
| | | 12000 mm | gris | 126869 |
| Profil d'écartement mural Levolan 60 / 120<br>Écartement supplémentaire, de 10 mm jusqu'à 20 mm | | 1650 mm | EV1 | 147555 |
| | | 2050 mm | EV1 | 147556 |
| | | 2450 mm | EV1 | 147557 |
| | | 2850 mm | EV1 | 157991 |
| | | 6000 mm | EV1 | 147558 |
| | | 1650 mm | finition inox | 147559 |
| | | 2050 mm | finition inox | 147560 |
| | | 2450 mm | finition inox | 147571 |
| | | 2850 mm | finition inox | 157993 |
| | | 6000 mm | finition inox | 147572 |
| Profil d'écartement mural Levolan 60 / 120<br>configurable selon les besoins du client | | | | 147573 |
| Kit de fixations pour vantaux verre Levolan 60 / 120<br>2 vis pour la fixation d'un profil supplémentaire pour vantaux en verre sur le rail de roulement, manchons de protection du verre inclus<br>Pour une longueur du rail de roulement de 2 450 à 2 850 mm. | | | | 132455 |
| Kit de fixations pour vantaux verre Levolan 60 / 120<br>6 vis pour la fixation d'un profil supplémentaire pour vantaux en verre sur le rail de roulement, manchons de protection du verre inclus<br>Pour une longueur de rail de roulement jusqu'à 2050 mm. | | | | 146362 |
| Kit de fixations parties fixes Levolan 60 / 120<br>6 x vis pour la fixation du profil supplémentaire de la partie fixe sur le rail de roulement jusqu'à une longueur de rail de roulement de 2050 mm. | | | | 147163 |
| Kit de joints circulaires Levolan 60/120<br>pour la fixation du profil de recouvrement arrière et du profil d'écartement mural pour compenser la distance par rapport au mur | | | | 148091 |
| Kit Cales de compensation de la hauteur / distance par rapport au plafond en continu<br>6 pièces, compensation continue de la hauteur de 13 mm à 18 mm. Pour montage au plafond avec le capot clipsable 100/145 et de manière générale en cas de plafond irrégulier | | | | 138099 |
| Kit d'équerres adhésives VSG Levolan 120<br>à utiliser avec du verre de sécurité feuilleté, sans colle | | | | 157930 |
| Kit d'équerres adhésives VSG Levolan 60<br>à utiliser avec du verre de sécurité feuilleté, sans colle | | | | 148092 |
| Profil de fixation pour vantaux en bois / métalliques<br>Levolan 60 / 120 | | 1000 mm | EV1 | 146957 |
| | | 1500 mm | EV1 | 146958 |
| Profil de fixation pour vantaux en bois / métalliques<br>sur mesure | | | EV1 | 146959 |
| Guide au sol pour vantaux en bois standard<br>sans matériel de fixation | | | galvanisé | 002191 |
| Guide au sol pour vantaux en verre (acier inoxydable)<br>pour épaisseurs de verre de 8, 10, 12 mm | | | finition inox | 134990 |
| Guide au sol pour vantaux en verre (réglable)<br>réglage en continu pour épaisseurs de verre 8-13,5 mm, avec brosse pour réduire le bruit sur les surfaces en verre structurées, sans matériel de fixation | | | EV1 | 120417 |
| | | | finition inox | 148019 |
| | | | selon RAL | 149657 |
| Poignée cuvette, verre de 8-12 mm<br>fermé, diamètre extérieur 60 mm, trou de perçage dans le verre 40 mm | | | finition inox | 138670 |
| Poignée cuvette, épaisseur vantail bois de 15-80 mm<br>diamètre extérieur de 60 mm<br>indiquez l'épaisseur du vantail lors de la commande | | | finition inox | 127614 |
| Poignée configurable | | | finition inox | 127616 |

# GEZE LEVOLAN 120

Rail de roulement

Chariot Levolan 60

Chariot Levolan 120

Levolan 60 SoftStop unilatéral (gauche)

Levolan 60 SoftStopDuo bilatéral

Levolan 120 SoftStop unilatéral (gauche)

Capot frontal

Profil de recouvrement fixation au plafond

Profil supplémentaire partie fixe fixation sur imposte verre

Profil en U partie fixe

Profil de recouvrement partie fixe

Kit de flasques latérales

Joint d'étanchéité verre pour partie fixe

Kit de fixations pour vantaux verre

Kit de joints circulaires

Cale de compensation de la hauteur

Kit d'équerres adhésives VSG

Profil de fixation vantaux bois/métal

Guide au sol vantaux en bois

Guide au sol vantaux en verre acier inoxydable

Guide au sol réglable vantaux en verre

Poignée cuvette fermée en verre

Poignée verticale en acier inoxydable

# GEZE PERLAN 140

## GEZE Perlan 140

### Système le plus polyvalent

GEZE Perlan 140 est un système de rail pour portes coulissantes à 1 vantail ou plusieurs vantaux et permet également la synchronisation et l'automatisation des portes coulissantes intérieures. Le système est entièrement intégré dans le rail de roulement de 40 mm de hauteur seulement, et est adapté pour un poids de vantail jusqu'à 140 kg. Le système silencieux s'adapte à tous les styles de pièce et ses nombreux accessoires permettent de réaliser une multitude de solutions design, durable et sur mesure dans des habitations privées et des lieux de travail très fréquentés. Grâce à ses deux grands roulements à bille, le chariot de roulement Perlan 140 garantit un grand silence de fonctionnement, un coulissement fluide et une grande précision. Étant étanches, les roulettes offrent une grande protection anti-corrosion pour les espaces intérieurs légèrement humides. Le rail de roulement tubulaire en alliage léger anodisé réduit le frottement et procure également une meilleure protection anti-corrosion. La distance entre le vantail et le mur peut être compensée à l'aide du profil d'écartement mural qui permet de régler la porte en fonction de chaque situation, par ex. pour un montage précis du rail en cas d'inégalité dans la maçonnerie. Le design élégant du système Perlan 140 avec son profil de recouvrement épuré est idéal pour un montage dans un emplacement visible. Un rail de roulement cintré est également disponible sur demande.

Avec l'amortisseur **GEZE Perlan 140 SoftStop**, la porte est ralentie en douceur et revient automatiquement dans sa position de départ. La douceur de la fermeture préserve la porte et les ferrures et augmente leur durée de vie. L'amortisseur Perlan 140 SoftStop est entièrement intégré dans le rail de roulement, d'une hauteur totale de seulement 40 mm. Il est adapté pour des vantaux entre 515 et 1700 mm de largeur et jusqu'à 80 kg.

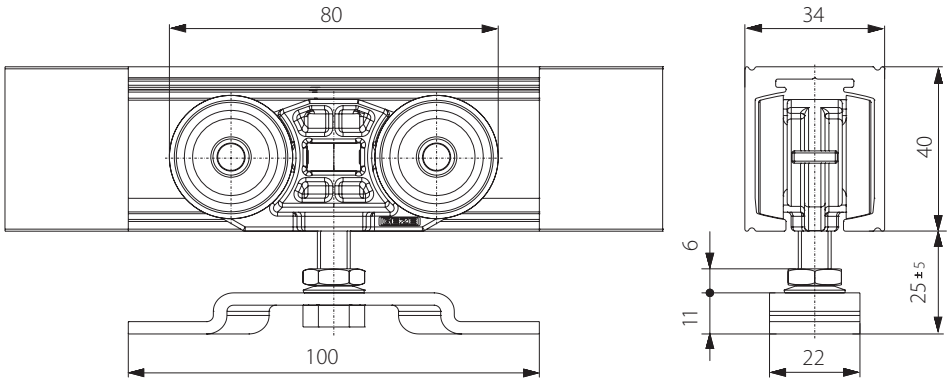

## DOMAINES D'APPLICATION

- Pour portes en bois, en PVC et en verre
- Divers éléments supplémentaires sont disponibles pour les portes en verre, par ex. une pince de serrage, des supports de partie fixe ou des supports pour impostes en verre
- Pour toutes les portes coulissantes à un et plusieurs vantaux et les portes synchrones
- Pour fixation murale, au plafond ou sur partie fixe
- Convient particulièrement pour les portes dans les espaces privés et de bureaux très fréquentés en raison de son fonctionnement silencieux et des matériaux de haute qualité

## DONNÉES TECHNIQUES

| Caractéristiques du produit | GEZE Perlan 140 |
|---|---|
| Matériau de porte | Bois, PVC, métal, verre |
| Poids du vantail (max.) | 140 kg |
| Poids du vantail (max.) avec amortisseur de fin de course | 80 kg |
| Cycles d'essai | 100 000 |
| Classe de protection anti-corrosion | 2 |
| Type de montage | mural, au plafond |
| Télescopique | ● |
| Automatisé | ● |
| Partie fixe | ● |

● = OUI

**Dimensions standard en mm**

| Largeur de vantail (FB) | Longueur du rail de roulement tubulaire (L) | Distance du trou (t) | Nombre d'équerres de fixation murale ou au plafond (x) | Distance de l'extrémité du chariot de roulement au centre du trou de l'équerre de fixation (y) |
|---|---|---|---|---|
| 500 - 840 | 1650 | 350 | 5 | 125 |
| 500 - 1040 | 2050 | 350 | 6 | 150 |
| 500 - 1240 | 2450 | 350 | 7 | 175 |
| 500 - 1440 | 2850 | 350 | 9 | 25 |
| 500 - 1640 | 3250 | 350 | 10 | 50 |
| Longueur standard (LL) | 6000 | 350 | 18 | 25 |

**Classification selon EN 1527**

| GEZE Perlan 140 | | | | | | | | |
|---|---|---|---|---|---|---|---|---|
| Catégorie d'utilisation | Endurance | Poids de la porte | Résistance au feu | Sécurité | Résistance à la corrosion | Protection | Type de porte | Friction initiale |
| - | 6 | 3 | - | 1 | 2 | - | 1 | 3 |

La description des catégories se trouve à la fin du catalogue.

## PRÉSENTATION DES COMPOSANTS

**GEZE Perlan 140**
**Vantail en verre avec amortisseur SoftStopDuo, pince de serrage 30 mm et capot continu**

1 = Rail de roulement Perlan 140
2 = Butée de fin de course avec unité de déclenchement pour Perlan SoftStop
3 = Perlan SoftStopDuo
4 = Capot frontal continu pour pinces de serrage verre 30 mm
5 = Pince de serrage verre 30 mm
6 = Flasques latérales pour pinces de serrage 30 mm
7 = Vantail en verre (fourni par le client)
8 = Guide au sol pour vantaux en verre (réglable)

## PLANS DE COUPE

Le système peut être installé directement au plafond ou, à l'aide d'une équerre, au mur ou au plafond

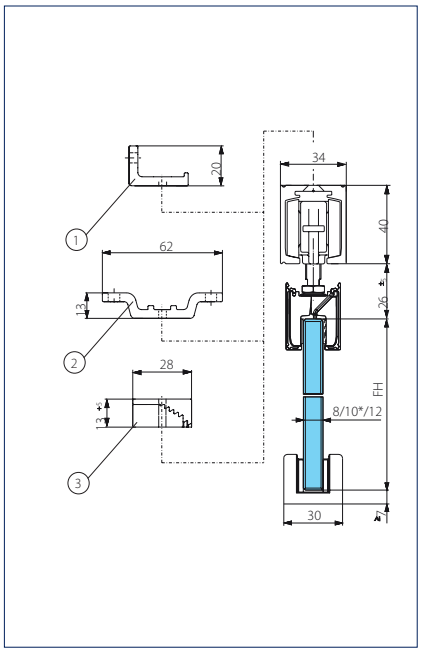


Montage mural / au plafond verre avec pince de serrage 30 et capot continu

FH = Hauteur du vantail
1 = Équerre de fixation murale
2 = Équerre de fixation au plafond
3 = Cale de compensation de la hauteur

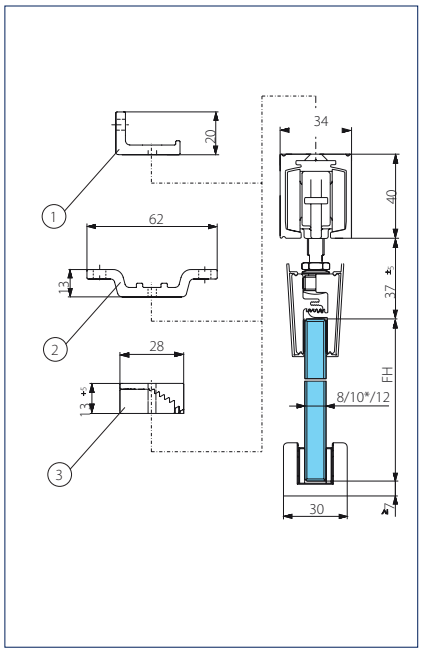


Montage mural / au plafond verre avec pince de serrage 45 et capot continu

FH = Hauteur du vantail
1 = Équerre de fixation murale
2 = Équerre de fixation au plafond
3 = Cale de compensation de la hauteur

## PRÉSENTATION DES COMPOSANTS

**GEZE Perlan 140**
**Vantail en bois montage au plafond**

1 = Rail de roulement Perlan 140
2 = Butée de fin de course Perlan 140
3 = Chariots doubles avec vis de suspension Perlan 140
4 = Plaque de suspension Perlan 140
5 = Vantail en bois (fourni par le client)
6 = Guide au sol pour vantaux en bois

## PLANS DE COUPE

Le système peut être installé directement au plafond ou, à l'aide d'une équerre ou d'une plaque de suspension, au mur ou au plafond.

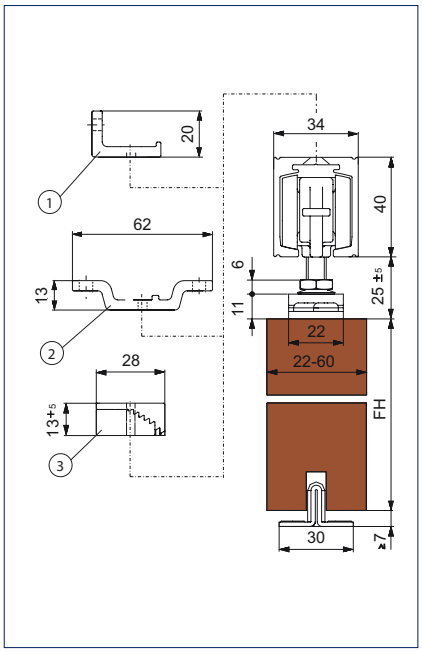


Montage mural / plafond / bois
FH = Hauteur du vantail
1 = Équerre de fixation murale
2 = Équerre de fixation au plafond
3 = Cale de compensation de la hauteur

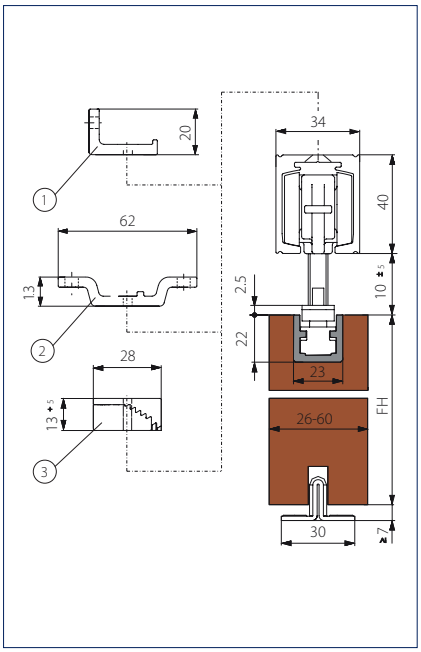


Montage mural / plafond avec plaque de suspension intégrée
FH = Hauteur du vantail
1 = Équerre de fixation murale
2 = Équerre de fixation au plafond
3 = Cale de compensation de la hauteur

# GEZE PERLAN 140

## PRÉSENTATION DES COMPOSANTS

**GEZE Perlan 140 SoftStop d'un seul côté**
**Vantail en bois montage au plafond profils de suspension intégrés**

1 = Rail de roulement Perlan 140
2 = Butée de fin de course Perlan 140
3 = Butée de fin de course avec unité de déclenchement pour Perlan SoftStop
4 = Perlan SoftStop d'un côté
5 = Kit de plaques de suspension intégrées
6 = Vantail en bois (fourni par le client)
7 = Guide au sol pour vantaux en bois

## PERLAN 140 - INFORMATIONS RELATIVES À LA COMMANDE

| Désignation | Largeur de vantail de à | Longueur | Finition | Réf. |
|---|---|---|---|---|
| Kit Perlan 140 pour vantaux en bois<br>Pour fixation au plafond avec plaque de suspension standard, poids de vantail max. 140 kg | 500 mm<br>840 mm | 1650 mm | EV1 | 119353 |
| | 500 mm<br>1040 mm | 2050 mm | EV1 | 119354 |
| | 500 mm<br>1240 mm | 2450 mm | EV1 | 119355 |
| | 500 mm<br>1440 mm | 2850 mm | EV1 | 119356 |
| | 500 mm<br>1640 mm | 3250 mm | EV1 | 119357 |
| Kit Perlan 140 pour vantaux en bois<br>Pour fixation murale avec plaque de suspension et équerre de fixation murale standard, poids de vantail max. 140 kg | 500 mm<br>840 mm | 1650 mm | EV1 | 119337 |
| | 500 mm<br>1040 mm | 2050 mm | EV1 | 119338 |
| | 500 mm<br>1240 mm | 2450 mm | EV1 | 119339 |
| | 500 mm<br>1440 mm | 2850 mm | EV1 | 119340 |
| | 500 mm<br>1640 mm | 3250 mm | EV1 | 119351 |
| Kit Perlan 140 pour vantaux en verre<br>Pour fixation au plafond avec pince de serrage 45 mm avec cache frontal individuel, poids de vantail max. 140 kg | 500 mm<br>840 mm | 1650 mm | EV1 | 134833 |
| | 500 mm<br>1040 mm | 2050 mm | EV1 | 134834 |
| | 500 mm<br>1240 mm | 2450 mm | EV1 | 134835 |
| | 500 mm<br>840 mm | 1650 mm | finition inox | 134843 |
| | 500 mm<br>1040 mm | 2050 mm | finition inox | 134844 |
| | 500 mm<br>1240 mm | 2450 mm | finition inox | 134845 |

| Désignation | Largeur de vantail de à | Longueur | Finition | Réf. |
|---|---|---|---|---|
| Kit Perlan 140 pour vantaux en verre<br>Pour fixation murale avec équerre de fixation murale invisible et pince de serrage 45 mm avec cache frontal individuel, poids de vantail max. 140 kg | 500 mm<br>840 mm | 1650 mm | EV1 | 134836 |
| | 500 mm<br>1040 mm | 2050 mm | EV1 | 134837 |
| | 500 mm<br>1240 mm | 2450 mm | EV1 | 134839 |
| | 500 mm<br>840 mm | 1650 mm | finition inox | 134846 |
| | 500 mm<br>1040 mm | 2050 mm | finition inox | 134847 |
| | 500 mm<br>1240 mm | 2450 mm | finition inox | 134848 |
| Kit Perlan 140 pour vantaux en bois<br>Pour fixation au plafond avec plaque de suspension standard et Perlan SoftStop, poids de vantail max. 80 kg. Perlan SoftStop d'un côté, pour rail de longueur 2450 mm des deux côtés | 535 mm<br>1000 mm | 2050 mm | EV1 | 134887 |
| | 860 mm<br>1240 mm | 2450 mm | EV1 | 134888 |
| Kit Perlan 140 pour vantaux en bois<br>Pour fixation murale avec plaque de suspension, équerre de fixation murale standard et Perlan SoftStop, poids de vantail max. 80 kg. Perlan SoftStop d'un côté, pour rail de longueur 2450 mm des deux côtés | 535 mm<br>1000 mm | 2050 mm | EV1 | 134891 |
| | 860 mm<br>1240 mm | 2450 mm | EV1 | 134892 |
| Kit Perlan 140 pour vantaux en verre<br>Pour fixation au plafond avec pince de serrage avec cache frontal individuel et Perlan SoftStop, poids de vantail max. 80 kg Perlan SoftStop d'un côté, pour de rail de longueur de 2450 mm, des deux côtés. | 575 mm<br>1000 mm | 2050 mm | EV1 | 134851 |
| | 900 mm<br>1240 mm | 2450 mm | EV1 | 134852 |
| | 575 mm<br>1000 mm | 2050 mm | finition inox | 134857 |
| | 900 mm<br>1240 mm | 2450 mm | finition inox | 134858 |
| Kit Perlan 140 pour vantaux en verre<br>Pour fixation murale avec équerre de fixation murale invisible, pince de serrage avec cache frontal individuel et Perlan SoftStop, poids de vantail max. 80 kg. Pour une longueur de rail de 2050 mm Perlan SoftStop d'un côté, pour une longueur de rail de 2450 mm Perlan SoftStop Duo des deux côtés. | 575 mm<br>1000 mm | 2050 mm | EV1 | 134854 |
| | 900 mm<br>1240 mm | 2450 mm | EV1 | 134855 |
| | 575 mm<br>1000 mm | 2050 mm | finition inox | 134860 |
| | 900 mm<br>1240 mm | 2450 mm | finition inox | 134861 |
| **Accessoires** | | | | |
| Kit Perlan SoftStop version courte, amortisseur d'un côté, jusqu'à 80 kg<br>Le kit comprend : 2 x chariots avec amortisseur d'un côté, 2 x butées de fin de course, 1 x unité de déclenchement avec vis de fixation, 2 plaques de suspension standard | 575 mm<br>900 mm | | | 128876 |
| Kit Perlan SoftStop version moyenne, amortisseur d'un côté, jusqu'à 80 kg<br>Le kit comprend : 2 x chariots avec amortisseur d'un côté, 2 x butées de fin de course, 1 x unité de déclenchement avec vis de fixation, 2 plaques de suspension standard | 900 mm<br>1290 mm | | | 128877 |
| Kit Perlan SoftStopDuo, amortisseur des deux côtés, jusqu'à 80 kg<br>Le kit comprend : 2 x chariots avec amortisseur des deux côtés, 2 x butées de fin de course, 2 x unités de déclenchement avec vis de fixation, 2 plaques de suspension standard | 750 mm<br>1290 mm | | | 150071 |
| Kit Perlan SoftStop version longue, amortisseur des deux côtés, jusqu'à 80 kg<br>Le kit comprend : 2 x chariots avec amortisseur des deux côtés, 2 x butées de fin de course, 2 x unités de déclenchement avec vis de fixation, 2 plaques de suspension standard | 1290 mm<br>1700 mm | | | 128891 |
| Kit d'accessoires composants de base Perlan 140<br>pour montage mural, composé de : 2 x chariots, 2 x butées de fin de course, 2 x plaques de suspension, 1 x arrêt mécanique, 2 x vis de suspension, 2 x flasques latérales, 1 x guide au sol pour vantaux bois, avec équerre murale standard (longueur = utilisable jusqu'à la longueur du rail) | 500 mm<br>840 mm | 1650 mm | | 119358 |
| | 500 mm<br>1240 mm | 2450 mm | | 119359 |
| | 500 mm<br>1640 mm | 3250 mm | | 119360 |
| Kit d'accessoires composants de base Perlan 140<br>pour montage au plafond, composé de : 2 x chariots, 2 x butées de fin de course, 2 x plaques de suspension, 1 x arrêt mécanique, 2 x vis de suspension, 2 x flasques latérales, 1 x guide au sol pour vantaux bois | 500 mm<br>1640 mm | | | 119361 |
| Kit d'accessoires composants de base Perlan 140 KS<br>protection anti-corrosion pour l'extérieur, pour montage au plafond, composé de : 2 x chariots, 2 x butées de fin de course, 2 x plaques de suspension, 1 x arrêt mécanique, 2 x vis de suspension, 2 x flasques latérales | 500 mm<br>1640 mm | | | 119510 |

# GEZE PERLAN 140

| Désignation | Largeur de vantail de à | Longueur | Finition | Réf. |
|---|---|---|---|---|
| Kit d'accessoires composants de base Perlan 140 KS protection anti-corrosion pour l'extérieur, pour le montage mural, composé de : 2 x chariots doubles, 2 x butées de fin de course, 2 x plaques de suspension, 1 x arrêt mécanique, 2 x vis de suspension, 2 x flasques latérales avec équerre murale standard (longueur = utilisable jusqu'à la longueur du rail) | 500 mm 840 mm | 1650 mm | | 119507 |
| | 500 mm 1240 mm | 2450 mm | | 119508 |
| | 500 mm 1640 mm | 3250 mm | | 119509 |
| Rail de roulement Perlan 140 avec trous coniques (adaptés pour Perlan SoftStop) | | 1650 mm | EV1 | 135046 |
| | | 2050 mm | EV1 | 135047 |
| | | 2450 mm | EV1 | 135048 |
| | | 2850 mm | EV1 | 142518 |
| | | 3250 mm | EV1 | 142519 |
| | | 6000 mm | EV1 | 128660 |
| | | 1650 mm | finition inox | 135049 |
| | | 2050 mm | finition inox | 135050 |
| | | 2450 mm | finition inox | 135061 |
| | | 6000 mm | finition inox | 128662 |
| Rail de roulement Perlan 140 avec trous coniques, sur mesure (préparés pour Perlan SoftStop) | | | EV1 | 128661 |
| | | | finition inox | 128663 |
| Flasques latérales pour rail de roulement Perlan | | | noir | 119649 |
| Butée de fin de course Perlan 140 (également KS) en acier inoxydable | | | | 119362 |
| Butée murale | | | | 000339 |
| Arrêt mécanique | | | | 064242 |
| Kit de profils de suspension intégrés 2 pièces, à intégrer dans le vantail en bois, vis de suspension et clé à fourche plate comprises pour le réglage de la hauteur | | | | 138015 |
| Plaque de suspension Perlan 140 sans matériel de fixation | | | | 064236 |
| Plaque de suspension Perlan 140 KS protection anti-corrosion, utilisation à l'extérieur et dans des environnements agressifs, sans élément de fixation | | | finition inox | 117355 |
| Vis de suspension Perlan 140 avec écrou combiné | | | | 063839 |
| Vis de suspension Perlan 140 KS avec écrou combiné | | | finition inox | 117357 |
| Butée de fin de course avec arrêt mécanique réglable | | | | 069274 |
| Équerre de fixation au plafond Perlan 140 avec vis de fixation pour rail de roulement | | | | 119315 |
| Équerre de fixation murale Perlan 140 KS protection anti-corrosion, utilisation à l'extérieur et dans des environnements agressifs, avec coulisseau à rainure et vis de fixation pour rail de roulement | | | | 119319 |
| Équerre de fixation murale Perlan 140 avec coulisseau à rainure et vis de fixation pour rail de roulement | | | | 119318 |
| Guide au sol pour vantaux en bois standard sans matériel de fixation | | | galvanisé | 002191 |
| Guide au sol pour vantaux en verre (acier inoxydable) pour épaisseurs de verre de 8, 10, 12 mm | | | finition inox | 134990 |
| Guide au sol pour vantaux en verre (réglable) réglage en continu pour épaisseurs de verre 8-13,5 mm, avec brosse pour réduire le bruit sur les surfaces vitrées structurées, sans matériel de fixation | | | EV1 | 120417 |
| | | | finition inox | 148019 |
| | | | selon RAL | 149657 |
| Butée pour guide au sol continu | | | | 124655 |
| Butée pour guide au sol continu pour portes en verre | | | | 124656 |
| Kit Cales de compensation de la hauteur / distance par rapport au plafond en continu 6 pièces, compensation continue de la hauteur de 13 mm à 18 mm. Pour montage au plafond avec le capot clipsable 100/145 et de manière générale en cas de plafond irrégulier | | | | 138099 |

# GEZE PERLAN 140

| Désignation | Largeur de vantail de à | Longueur | Finition | Réf. |
|---|---|---|---|---|
| Poignée cuvette, verre de 8-12 mm<br>Fermé, diamètre extérieur 60 mm, trou de perçage dans le verre 40 mm | | | finition inox | 138670 |
| Poignée cuvette, épaisseur vantail bois de 15-80 mm<br>Diamètre extérieur de 60 mm, indiquez l'épaisseur du vantail lors de la commande | | | finition inox | 127614 |
| Poignée verticale configurable | | | finition inox | 127616 |

Rail de roulement

Chariot Perlan

Perlan SoftStop d'un côté

Perlan SoftStopDuo des deux côtés

Perlan SoftStop des deux côtés, version longue

Flasques latérales pour rail Perlan

Butée de fin de course

Arrêt mécanique

Profil de suspension intégré

Plaque de suspension

Vis de suspension

Butée de fin de course avec arrêt mécanique réglable

Équerre de fixation au plafond

Équerre de fixation murale

Guide au sol pour vantaux en bois

Guide au sol pour vantaux en verre acier inoxydable

Guide au sol pour vantaux en verre réglable

Cale de compensation de la hauteur

Poignée cuvette fermée en verre

Poignée verticale en acier inoxydable

# PINCES DE SERRAGE POUR VERRE GEZE

# PINCES DE SERRAGE GEZE POUR VANTAUX EN VERRE

## Pinces de serrage pour verre 30 mm et 45 mm GEZE

**Design et facile à monter pour les systèmes de rails coulissants GEZE Rollan et Perlan**

La pince de serrage pour vantaux en verre GEZE offre un plus grand confort de montage sans usinage important du verre. Le revêtement complet des plaques de suspension permet d'obtenir un ensemble homogène. La pince de serrage est disponible dans toutes les finitions RAL. L'espace entre la pince de serrage et le rail de roulement étant peu visible, il n'est pas nécessaire d'installer un capot fourni par le client.

La pince de serrage du verre avec une hauteur totale de 30 mm destinée à des vantaux jusqu'à 80 kg est invisible lors de l'installation dans un châssis mural standard. Sa longueur de seulement 110 mm permet de nombreuses utilisations avec pratiquement toutes les largeurs de vantail. La pince est dissimulée sous les capots clipsables 100 adaptés à la gamme GEZE Perlan AUT / Perlan AUT-NT, ce qui permet d'obtenir un système complet pour les portes automatiques en verre.

La pince de serrage pour verre avec une hauteur totale de 45 mm supporte des vantaux jusqu'à 140 kg. Elle est adaptée pour le Perlan et jusqu'à 80 kg pour le Rollan. Elle est utilisée pour toutes les épaisseurs de verre standard et peut être réglée en fonction de l'épaisseur respective du verre. Le montage et le démontage sont ainsi beaucoup plus faciles.

Pince de serrage GEZE
pour vantaux en verre 30 mm

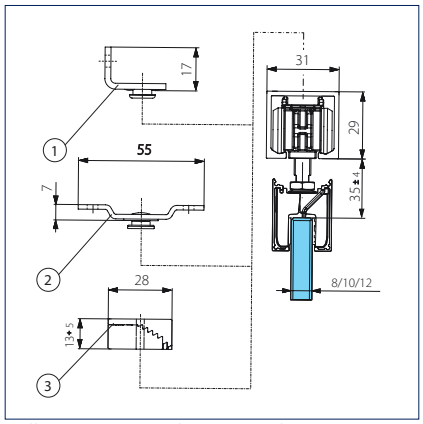


Rollan avec pince de serrage du verre 30 mm
1 = Équerre de fixation murale
2 = Équerre de fixation au plafond
3 = Cale de compensation de la hauteur

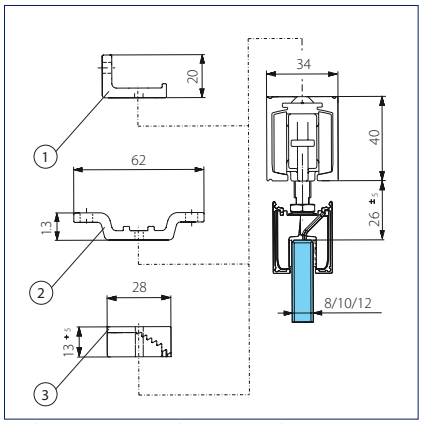


Perlan avec pince de serrage du verre 30 mm
1 = Équerre de fixation murale
2 = Équerre de fixation au plafond
3 = Cale de compensation de la hauteur

Pince de serrage GEZE
pour vantaux en verre 45 mm

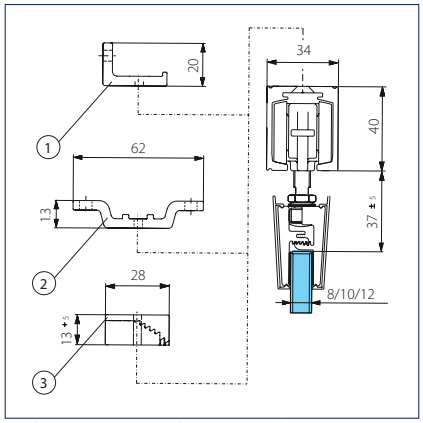


Perlan avec pince de serrage du verre 45
1 = Équerre de fixation murale
2 = Équerre de fixation au plafond
3 = Cale de compensation de la hauteur

## DOMAINES D'APPLICATION

- Pour tous les systèmes de rails coulissants GEZE
- Pour verre ESG 8, 10, 12 mm et VSG jusqu'à 12,76 mm avec kit de collage VSG supplémentaire (sans usinage du verre)
- Pince de serrage 30 mm pour vantaux en verre jusqu'à 80 kg
- Pince de serrage 45 mm pour vantaux en verre jusqu'à 140 kg ou jusqu'à la charge admissible maximum du système de ferrure respectif

# PINCES DE SERRAGE GEZE POUR VANTAUX EN VERRE

## INFORMATIONS RELATIVES À LA COMMANDE

| Désignation | Longueur | Finition | Réf. |
|---|---|---|---|
| Kit de pinces de serrage 30 mm avec cache continu<br>Composé de 2 pinces de serrage avec vis de suspension, cache frontal continu sur mesure et flasques latérales, EV1 ou finition inox, poids de vantail max. 80 kg, pour ESG 8-12 mm | | | 142368 |
| Kit de pinces de serrage 30 mm avec cache individuel<br>Composé de 2 pinces de serrage avec vis de suspension, caches frontaux individuels et flasques latérales, poids de vantail max. 80 kg, pour ESG 8-12 mm | | EV1 | 142365 |
| | | finition inox | 142366 |
| | | selon RAL | 142367 |
| Kit de pinces de serrage 30 mm sans cache<br>Composé de 2 pinces de serrage avec vis de suspension, poids de vantail max. 80 kg, pour ESG 8-12 mm | | | 142364 |
| Kit de pinces de serrage 45 mm sans cache individuel<br>Composé de 2 pinces de serrage avec vis de suspension, poids de vantail max. 140 kg, pour ESG 8-12 mm | | | 125586 |
| Kit de pinces de serrage 45 mm avec cache individuel<br>Composé de 2 pinces de serrage avec vis de suspension, caches frontaux individuels et flasques latérales, poids de vantail max. 140 kg, pour ESG 8-12 mm | | EV1 | 125585 |
| | | finition inox | 134986 |
| | | selon RAL | 126216 |
| Kit de pinces de serrage 45 mm avec cache continu<br>Composé de 2 pinces de serrage avec vis de suspension, cache frontal continu sur mesure et flasques latérales, EV1 ou finition inox, poids de vantail max. 140 kg, pour ESG 8-12 mm | | | 125588 |
| **Accessoires** | | | |
| Capot pinces de serrage GEZE pour portes en verre 30 mm<br>Pour revêtement continu, sur mesure | | EV1 | 141695 |
| | | finition inox | 141696 |
| | | selon RAL | 141697 |
| Capot pinces de serrage GEZE pour portes en verre 30 mm<br>Pour revêtement continu, 2 profils | 3000 mm | EV1 | 142371 |
| | 3000 mm | finition inox | 142372 |
| Capot pinces de serrage GEZE pour portes en verre 30 mm<br>Pour revêtement individuel de 2 pinces de serrage | | EV1 | 144032 |
| | | finition inox | 144033 |
| Flasques latérales pour pinces de serrage 30 mm<br>2 flasques à monter du côté extérieur des vantaux pour la fixation du capot continu et des flasques latérales, nécessaires en cas de saillie latérale du capot par rapport à la pince de serrage > 200 mm | | | 142373 |
| Kit Flasques latérales pour pinces de serrage 30 mm<br>pour 2 pinces de serrage | | EV1 | 143346 |
| | | noir | 142369 |
| | | finition inox | 143347 |
| | | selon RAL | 142370 |
| Pinces de 30 mm<br>2 pinces de serrage, à utiliser avec verre ESG 12,7 mm (1/2 inch) | | | 142634 |
| Kit Équerres de fixation pour VSG pinces de serrage 30 mm<br>à utiliser avec du verre de sécurité feuilleté et la pince de serrage 30 mm, pour 2 pinces de serrage, SANS colle | | | 142386 |
| Capot pinces de serrage GEZE pour portes en verre 45 mm<br>Pour revêtement continu, sur mesure | | EV1 | 127628 |
| | | finition inox | 135033 |
| | | selon RAL | 126108 |
| Capot pinces de serrage GEZE pour portes en verre 45 mm<br>Pour revêtement continu, 1 profil | 3000 mm | EV1 | 126107 |
| | 3000 mm | finition inox | 135034 |
| Kit de flasques pour pinces de serrage 45 mm<br>2 embouts à monter côté extérieur des vantaux pour la fixation du capot continu et des flasques latérales | | | 133740 |
| Kit de flasques pour pinces de serrage 45 mm<br>pour 2 pinces de serrage | | EV1 | 137359 |
| | | noir | 125582 |
| | | finition inox | 137360 |
| | | selon RAL | 127498 |
| Cale de compensation pour pinces de serrage 45 mm<br>pour 2 pinces de serrage, à utiliser avec verre ESG 12,7 mm (1/2 inch) | | | 133022 |
| Kit d'équerres adhésives VSG<br>à utiliser avec du verre de sécurité feuilleté et pinces de serrage 45 mm, sans colle | | | 133099 |

# GEZE PERLAN 140 VARIANTES ET VERSIONS AUTOMATISÉES

## GEZE Perlan 140 partie fixe

La solution intégrée GEZE Perlan 140 avec partie fixe crée un passage transparent et confortable. Les profils au sol et latéraux presque invisibles produisent un design uniforme et renforcent l'effet spécial que confère le verre. Le montage s'effectue rapidement et facilement : les parties fixes sont maintenues à l'aide de joints d'étanchéité en caoutchouc noir ou gris, ne nécessitant aucun collage. Le Perlan 140 avec partie fixe est disponible en kit complet de 3 m pour un montage autonome, tous les profils et accessoires peuvent cependant être commandés individuellement.

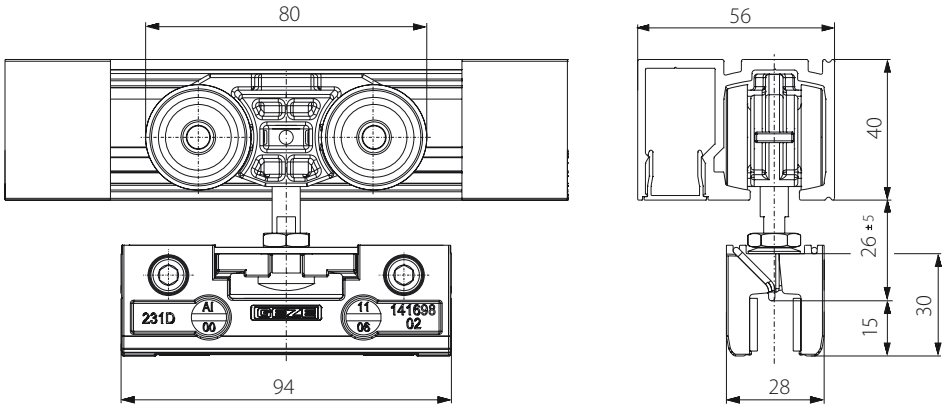


## DOMAINES D'APPLICATION

- Pour vantaux coulissants avec vitrage fixe
- Pour toutes les largeurs de portes standard
- Pour parties fixes avec épaisseurs de verre ESG et VSG jusqu'à 13 mm
- Compatible avec pratiquement tous les accessoires Perlan 140

## DONNÉES TECHNIQUES

| Caractéristiques du produit | GEZE Perlan 140 partie fixe |
|---|---|
| Matériau de porte | Verre |
| Nombre de vantaux | 1 vantail, 2 vantaux |
| Type de montage | Fixation au plafond |
| Automatisé | ● |
| Partie fixe | ● |
| Duosync | ● |

● = OUI

## PRÉSENTATION DES COMPOSANTS

**GEZE Perlan 140 avec partie fixe**
**Vantail verre SoftStopDuo avec pinces de serrage 30 mm**
**montage au plafond avec cache frontal continu**

1 = Rail et profil de partie fixe Perlan 140
2 = Profil de recouvrement partie fixe
3 = Butée de fin de course Perlan 140
4 = Chariots doubles avec vis de suspension Perlan 140
5 = Capot frontal continu pour pinces de serrage verre 30
6 = Flasques latérales pour pinces de serrage 30 mm
7 = Pince de serrage GEZE verre 30 mm
8 = Joints d'étanchéité verre
9 = Profil en U partie fixe
10 = Flasque et vis profil en U partie fixe
11 = Vantail en verre (fourni par le client)
12 = Guide au sol pour vantaux en verre (réglable)

# GEZE PERLAN 140 PARTIE FIXE

## PLANS DE COUPE

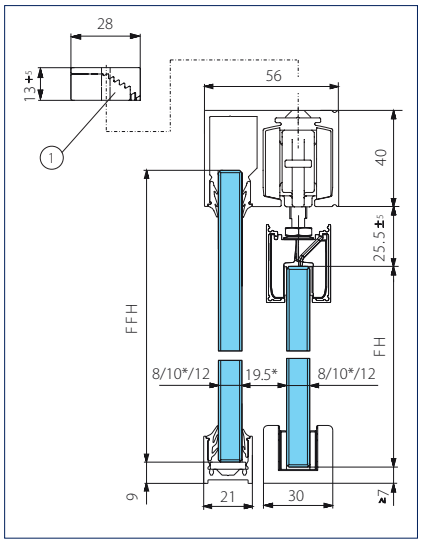


Montage partie fixe en verre avec pince de serrage du verre 30, avec cache

* = Dimensions représentées avec une épaisseur de vantail de 10 mm
FH = Hauteur du vantail
FFH = Hauteur de la partie fixe
1 = Cale de compensation de la hauteur

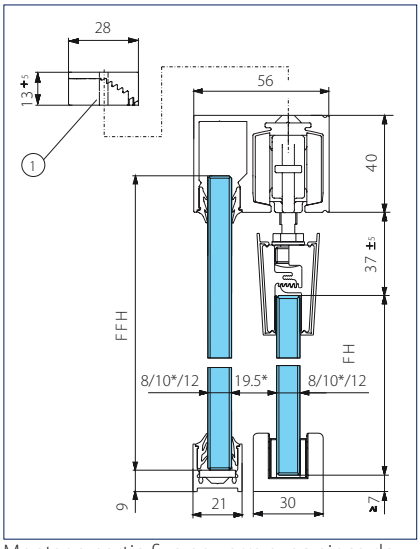


Montage partie fixe en verre avec pince de serrage du verre 45, avec cache

* = Dimensions représentées avec une épaisseur de vantail de 10 mm
FH = Hauteur du vantail
FFH = Hauteur de la partie fixe
1 = Cale de compensation de la hauteur

## INFORMATIONS RELATIVES À LA COMMANDE

| Désignation | Longueur | Finition | Réf. |
|---|---|---|---|
| Rail de roulement Perlan 140 partie fixe | 3000 mm | EV1 | 126962 |
| | 6000 mm | EV1 | 126963 |
| | 6050 mm | finition inox | 128344 |
| Rail de roulement Perlan 140 partie fixe<br>Sur mesure | | EV1 | 128077 |
| | | finition inox | 128345 |
| Rail de roulement Perlan 140 partie fixe avec trou fraisé | 6050 mm | EV1 | 128652 |
| | 6050 mm | finition inox | 128654 |
| Rail de roulement Perlan 140 partie fixe avec trou fraisé<br>Sur mesure | | EV1 | 128653 |
| | | finition inox | 128655 |
| Kit Perlan partie fixe<br>configurable selon les besoins du client | | | 128079 |
| Kit Perlan partie fixe<br>Kit complet composé de : 3 m de rail de roulement Perlan partie fixe, 1,5 m capot frontal, 4,5 m profil en U, 12 m caoutchouc d'étanchéité | | EV1 | 126995 |
| **Accessoires** | | | |
| Profil de recouvrement partie fixe pour Perlan / Levolan 60 / 120<br>pour l'habillage de la zone de la partie fixe non utilisée pour Perlan 140 / Levolan 60 / 120 et pour l'habillage supérieur lors d'un montage sur imposte en verre Levolan 60 / 120 | 6000 mm | EV1 | 127003 |
| | 6050 mm | finition inox | 128342 |
| Profil de recouvrement partie fixe pour Perlan / Levolan 60 / 120<br>Sur mesure | | EV1 | 128078 |
| | | finition inox | 128343 |
| Profil en U partie fixe Perlan / Levolan | 6000 mm | EV1 | 126965 |
| | 6050 mm | finition inox | 128294 |
| Profil en U partie fixe Perlan / Levolan<br>Sur mesure | | EV1 | 128076 |
| | | finition inox | 128295 |
| Joint d'étanchéité pour verre pour parties fixes Perlan / Levolan<br>pour épaisseurs de verre de 8 / 10 / 12 mm | 12000 mm | noir | 158650 |
| | 12000 mm | gris | 126869 |
| Kit de flasques latérales avec 2 supports pour verre<br>pour une utilisation avec un profil en U partie fixe avec Perlan / Levolan, composé de : flasques latérales, 2 x vis, 2 x supports pour verre 15 x 3 mm | | EV1 | 127001 |
| | | finition inox | 128361 |

Rail de roulement partie fixe

Profil en U partie fixe

Profil de recouvrement partie fixe

Joint verre pour partie fixe

## GEZE Perlan AUT-NT

**L'automatisation simple des portes coulissantes**

GEZE Perlan AUT-NT est une solution facile, élégante et économique pour automatiser des portes coulissantes intérieures et légères jusqu'à 80 kg – avec tous les avantages supplémentaires d'une porte automatique. La fonction Push&Go active l'entraînement d'une simple pression sur la porte. La vitesse d'ouverture maximale 0,3 m/sec. ainsi que le démarrage et l'amortissement progressifs de l'entraînement offrent un confort d'utilisation optimal. Les nombreux modes de fonctionnement permettent l'adaptation du système aux besoins des utilisateurs. Avec Perlan AUT-NT, la porte s'ouvre en toute sécurité et de façon silencieuse.
L'entraînement respecte toutes les exigences pour un fonctionnement en *low energy* selon les normes EN 18650 et EN 16005. Une sécurisation supplémentaire par sensor n'est donc pas nécessaire. En cas de panne de courant, la porte peut être ouverte manuellement en toute sécurité. Perlan AUT-NT est adapté pour les portes en bois et en verre. En combinaison avec le système Perlan 140, il peut être utilisé dans pratiquement toutes les situations de montage et sur tous les types de vantaux.

Perlan AUT-NT se présente sous forme de kit standard qui peut être adapté de manière flexible in situ à toutes les largeurs de vantaux de 500 à 3000 mm .

Composants du système
1 = poulie de renvoi
2 = entraînement Perlan AUT-NT
3 = courroie crantée
4 = entraîneur pour pinces de serrage pour vantaux en verre
5 = bloc d'alimentation
6 = bouton-poussoir avec commande

## DOMAINES D'APPLICATION

- Entraînement de portes coulissantes en *low energy* conformément à la norme DIN EN 18650 / EN 16005
- Pour l'automatisation de portes intérieures légères jusqu'à 80 kg
- Pour toutes les portes coulissantes à un et plusieurs vantaux Perlan
- Vitesse maximale réglable jusqu'à 0,3m/sec.
- Adapté particulièrement pour l'automatisation des portes coulissantes dans les logements privés

## DONNÉES TECHNIQUES

| Caractéristiques du produit | GEZE Perlan AUT-NT |
|---|---|
| Matériau de porte | Bois, PVC, métal, verre |
| Poids du vantail (max.) | 80 kg |
| Nombre de vantaux | 1 vantail, 2 vantaux |
| Type de montage | murale, au plafond |
| Automatisé | ● |
| Partie fixe | ● |
| Produit certifié selon | DIN 18650 / EN 16005 |

● = OUI

## PRÉSENTATION DES COMPOSANTS

**GEZE Perlan AUT-NT**
**Vantail en verre montage mural avec pinces de serrage verre 30 mm et capot clipsable 100**

1 = Rail de roulement Perlan 140
2 = Entraînement Perlan AUT-NT
3 = Équerres de fixation murale
4 = Poulie de renvoi
5 = Butées de fin de course Perlan 140
6 = Chariots doubles avec vis de suspension Perlan 140
7 = Entraînement pour pinces de serrage pour vantaux en verre 30 mm
8 = Courroie crantée
9 = Capot clipsable 100
10 = Pinces de serrage vantaux verre GEZE 30 mm
11 = Bouton-poussoir avec commande
12 = Vantail en verre (fourni par le client)
13 = Guide au sol pour vantaux en verre (réglable)

Le montage du système peut se faire directement au plafond avec une cale de compensation de la hauteur ou au mur avec une équerre de fixation murale.

## PLANS DE COUPE

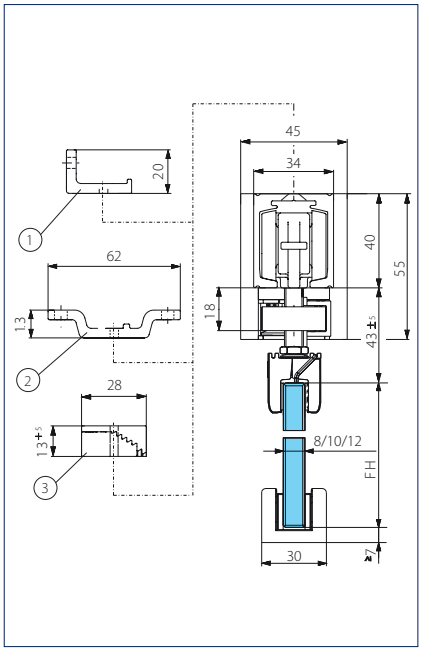


Montage mural / plafond vantaux verre
FH = Hauteur du vantail
1 = Équerre de fixation murale
2 = Équerre de fixation au plafond
3 = Cale de compensation de la hauteur

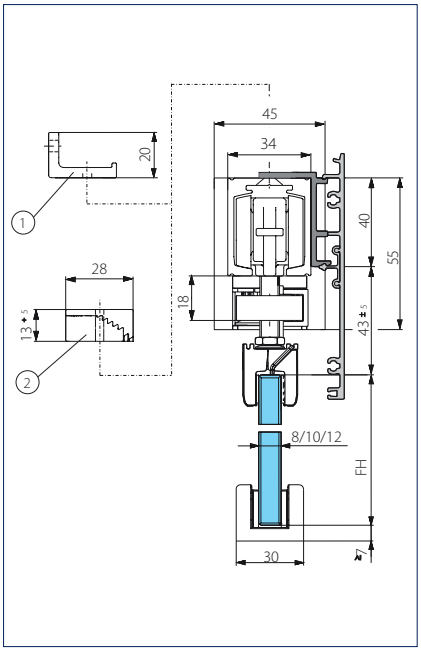


Montage mural / plafond vantaux verre avec capot clipsable 100, d'un côté
FH = Hauteur du vantail
1 = Équerre de fixation murale
2 = Équerre de fixation au plafond
3 = Cale de compensation de la hauteur

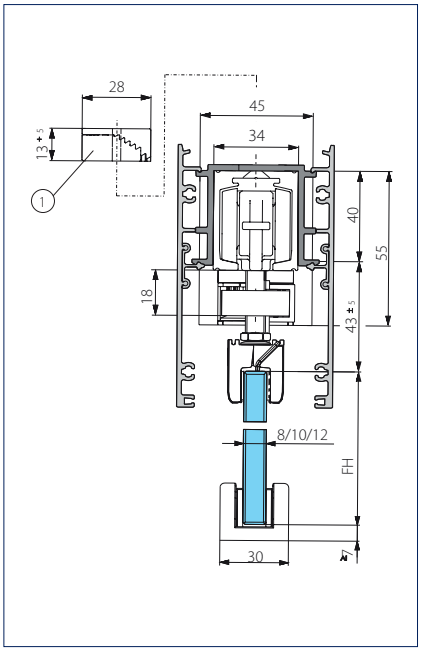


Montage mural / plafond vantaux verre avec capot clipsable 100, des deux côtés
FH = Hauteur du vantail
1 = Équerre de fixation murale
2 = Équerre de fixation au plafond
3 = Cale de compensation de la hauteur

## INFORMATIONS RELATIVES À LA COMMANDE

| Désignation | Longueur | Finition | Réf. |
|---|---|---|---|
| Kit Perlan AUT-NT pour vantaux en bois<br>Pour l'automatisation de portes coulissantes à 1 ou 2 vantaux avec un poids de vantail max. de 80 kg. Kit composé de : 1 x logique avec commande, 1 x bloc d'alimentation, 1 x unité d'entraînement avec câble de commande de 2,5 m, 1 x poulie de renvoi, 1 x entraîneur pour vantail, 1 x courroie crantée de 12,5 m. Une clavette d'entraînement supplémentaire est nécessaire pour les portes à 2 vantaux. | | | 139924 |
| Kit Perlan AUT-NT pour vantaux en verre<br>Pour l'automatisation de portes coulissantes à 1 ou 2 vantaux avec un poids de vantail max. de 80 kg. Kit composé de : 1 x logique avec commande, 1 x bloc d'alimentation, 1 x unité d'entraînement avec câble de commande de 2,5 m, 1 x poulie de renvoi, 1 x entraîneur pinces de serrage pour verre 45 mm, 1 x courroie crantée de 12,5 m. Une clavette d'entraînement supplémentaire est nécessaire pour les portes à 2 vantaux. | | | 139925 |
| **Accessoires** | | | |
| Contact au coude GEZE en PVC<br>Design très plat, indice de protection IP 30 H = 180 mm | | blanc | 114078 |
| | | finition inox | 114077 |
| Entraînement pour pinces de serrage pour verre 30 mm<br>pour Perlan AUT-NT + Duosync, 2 x vis de suspension allongées comprises | | | 143295 |
| Entraîneur pinces de serrage pour verre 45 mm<br>pour Perlan AUT-NT + Duosync, 2 x vis de suspension allongées comprises | | | 134281 |
| Entraîneur bois<br>pour Perlan AUT-NT / Duosync, 2 x vis de suspensions allongées | | | 134280 |
| Câble moteur Perlan AUT-NT | 100 000 mm | | 141440 |
| Câble moteur Perlan AUT-NT sur mesure | | | 141452 |
| Courroie crantée Perlan AUT-NT | 78 000 mm | | 141500 |
| Courroie crantée Perlan AUT-NT sur mesure | | | 141561 |
| Bloc d'alimentation Perlan AUT-NT | | | 139994 |

# GEZE PERLAN 140 GGS

## GEZE Perlan 140 GGS

**La ferrure design élégante pour les systèmes tout verre**

Les systèmes pour portes tout verre (GGS) sont adaptés pour les portes automatiques et manuelles qui coulissent horizontalement. La fixation murale et au plafond du rail de roulement permet une utilisation flexible dans toutes les pièces. La hauteur des supports de fixation en acier inoxydable brossé est réglable grâce à un trou oblong. Avec ses deux grands roulements à bille, le chariot de roulement Perlan 140 garantit un grand silence de fonctionnement, un coulissement fluide et une grande précision. Ceux-ci étant étanches, ils offrent une grande protection anti-corrosion pour les espaces intérieurs légèrement humides. Le rail de roulement tubulaire en alliage léger anodisé réduit le frottement et procure également une meilleure protection anti-corrosion. Le design du profil rend le Perlan 140 idéal pour un montage dans un emplacement visible. La distance entre le vantail et le mur peut être compensée à l'aide du profil d'écartement mural, ce qui permet de régler la porte en fonction de chaque situation, par ex. pour un montage précis du rail en cas d'inégalités dans la maçonnerie. Le guide au sol est réglable pour les différentes épaisseurs du verre.
Le support de fixation GGS peut également être utilisé comme dispositif de suspension élégant pour des vantaux coulissants en bois.

## DOMAINES D'APPLICATION

- Pour portes coulissantes à un et plusieurs vantaux
- Pour pièces de séjour et de bureaux
- Comme élément visible design en acier inoxydable

## DONNÉES TECHNIQUES

| Caractéristiques du produit | GEZE Perlan 140 GGS |
|---|---|
| Matériau de porte | Bois, métal, verre |
| Poids du vantail (max.) | 140 kg |
| Poids du vantail (max.) avec amortisseur de fin de course | 80 kg |
| Classe de protection anti-corrosion | 2 |

## PLANS DE COUPE

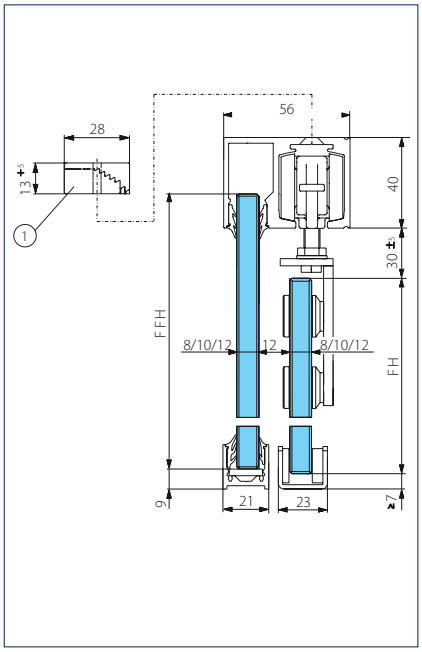


Montage sur partie imposte / verre
FH = Hauteur du vantail
FFH = Hauteur de la partie fixe
1 = Cale de compensation de la hauteur

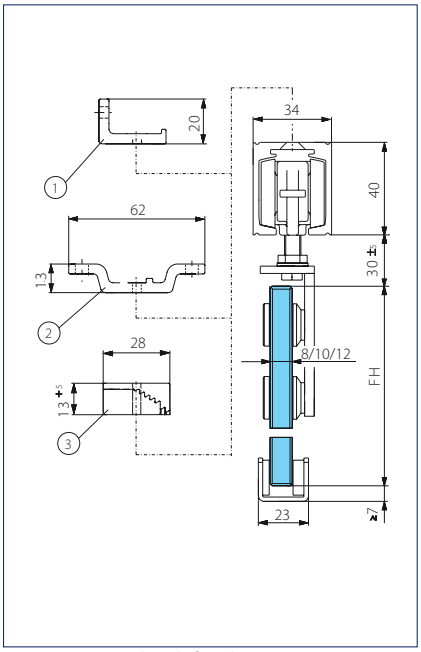


Montage mural / plafond vantaux verre
FH = Hauteur du vantail
1 = Équerre de fixation murale
2 = Équerre de fixation au plafond
3 = Cale de compensation de la hauteur

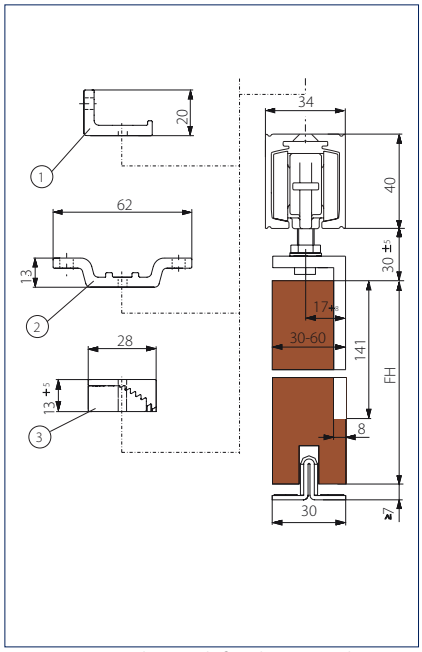


Montage mural / au plafond vantaux bois
FH = Hauteur du vantail
1 = Équerre de fixation murale
2 = Équerre de fixation au plafond
3 = Cale de compensation de la hauteur

**Remarque**
Un revêtement amovible doit rendre l'accès possible aux alcôves. De plus, le vantail de porte doit être arrêté par une butée de fin de course en plus de la butée du vantail. La butée doit être installée à mi-hauteur de la porte !

## GEZE PERLAN 140 GGS - INFORMATIONS RELATIVES À LA COMMANDE

| Désignation | Finition | Réf. |
|---|---|---|
| Kit Perlan 140 GGS<br>2 pièces, brossés, pour vantaux en bois et en verre 8-12 mm, avec 4 vis Rampa (bois) et élément de fixation pour verre, pour un seul point de fixation | finition inox | 127961 |
| **Accessoires** | | |
| Guide au sol pour vantaux en verre (acier inoxydable)<br>pour épaisseurs de verre de 8, 10, 12 mm | finition inox | 134990 |

# GEZE PERLAN 140 TÉLESCOPIQUE POUR PORTES INTÉRIEURES À 2 VANTAUX

## GEZE Perlan 140 Télescopique pour portes intérieures 2 vantaux

GEZE Perlan 140 Télescopique est un système coulissant élégant et peu encombrant pour des passages larges et confortables. Des chariots de roulement de qualité et un rail solide garantissent une longue durée de vie. Le kit Perlan Télescopique peut facilement être prémonté sur les éléments coulissants. Il existe un kit d'extension pour chaque vantail supplémentaire. Il est nécessaire d'avoir le kit d'installation GEZE ainsi qu'une pince à sertir pour le rivetage du câble.

## DOMAINES D'APPLICATION

- Pour vantaux en bois, en PVC et en métal
- Pour des portes à 2 vantaux jusqu'à 140 kg par vantail
- Pour des largeurs de vantail comprises entre 475 mm et 1700 par vantail
- Toutes les autres caractéristiques sont identiques au système Perlan 140

## DONNÉES TECHNIQUES

| Caractéristiques du produit | GEZE Perlan 140 Télescopique pour portes intérieures 2 vantaux |
|---|---|
| Matériau de porte | Bois, PVC, métal |
| Poids du vantail (max.) | 140 kg |
| Nombre de vantaux | 2 vantaux |
| Type de montage | Fixation murale, au plafond |
| Télescopique | ● |

● = OUI

# GEZE PERLAN 140 TÉLESCOPIQUE POUR PORTES INTÉRIEURES À 2 VANTAUX

## PRÉSENTATION DES COMPOSANTS

**GEZE Perlan 140 Télescopique pour portes intérieures à 2 vantaux**
**Vantaux bois**

1 = Rail de roulement Perlan 140
2 = Butées de fin de course Perlan 140
3 = Chariots doubles avec vis de suspension Perlan 140
4 = Ferrures pour Perlan Télescopique deux vantaux
5 = Adaptateur mural / plafond pour Perlan Télescopique
6 = Vantail en bois (fourni par le client)
7 = Guide au sol pour vantaux en bois

# GEZE PERLAN 140 TÉLESCOPIQUE POUR PORTES INTÉRIEURES À 2 VANTAUX

## PLANS DE COUPE

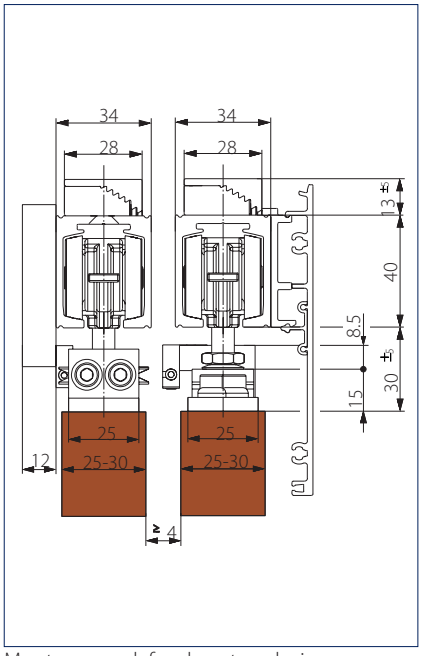


Montage au plafond vantaux bois avec capot clipsable 100

## INFORMATIONS RELATIVES À LA COMMANDE

| Désignation | Réf. |
|---|---|
| Kit Perlan Télescopique 2 vantaux<br>pour le fonctionnement télescopique de vantaux en bois, composé de : mécanisme télescopique complet avec éléments de montage, câble de 3,8 m, 4 x plaques de suspension Perlan 140 KS | 130891 |
| **Accessoires** | |
| Kit d'outils de montage<br>pour le rivetage du câble avec Perlan Télescopique | 134035 |

## GEZE Perlan 140 Duosync

**Pour l'ouverture et la fermeture synchronisées de portes à 2 vantaux**

Avec le système Perlan 140 Duosync, les portes coulissantes à 2 vantaux se déplacent en simultanéité, permettant l'ouverture et la fermeture confortables des vantaux avec une seule poignée. Le grand silence de fonctionnement, le coulissement fluide et la grande précision sont rendus possibles grâce aux chariots avec deux grands roulements à bille ainsi que sa connexion à la courroie crantée. Si besoin, le système de ferrures design peut être dissimulé sous le capot clipsable GEZE. Le système est adapté aussi bien pour les portes en bois qu'en verre.

## DOMAINES D'APPLICATION

- Pour vantaux en bois, en PVC, en verre et en métal jusqu'à 140 kg
- Pour de grandes largeurs d'ouverture jusqu'à 2400 mm, largeurs spéciales sur demande
- Pour largeurs de vantaux à partir de 500 mm
- Compatible avec tous les accessoires Perlan 140

## DONNÉES TECHNIQUES

| Caractéristiques du produit | GEZE Perlan 140 Duosync |
|---|---|
| Matériau de porte | Bois, PVC, métal, verre |
| Poids du vantail (max.) | 140 kg |
| Largeur d'ouverture (max.) | 2400 mm |
| Type de montage | Fixation murale, au plafond |
| Partie fixe | ● |

● = OUI

# GEZE PERLAN 140 DUOSYNC

## PRÉSENTATION DES COMPOSANTS

**GEZE Perlan 140 Duosync**
**Vantail en verre montage au plafond avec compensation de la hauteur, pinces de serrage du verre 30 mm et capot clipsable 100**

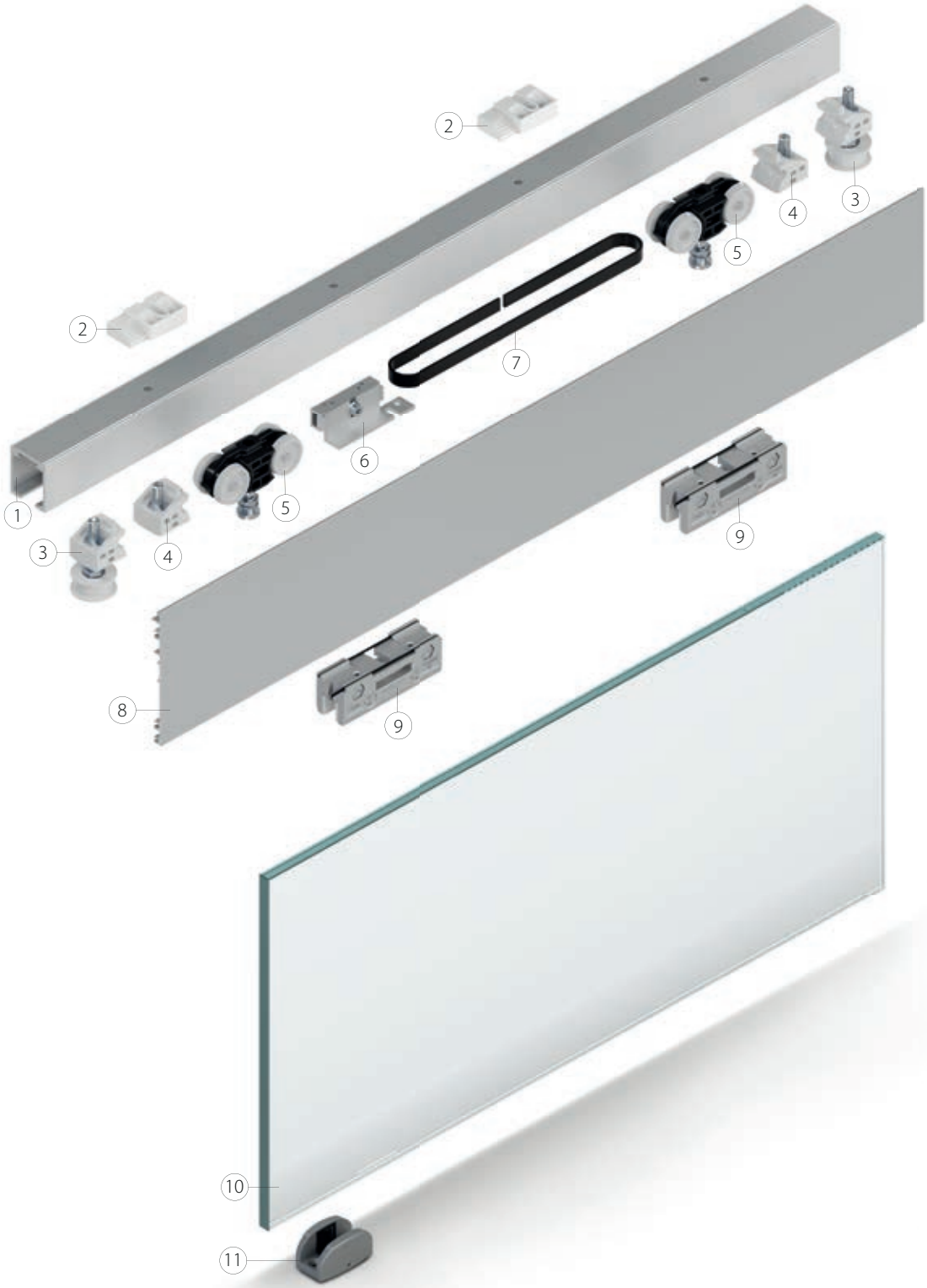


1 = Rail de roulement Perlan 140
2 = Cale de compensation de la hauteur
3 = Poulie de renvoi Perlan 140
4 = Butées de fin de course Perlan 140
5 = Chariots doubles avec vis de suspension Perlan 140
6 = Entraînement pour pinces de serrage pour vantaux en verre 30
7 = Courroie crantée
8 = Capot clipsable 100
9 = Pince de serrage verre 30 mm
10 = Vantail en verre (fourni par le client)
11 = Guide au sol pour vantaux en verre (réglable)

## PLANS DE COUPE

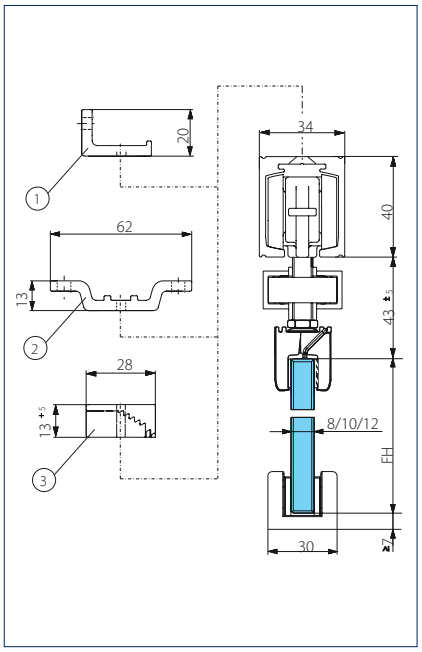


Montage mural / au plafond vantaux verre avec pince de serrage du verre 30

FH = Hauteur du vantail
1 = Équerre de fixation murale
2 = Équerre de fixation au plafond
3 = Cale de compensation de la hauteur

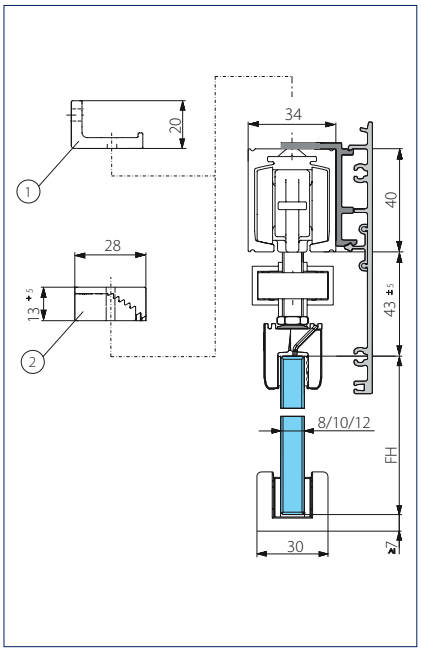


Montage mural / au plafond vantaux verre avec pince de serrage du verre 30 et capot clipsable 100 d'un côté

FH = Hauteur du vantail
1 = Équerre de fixation murale
2 = Cale de compensation de la hauteur

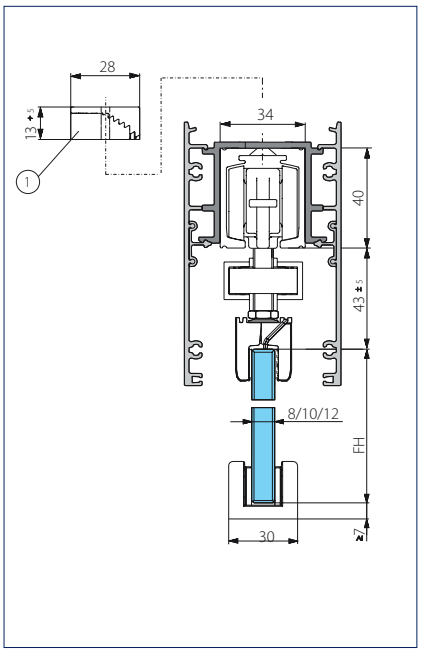


Montage mural / au plafond vantaux verre avec pince de serrage du verre 30 et capot clipsable 100 des deux côtés

FH = Hauteur du vantail
1 = Cale de compensation de la hauteur

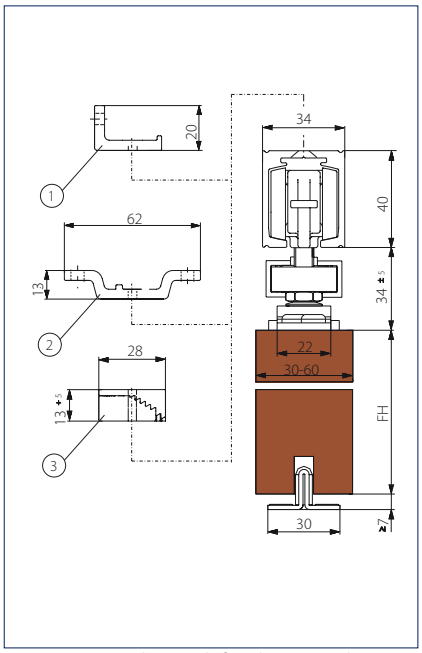


Montage mural / au plafond vantaux bois

FH = Hauteur du vantail
1 = Équerre de fixation murale
2 = Équerre de fixation au plafond
3 = Cale de compensation de la hauteur

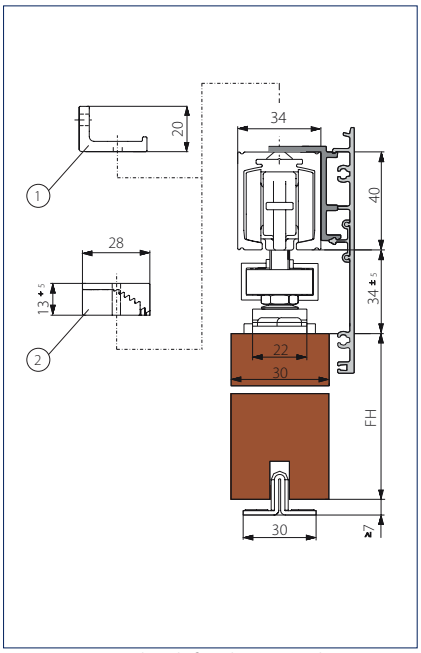


Montage mural / plafond vantaux bois avec capot clipsable 100, d'un côté

FH = Hauteur du vantail
1 = Équerre de fixation murale
2 = Cale de compensation de la hauteur

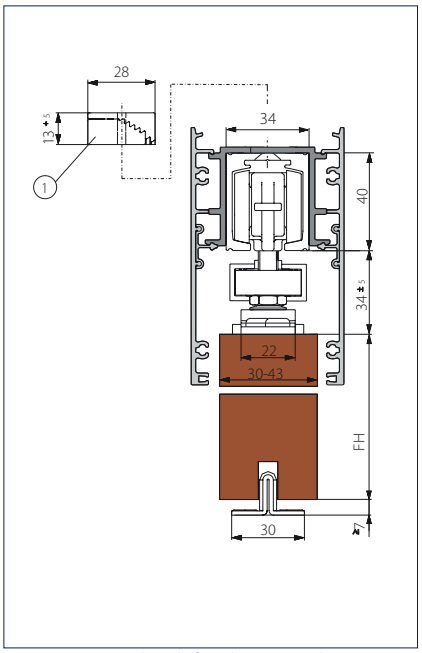


Montage mural / plafond vantaux bois avec capot clipsable 100, des deux côtés

FH = Hauteur du vantail
1 = Cale de compensation de la hauteur

# GEZE PERLAN 140 DUOSYNC

## INFORMATIONS RELATIVES À LA COMMANDE

| Désignation | Réf. |
|---|---|
| Kit Perlan Duosync pour vantaux en bois<br>pour la synchronisation de portes à 2 vantaux jusqu'à 140 kg par vantail, composé de 2 x poulies de renvoi,<br>2 x entraîneurs vantaux bois, courroie crantée de 12,5 m, matériel de montage | 139206 |
| Kit Perlan Duosync pour vantaux en verre<br>pour la synchronisation de portes à 2 vantaux jusqu'à 140 kg par vantail, composé de 2 x poulies de renvoi,<br>2 x entraîneurs vantaux verre, 2 x pinces de serrage pour verre 45 mm, courroie crantée de 12,5 m, matériel de montage | 139207 |
| **Accessoires** | |
| Entraînement pour pinces de serrage pour vantaux en verre 30<br>pour Perlan AUT-NT + Duosync, 2 x vis de suspension allongées comprises | 143295 |
| Entraîneur pinces de serrage pour verre 45 mm<br>pour Perlan AUT-NT + Duosync, 2 x vis de suspension allongées comprises | 134281 |
| Entraîneur bois<br>pour Perlan AUT-NT / Duosync, 2 x vis de suspensions allongées | 134280 |

## GEZE Perlan 140 Capot clipsable 100

Le capot clipsable 100 avec une hauteur totale de seulement 111 mm permet un revêtement esthétique du système. L'installation s'effectue simplement et de manière sûre à l'aide de clips en PVC qui garantissent une fixation fiable du capot quelle que soit l'utilisation. Les tolérances éventuelles des profils en aluminium peuvent ainsi être compensées. Différentes distances par rapport au rail de roulement sont disponibles pour les portes en verre et en bois. Pour les portes en verre, les capots clipsables sont directement fixés au rail de roulement, pour les portes en bois des profils d'écartement supplémentaire sont vissés au rail de roulement.
Les capots clipsables ne laissent que très peu d'espace inférieur visible pour les portes en verre, ils peuvent également être utilisés pour les portes en bois épaisses.

## DOMAINES D'APPLICATION

- Pour le revêtement du système GEZE Perlan 140
- Pour fixation murale et au plafond
- Pour portes intérieures
- Pour vantaux en bois, en PVC, en verre et en métal

## DONNÉES TECHNIQUES

| Caractéristiques du produit | Capot clipsable 100 GEZE Perlan 140 |
|---|---|
| Matériau de porte | Bois, PVC, métal, verre |
| Type de montage | Fixation murale, au plafond |
| Télescopique | ● |
| Automatisé | ● |
| Partie fixe | ● |

● = OUI

# GEZE PERLAN 140 CAPOT CLIPSABLE 100

## PLANS DE COUPE

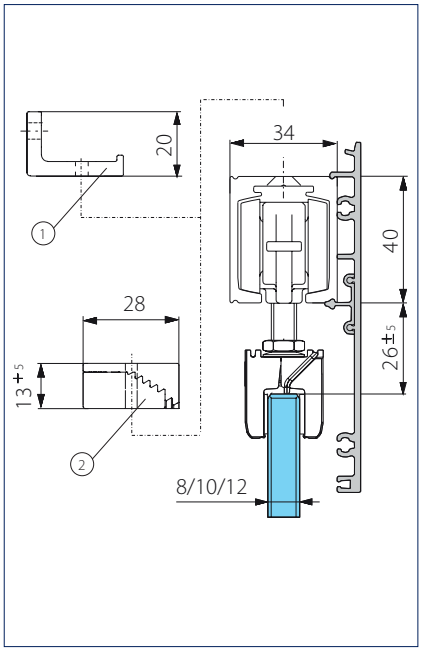


Montage mural / au plafond vantaux verre avec pince de serrage vantaux verre 30 et capot clipsable 100

FH = Hauteur du vantail
1 = Équerre de fixation murale
2 = Cale de compensation de la hauteur

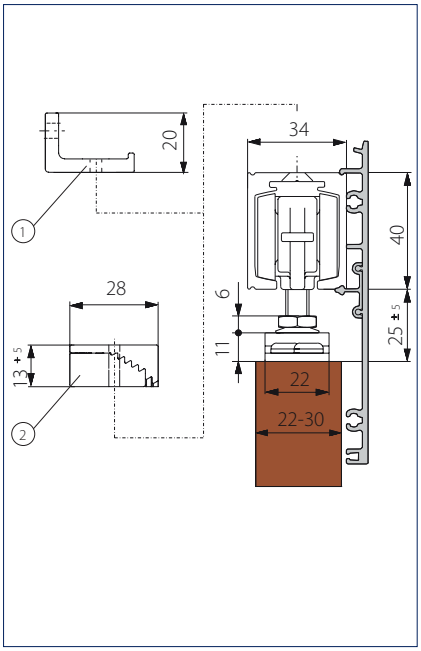


Montage au plafond / bois avec capot clipsable 100

1 = Équerre de fixation murale
2 = Cale de compensation de la hauteur

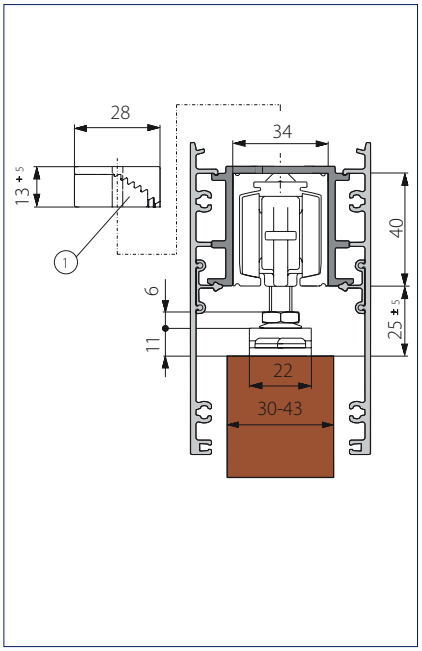


Montage mural / au plafond vantaux bois avec profil d'écartement et capot clipsable 100

1 = Équerre de fixation murale
2 = Cale de compensation de la hauteur

## INFORMATIONS RELATIVES À LA COMMANDE

| Désignation | Longueur | Finition | Réf. |
|---|---|---|---|
| Kit complet capot clipsable 100<br>Pour montage mural et au plafond, revêtement continu, configurable selon les besoins du client | | | 138098 |
| **Accessoires** | | | |
| Capot clipsable 100<br>pour montage mural et au plafond, revêtement continu | 1650 mm | EV1 | 137602 |
| | 2050 mm | EV1 | 137603 |
| | 2450 mm | EV1 | 137604 |
| | 6230 mm | EV1 | 137606 |
| | 1650 mm | finition inox | 137608 |
| | 2050 mm | finition inox | 137609 |
| | 2450 mm | finition inox | 137611 |
| | 6060 mm | finition inox | 137613 |
| Capot clipsable 100<br>pour montage mural et au plafond, revêtement continu, sur mesure, finition au choix | | | 137614 |
| Kit flasques latérales capot clipsable 100<br>2 pièces, version étroite, à utiliser sans équerre d'écartement | | EV1 | 137865 |
| | | finition inox | 137867 |
| | | selon RAL | 137869 |
| Kit de caches frontaux capot clipsable 100<br>2 pièces, version large, à utiliser avec équerre d'écartement | | EV1 | 137864 |
| | | finition inox | 137866 |
| | | selon RAL | 137868 |
| Kit Équerre d'écartement 100 capot clipsable<br>6 pièces, augmentent la distance latérale du capot clipsable de 7,5 mm. À utiliser avec Perlan AUT-NT et avec une épaisseur de vantail à partir de 30 mm | | | 137754 |
| Kit Clips capot clipsable 100<br>10 pièces, pour la fixation directe du capot clipsable 100 dans le profil de roulement ou sur les équerres d'écartement | | | 137863 |
| Kit Cales de compensation de la hauteur / distance par rapport au plafond en continu<br>6 pièces, compensation continue de la hauteur de 13 mm à 18 mm. Pour montage au plafond avec le capot clipsable 100/145 et de manière générale en cas de plafond irrégulier | | | 138099 |

# FIXATION MURALE INVISIBLE ET PROFIL D'ÉCARTEMENT GEZE PERLAN 140

## Fixation murale invisible et profil d'écartement GEZE Perlan 140

L'équerre de fixation murale invisible est la solution idéale pour fixer une porte coulissante à un mur sans aucun éléments apparent. Elle est utilisée en combinaison avec la pince de serrage ou le profil se suspension à encastrer. L'équerre est disponible dans deux distances différentes : pour portes en verre fixées contre le mur et pour portes en bois installées à une plus grande distance du mur (11 mm). Celle pour les portes en bois est également adaptée à l'extérieur. Si besoin est, la paroi peut être protégé contre les infiltrations d'eau à l'aide de joint d'étanchéité. Pour toutes les variantes, GEZE offre un embout qui peut être collé (à l'intérieur) ou vissé (à l'extérieur). Les équerres et profils d'écartement sont disponibles dans toutes les longueurs de rail standard, mais également pour l'équerre de fixation murale invisible pour portes en bois, GEZE propose deux profils d'écartement supplémentaires. Afin de créer une distance encore plus grande par rapport au mur. C'est notamment nécessaire lorsque la porte doit coulisser devant un dormant ou une surface carrelée. Le profil d'écartement pour équerre murale invisible se visse simplement sur le mur et augmente la distance de 10 ou 20 mm.

Équerre murale 37 mm

Équerre murale 43 mm

Profil d'écartement mural (de gauche à droite)

## DOMAINES D'APPLICATION

- Pour vantaux en bois, en PVC, en verre et en métal jusqu'à 140 kg max.
- Pour le montage mural dans un espace visible
- Installation avec un dormant ou une surface carrelée

## DONNÉES TECHNIQUES

| Caractéristiques du produit | Fixation murale invisible GEZE Perlan 140 et profil d'écartement |
|---|---|
| Matériau de porte | Bois, PVC, métal, verre |
| Nombre de vantaux | 1 vantail, 2 vantaux |
| Type de montage | Fixation murale |

• = OUI

# FIXATION MURALE INVISIBLE ET PROFIL D'ÉCARTEMENT GEZE PERLAN 140

## PLANS DE COUPE

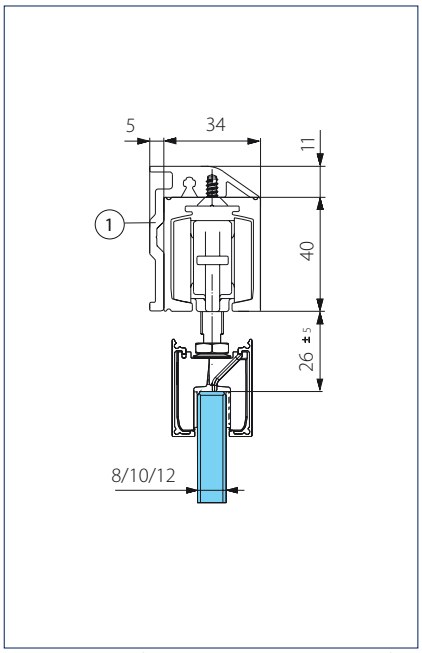


Montage mural / verre avec équerre murale invisible et pince de serrage verre 30, avec capot frontal continu

1 = Équerre murale invisible vantail d'épaisseur max 37 mm

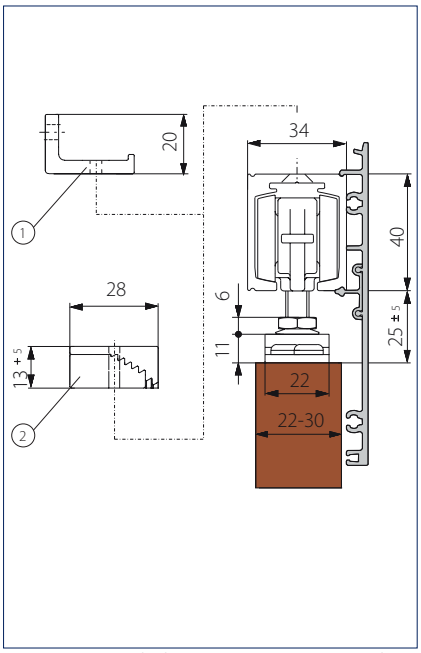


Montage mural / bois avec équerre murale invisible

1 = Équerre murale invisible vantail d'épaisseur max 37 mm

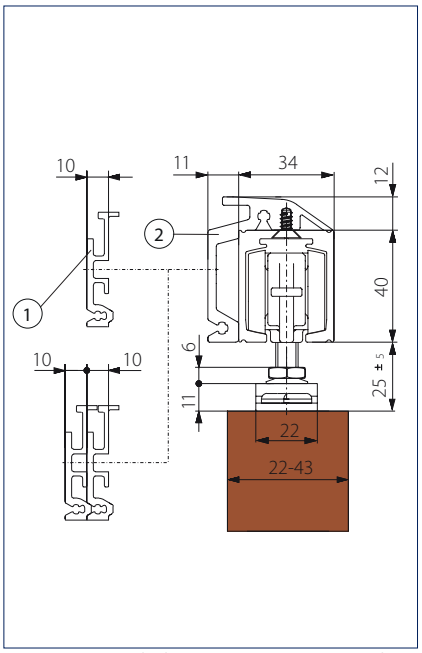


Montage mural / bois avec équerre murale invisible

1 = Profil d'écartement mural

2 = Équerre murale invisible vantail d'épaisseur max 43 mm

# FIXATION MURALE INVISIBLE ET PROFIL D'ÉCARTEMENT GEZE PERLAN 140

## INFORMATIONS RELATIVES À LA COMMANDE

| Désignation | Longueur | Finition | Réf. |
|---|---|---|---|
| Équerre murale invisible Perlan pour les vantaux d'épaisseur max. de 37 mm | 1650 mm | EV1 | 130419 |
| | 2050 mm | EV1 | 130418 |
| | 2450 mm | EV1 | 130417 |
| | 3250 mm | EV1 | 130415 |
| | 6000 mm | EV1 | 130414 |
| | 1650 mm | finition inox | 130466 |
| | 2050 mm | finition inox | 130465 |
| | 2450 mm | finition inox | 130464 |
| | 6000 mm | finition inox | 130463 |
| Équerre murale invisible Perlan sur mesure, pour les vantaux d'épaisseur max. de 37 mm | | EV1 | 130462 |
| | | finition inox | 130468 |
| Équerre murale invisible Perlan pour les vantaux d'épaisseur max. de 43 mm | 1650 mm | EV1 | 130440 |
| | 2050 mm | EV1 | 130439 |
| | 2450 mm | EV1 | 130438 |
| | 3250 mm | EV1 | 130436 |
| | 6000 mm | EV1 | 130435 |
| | 1650 mm | finition inox | 130447 |
| | 2050 mm | finition inox | 130446 |
| | 2450 mm | finition inox | 130445 |
| | 6000 mm | finition inox | 130444 |
| Équerre murale invisible Perlan sur mesure, pour les vantaux d'épaisseur max. de 43 mm | | EV1 | 130443 |
| | | finition inox | 130449 |
| Profil d'écartement 10 mm à utiliser avec « équerre murale invisible Perlan jusqu'à 43 mm », empilable jusqu'à 20 mm | 1650 mm | EV1 | 136679 |
| | 2050 mm | EV1 | 136680 |
| | 2450 mm | EV1 | 136711 |
| | 6000 mm | EV1 | 136712 |
| | 1650 mm | finition inox | 136713 |
| | 2050 mm | finition inox | 136714 |
| | 2450 mm | finition inox | 136715 |
| | 6000 mm | finition inox | 136716 |
| Profil d'écartement 10 mm pour équerre murale invisible Perlan 43 mm configurable selon les besoins du client | | | 136717 |
| **Accessoires** | | | |
| Joint d'étanchéité mural à utiliser avec « équerre murale invisible Perlan jusqu'à 43 mm » ou « profil standard fixation murale pour utilisation extérieure » | 200000 mm | noir | 127311 |
| Joint d'étanchéité mural sur mesure, à utiliser avec « équerre murale invisible Perlan jusqu'à 43 mm » ou « profil de base fixation murale à l'extérieur » | | noir | 127731 |
| Kit de flasques latérales pour équerres murales invisibles jusqu'à 37 mm (2 pcs.) | | EV1 | 130432 |
| | | finition inox | 130433 |
| Kit de flasques latérales pour équerres murales invisibles jusqu'à 43 mm (2 pcs.) | | EV1 | 130141 |
| | | finition inox | 130142 |
| Kit de vis à tête plate pour équerre murale invisible Perlan 18 pièces, pour la fixation du rail de roulement Perlan (version fraisée) sur une équerre murale invisible | | | 138708 |
| Kit de vis à tête plate pour équerre murale invisible Perlan 100 pièces, pour la fixation du rail de roulement Perlan (version fraisée) sur une équerre murale invisible | | | 132229 |

# VOLETS COULISSANTS ET AUTOMATISÉS GEZE

Complexe immobilier de luxe Kado Karim, Jurmala, Lettonie (Photo : Aleksandrs Kendenkovs)

## GEZE Perlan 140 KS

**Le système résistant à toutes les contraintes**

GEZE Perlan 140 KS est constitué du système éprouvé Perlan 140. Il s'agit d'une variante de qualité pour des vantaux jusqu'à 140 kg qui remplit les exigences de la norme EN 1670 la plus élevée relative à la résistance à la corrosion. GEZE est donc en mesure d'offrir une solution de volets coulissants pour une utilisation extérieure, même dans des conditions environnementales extrêmes, telles que l'exposition à l'air marin ou aux produits chimiques. Tous les composants du système Perlan standard sont adaptés avec Perlan KS. Le système répond à toutes les exigences des normes en vigueur relatives aux contraintes statiques, à la durée de vie, à la force de manœuvre et la résistance anti-corrosion.

Complexe immobilier de luxe Kado Karim, Jurmala, Lettonie (Photo : Aleksandrs Kendenkovs)

## DOMAINES D'APPLICATION

- Particulièrement bien adapté aux volets automatiques et manuels extérieurs
- Combinaison possible avec Perlan AUT (tenir compte de la protection anti-corrosion)
- Pour d'autres applications (par ex. piscines) qui nécessitent une protection élevée des ferrures contre la corrosion
- Tous les autres composants sont identiques au système Perlan 140

## DONNÉES TECHNIQUES

| Caractéristiques du produit | GEZE Perlan 140 KS |
|---|---|
| Matériau de porte | Bois, PVC, métal |
| Poids du vantail (max.) | 140 kg |
| Nombre de vantaux | 1 vantail, 2 vantaux |
| Classe de protection anti-corrosion | 4 |
| Type de montage | Fixation murale, au plafond |
| Automatisé | ● |
| Partie fixe | ● |

● = OUI

**Classification selon EN 1527**

| GEZE Perlan 140 KS | | | | | | | | |
|---|---|---|---|---|---|---|---|---|
| Catégorie d'utilisation | Endurance | Poids de la porte | Résistance au feu | Sécurité | Résistance à la corrosion | Protection | Type de porte | Friction initiale |
| - | 6 | 3 | - | 1 | 4 | - | 1 | 3 |

La description des catégories se trouve à la fin du catalogue.

**Dimensions standard en mm**

| Largeur de vantail (FB) | Longueur du rail de roulement (L) | Distance du trou (t) | Nombre d'équerres de fixation murale ou au plafond (x) | Distance de l'extrémité du chariot de roulement au centre du trou de l'équerre de fixation (y) |
|---|---|---|---|---|
| 500 - 840 | 1650 | 350 | 5 | 125 |
| 500 - 1040 | 2050 | 350 | 6 | 150 |
| 500 - 1240 | 2450 | 350 | 7 | 175 |
| 500 - 1440 | 2850 | 350 | 9 | 25 |
| 500 - 1640 | 3250 | 350 | 10 | 50 |
| Longueur standard (LL) | 6000 | 350 | 18 | 25 |

# GEZE PERLAN 140 KS

## PLANS DE COUPE

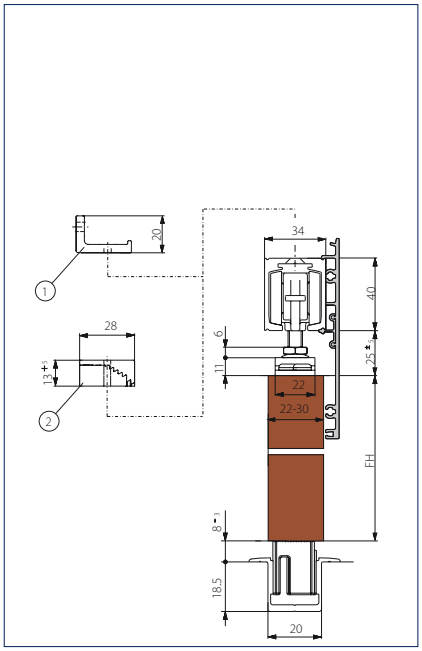


Montage mural / plafond vantaux bois avec capot clipsable 100, d'un côté

FH = Hauteur du vantail
1 = Équerre de fixation murale
2 = Cale de compensation de la hauteur

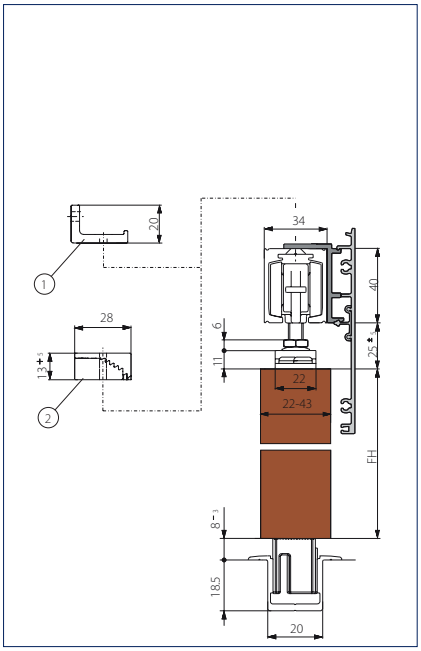


Montage mural / au plafond vantaux bois avec profil d'écartement et capot clipsable 100

FH = Hauteur du vantail
1 = Équerre de fixation murale
2 = Cale de compensation de la hauteur

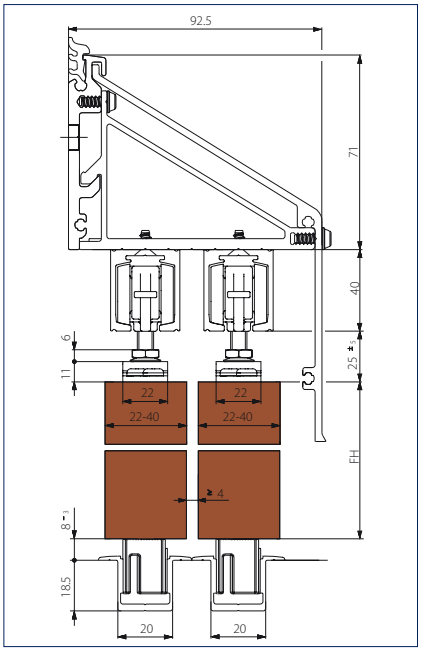


Montage mural / au plafond bois avec équerre de fixation murale Perlan et capot de protection contre les intempéries

FH = Hauteur du vantail

## INFORMATIONS RELATIVES À LA COMMANDE

| Désignation | Largeur de vantail de à | Longueur | Finition | Réf. |
|---|---|---|---|---|
| Kit d'accessoires composants de base Perlan 140 KS<br>protection anti-corrosion pour l'extérieur, pour montage au plafond, composé de : 2 x chariots, 2 x butées de fin de course, 2 x plaques de suspension, 1 x arrêt mécanique, 2 x vis de suspension, 2 x flasques latérales | 500 mm<br>1640 mm | | | 119510 |
| Kit d'accessoires composants de base Perlan 140 KS<br>protection anti-corrosion pour l'extérieur, pour le montage mural, composé de : 2 x chariots doubles, 2 x butées de fin de course, 2 x plaques de suspension, 1 x arrêt mécanique, 2 x vis de suspension, 2 x flasques latérales, équerre murale standard comprise (longueur = max. la longueur du rail tubulaire) | 500 mm<br>840 mm | 1650 mm | | 119507 |
| | 500 mm<br>1240 mm | 2450 mm | | 119508 |
| | 500 mm<br>1640 mm | 3250 mm | | 119509 |
| **Accessoires** | | | | |
| Plaque de suspension Perlan 140 KS<br>protection anti-corrosion, utilisation à l'extérieur et dans des environnements agressifs, sans élément de fixation | | | finition inox | 117355 |
| Équerre de fixation murale Perlan 140 KS<br>protection anti-corrosion, utilisation à l'extérieur et dans des environnements agressifs, avec coulisseau à rainure et vis de fixation pour rail de roulement tubulaire | | | | 119319 |
| Chariots de roulement Perlan 140 KS sans vis de suspension<br>protection anti-corrosion, utilisation à l'extérieur et dans des environnements agressifs, poids de vantail max. 140 kg | | | | 117354 |
| Chariots de roulement Perlan 140 KS avec vis de suspension<br>protection anti-corrosion, utilisation à l'extérieur et dans des environnements agressifs, poids de vantail max. 140 kg | | | | 120087 |
| Vis de suspension Perlan 140 KS<br>Avec écrou combiné | | | finition inox | 117357 |

Chariot double

Plaque de suspension

Vis de suspension

# GEZE PERLAN 140 TÉLESCOPIQUE 3 VANTAUX

## GEZE Perlan 140 Télescopique pour applications extérieures à 3 vantaux

GEZE Perlan 140 Télescopique est un système coulissant élégant et peu encombrant pour des passages larges et confortables. Il offre également une protection efficace contre les rayons du soleil lorsqu'il est associé à des volets coulissants de rail et de profil de roulement solide et de qualité garantissent une plus grande durée de vie. Le kit Télescopique peut être confortablement prémonté sur les éléments coulissants. Perlan 140 Télescopique peut également être combiné avec Perlan Duosync. Le système Perlan 140 Télescopique est disponible comme kit d'accessoires complet pour une installation à 2 vantaux. Ce kit comprend tous les éléments pour la fonction télescopique. Il existe un kit d'extension pour un vantail supplémentaire. Pour le rivetage du câble, il existe un kit d'outils de montage GEZE.

## DOMAINES D'APPLICATION

- Pour vantaux en bois, en PVC et en métal
- Pour installations à 2 ou 3 vantaux jusqu'à 140 kg par vantail
- En fonction du vantail, entre min. 475 mm et 1700 mm de largeur de vantail
- Tous les autres composants sont identiques au système Perlan 140

## DONNÉES TECHNIQUES

| Caractéristiques du produit | GEZE Perlan 140 Télescopique pour applications extérieures à 3 vantaux |
|---|---|
| Matériau de porte | Bois, PVC, métal |
| Poids du vantail (max.) | 140 kg |
| Nombre de vantaux | 2 vantaux, 3 vantaux |
| Type de montage | Fixation murale, au plafond |
| Télescopique | ● |

● = OUI

# GEZE PERLAN 140 TÉLESCOPIQUE 3 VANTAUX

## PRÉSENTATION DES COMPOSANTS

**GEZE Perlan 140 Télescopique pour volets coulissants à trois vantaux**

1 = Rail de roulement Perlan 140
2 = Butées de fin de course Perlan 140
3 = Chariots doubles avec vis de suspension Perlan 140
4 = Kit d'extension Perlan Télescopique 3 vantaux
5 = Ferrures pour Perlan Télescopique 2 vantaux
6 = Adaptateur mural / plafond pour Perlan Télescopique
7 = Vantail en bois (fourni par le client)
8 = Guide sans jeu partie basse pour vantaux en bois

# GEZE PERLAN 140 TÉLESCOPIQUE 3 VANTAUX

## PLANS DE COUPE

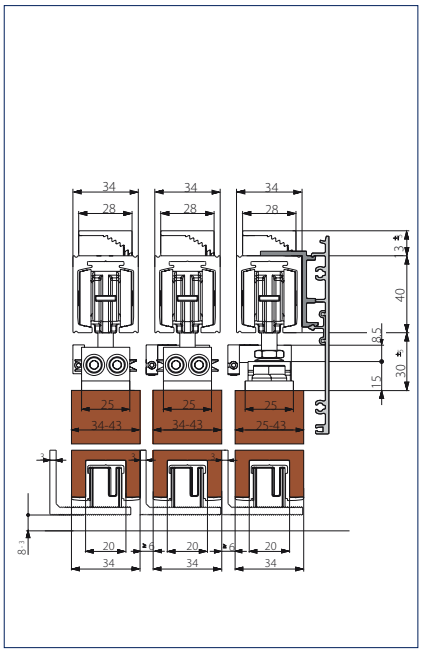


Montage au plafond / bois avec équerre d'écartement et capot clipsable 100

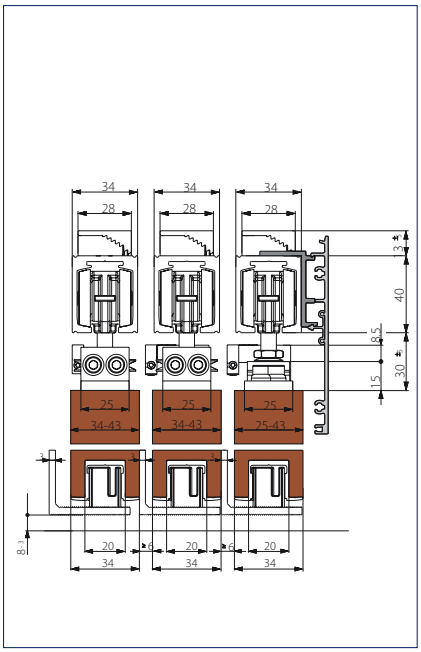


Montage au plafond / bois avec équerre murale et capot de protection contre les intempéries

## INFORMATIONS RELATIVES À LA COMMANDE

| Désignation | Longueur | Finition | Réf. |
|---|---|---|---|
| Kit d'extension Perlan Télescopique 3 vantaux<br>pour un 3ème vantail, 2 x plaques de suspension Perlan 140 KS | | | 130892 |
| Kit Perlan Télescopique 2 vantaux<br>pour le fonctionnement télescopique de vantaux en bois, composé de : mécanisme télescopique complet avec éléments de montage, câble de 3,8 m, 4 x plaques de suspension Perlan 140 KS | | | 130891 |
| **Accessoires** | | | |
| Kit d'outils de montage<br>pour le rivetage du câble avec Perlan Télescopique | | | 134035 |
| Guide au sol en M | 6000 mm | EV1 | 124661 |
| Guide au sol continu en Oméga | 6000 mm | EV1 | 124640 |
| Guide au sol sans jeu<br>avec matériel de fixation | | | 123514 |
| Butée pour guide au sol continu | | | 124655 |
| Butée pour guide au sol continu pour portes en verre | | | 124656 |
| Équerre 100 mm pour guide au sol<br>avec matériel de fixation | | | 123513 |
| Équerre 40 mm pour guide au sol<br>avec matériel de fixation | | | 123511 |
| Équerre 60 mm pour guide au sol<br>avec matériel de fixation | | | 123512 |

## GEZE Perlan 140 Équerres murales avec capot de protection contre les intempéries

L'équerre de fixation murale GEZE Perlan 140 avec capot de protection contre les intempéries est adaptée pour la fixation des volets coulissants à l'extérieur. Il supporte de manière sûre et fiable jusqu'à trois rails de roulement Perlan 140. Pour cela, il existe des équerres en trois dimensions. La capacité de charge maximale est de 420 kg/m. Cela signifie un poids de vantail maximal de 140 kg avec trois volets coulissants parallèles. Tous les composants sont fabriqués en matériaux anti-corrosion et sont adaptés pour une utilisation extérieure. Les rails de roulement peuvent être entièrement prémontés au sol avec les équerres ce qui évite les travaux difficiles en hauteur. Ensuite, le système doit simplement être fixé à l'aide de vis dans le profil mural préalablement installé. L'équerre murale avec capot de protection contre les intempéries est également disponible entièrement montée. Les profils et accessoires peuvent également être commandés séparément.
Le profil de recouvrement est disponible en EV1 ou en finition inox ou dans tous les RAL standard sur demande.

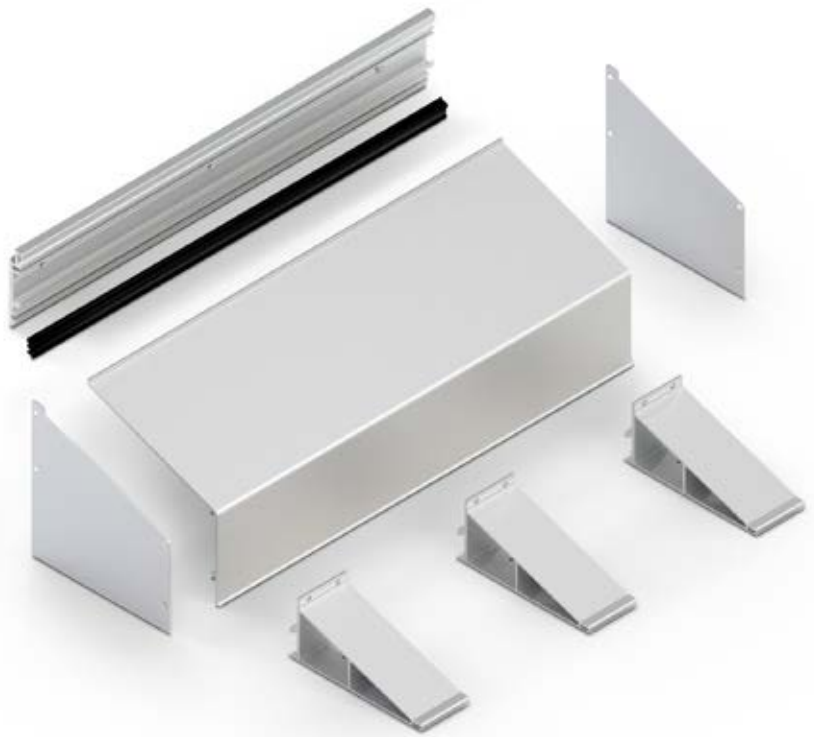

## DOMAINES D'APPLICATION

- Pour volets coulissants extérieurs
- Pour 1 à 3 rails de roulement Perlan 140
- Pour 1 à 3 éléments coulissants parallèles avec un poids de vantail jusqu'à 140 kg max.

## DONNÉES TECHNIQUES

| Caractéristiques du produit | GEZE Perlan 140 Équerres murales avec capot de protection contre les intempéries |
|---|---|
| Matériau de porte | Bois, PVC, métal, verre |
| Nombre de vantaux | 1 vantail, 2 vantaux, 3 vantaux |
| Type de montage | Fixation murale |
| Automatisé | ● |

● = OUI

# GEZE PERLAN 140 ÉQUERRES MURALES AVEC CAPOT DE PROTECTION CONTRE LES INTEMPÉRIES

## PRÉSENTATION DES COMPOSANTS

**GEZE Perlan 140**
**Équerres de fixation murale avec capot de protection contre les intempéries**

1 = Profil de fixation murale Perlan 140
2 = Joint d'étanchéité mural
3 = Capot de recouvrement pour fixation murale Perlan 140
4 = Flasques latérales pour fixation murale Perlan 140
5 = Équerres de fixation murale Perlan 140
6 = Rail de roulement Perlan 140
7 = Butées de fin de course Perlan 140
8 = Chariots doubles avec vis de suspension Perlan 140
9 = Plaque de suspension Perlan 140
10 = Vantail en bois (fourni par le client)
11 = Guide sans jeu partie basse pour vantaux en bois

# GEZE PERLAN 140 ÉQUERRES MURALES AVEC CAPOT DE PROTECTION CONTRE LES INTEMPÉRIES

## PLANS DE COUPE

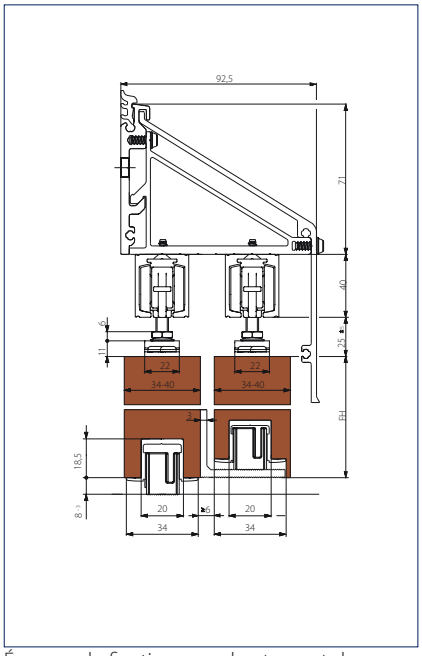


Équerre de fixation murale et capot de protection contre les intempéries, bois, variante courte exemple 2 vantaux

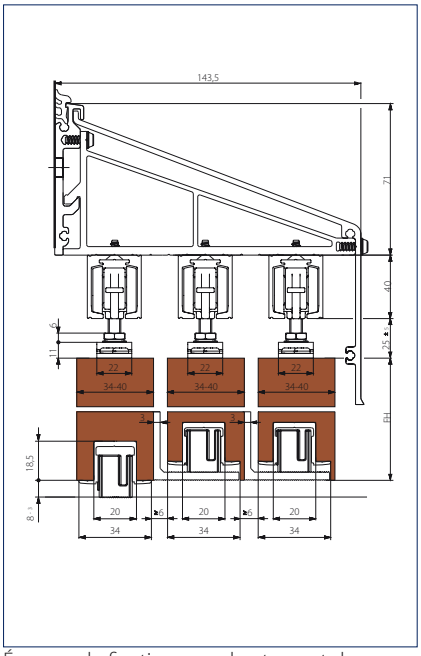


Équerre de fixation murale et capot de protection contre les intempéries, bois, variante moyenne exemple 3 vantaux

## INFORMATIONS RELATIVES À LA COMMANDE

| Désignation | Longueur | Finition | Réf. |
|---|---|---|---|
| Capot de recouvrement court | 6000 mm | EV1 | 127264 |
| Capot de recouvrement court<br>Sur mesure | | EV1 | 127265 |
| | | selon RAL | 127674 |
| Capot de recouvrement moyen | 6000 mm | EV1 | 127266 |
| Capot de recouvrement moyen<br>Sur mesure | | selon RAL | 127675 |
| Capot de recouvrement long | 6000 mm | EV1 | 127268 |
| Capot de recouvrement long<br>Sur mesure | | EV1 | 127269 |
| | | selon RAL | 127676 |
| Fixation murale pré-percée | 6000 mm | EV1 | 127259 |
| Fixation murale pré-percée<br>sur mesure | | EV1 | 127260 |
| | | selon RAL | 127673 |
| Kit d'équerres de fixation courtes<br>avec vis de fixation pour profil mural et de recouvrement | | EV1 | 127320 |
| Kit d'équerres de fixation longues<br>avec vis de fixation pour profil mural et de recouvrement | | EV1 | 127323 |
| Kit d'équerres de fixation moyennes<br>avec vis de fixation pour profil mural et de recouvrement | | EV1 | 127322 |
| Kit de fixation murale Perlan 140<br>configurable selon les besoins du client | | | 127582 |
| **Accessoires** | | | |
| Joint d'étanchéité mural<br>à utiliser avec « équerre murale invisible Perlan jusqu'à 43 mm »<br>ou « profil standard fixation murale pour utilisation extérieure » | 200000 mm | noir | 127311 |
| Joint d'étanchéité mural<br>sur mesure, à utiliser avec « équerre murale invisible Perlan jusqu'à 43 mm »<br>ou « profil de base fixation murale à l'extérieur » | | noir | 127731 |
| Kit de flasques latérales courtes<br>2 pièces, avec vis de fixation | | EV1 | 127313 |
| | | selon RAL | 127317 |
| Kit de flasques latérales longues<br>2 pièces, avec vis de fixation | | EV1 | 127316 |
| | | selon RAL | 127319 |
| Kit de flasques latérales moyennes<br>2 pièces, avec vis de fixation | | EV1 | 127314 |
| | | selon RAL | 127318 |

## Caractéristiques du produit

### Informations sur les systèmes pour portes coulissantes

Conformément à la responsabilité du fabricant du fait de ses produits, telle que définie par la législation sur la responsabilité du produit (§ 4 ProdHG en Allemagne), les renseignements suivants s'appliquent aux systèmes pour portes coulissantes. Le non-respect libère le fabricant de son devoir de responsabilité.

### Renseignements sur le produit et utilisation conforme

Les ferrures de portes coulissantes dans le sens de cette définition sont des ferrures pour vantaux coulissants et éléments semblables, désignés ci-après par objets, qui normalement ne sont pas déplacés plus rapidement qu'à la vitesse de marche. Les ferrures se montent sur des vantaux en bois, en PVC, en verre, en aluminium ou en acier ou autres combinaisons de matériaux. Un guide au sol est prévu sur la traverse horizontale inférieure du vantail. Pour un environnement humide, en cas d'exposition directe aux intempéries, de vents latéraux, à proximité de la mer ou dans un environnement fortement corrosif, des modèles spéciaux doivent être utilisés. Une utilisation conforme requiert notamment le montage par du personnel qualifié. La ferrure doit être suffisamment solide en tous ces points. Le montage ne doit pas entraver ni modifier le fonctionnement de la ferrure. Pour limiter le déplacement du vantail, des butées doivent être utilisées.

### Utilisation incorrecte

On parle d'utilisation incorrecte, c.-à-d. d'une utilisation non-conforme des ferrures de portes coulissantes, en particulier quand :

- les ferrures doivent supporter une charge supérieure à la capacité maximale indiquée dans le catalogue ou d'autres documentations relatives au produit,
- le montage n'est pas correct, voire la fixation est insuffisante,
- les températures ambiantes sont trop élevées ou trop basses,
- des produits particulièrement agressifs peuvent avoir des effets nuisibles,
- la porte est soumise à des efforts de poussée ou de traction trop élevés,
- la position du rail de roulement dévie trop de la position horizontale,
- des corps étrangers ont pénétré dans le rail,
- les chariots sont soumis à une vitesse trop élevée,
- des modifications non convenues avec le fabricant ont été effectuées,
- des obstacles se trouvent dans la zone d'ouverture ou entre les vantaux, voire entre l'objet, et entravent donc l'utilisation conforme,
- des charges supplémentaires sont exercées sur le vantail, voire sur l'objet,
- une personne ou un objet est coincé entre le vantail et le bâti lors de la fermeture de la porte, ou une personne ou un obstacle se trouve dans cette zone lors de la fermeture du vantail.

### Performances du produit

Dans la mesure où les performances du produit ne sont pas définies concrètement dans nos catalogues, brochures, descriptifs de performance et autres instructions relatives au produit, il faudra se mettre d'accord avec nous sur les exigences liées à nos ferrures. Nos spécifications concernant l'assemblage des ferrures doivent obligatoirement être suivies.

### Entretien et maintenance du produit

La fixation et l'usure des éléments de sécurité des ferrures doivent être contrôlées régulièrement selon les exigences, les vis de fixation doivent être resserrées, voire remplacées. De plus, les travaux d'entretien et de maintenance suivants doivent être réalisés :

- Vérification du fonctionnement de toutes les pièces mobiles,
- Utilisation de produits d'entretien n'altérant pas la protection anti-corrosion des ferrures,
- Remplacement des ferrures défectueuses,
- Réglage et remplacement des ferrures par une entreprise spécialisée.

### Obligation d'information et d'instructions

Le concepteur, le revendeur spécialisé, le monteur, le maître d'ouvrage et l'utilisateur disposent des moyens suivants pour répondre aux devoirs d'information et d'instruction :

- Catalogues, brochures
- Libellés d'appel d'offres, devis
- Instructions de mise en place, voire de montage, schémas de montage

Afin de garantir une mise en œuvre adaptée, un fonctionnement fiable, et la maintenance et l'entretien corrects de ferrures,

- les architectes et les concepteurs sont tenus de demander les informations requises du produit et de les suivre,
- les revendeurs spécialisés sont tenus de tenir compte des informations sur les produits et, en particulier de demander toutes les instructions nécessaires et de les transmettre aux monteurs,
- les monteurs sont tenus de respecter toutes les informations relatives aux produits et de les transmettre au client et à l'utilisateur.

## Bases pour la sécurité du système Perlan AUT

### Risques principaux

Tensions électriques dangereuses : le système Perlan AUT fonctionne avec une tension électrique dangereuse. Les opérations de montage, de démontage et de branchement du bouton de commande et du moteur doivent uniquement être effectuées par des personnes agréées utilisant des outils bien adaptés. Couper l'alimentation électrique avant toute opération et protéger le système contre une remise en marche involontaire.

### Branchement aux sources d'énergie

Le système Perlan AUT doit être raccordé exclusivement conformément aux instructions des fiches techniques.
Le client doit pouvoir déconnecter tous les branchements des sources d'énergie.

### Mesures de sécurité

- Emplacement des instructions de montage : les instructions de montage doivent être conservées par les monteurs ou le personnel de maintenance compétent. Ces derniers sont responsables de la bonne installation et de la maintenance de l'installation.
- Remplacement des dispositifs de sécurité : aucun dispositif de sécurité ne peut être démonté, ni être mis hors service. Seul le personnel de service agréé est autorisé à le faire. Après une opération de maintenance, le fonctionnement normal ne doit reprendre qu'une fois que tous les dispositifs de sécurité auront été réinstallés et contrôlés.

### Pièces détachées à utiliser

Seules les pièces détachées d'origine GEZE doivent être utilisées pour l'entretien et la maintenance.

## Classification selon EN 1527

### Catégorie d'utilisation (1er chiffre)

Aucune catégorie d'utilisation ne s'applique.

### Endurance (2ème chiffre)

- Classe 1 = 5 000 cycles
- Classe 2 = 10 000 cycles
- Classe 3 = 25 000 cycles
- Classe 4 = 50 000 cycles
- Classe 5 = 75 000 cycles
- Classe 6 = 100 000 cycles

### Poids de la porte (3ème chiffre)

- Classe 1 = porte jusqu'à 50 kg
- Classe 2 = porte de 51 kg jusqu'à 100 kg
- Classe 3 = porte de 101 kg jusqu'à 330 kg
- Classe 4 = porte de plus de 330 kg

### Résistance au feu (4ème chiffre)

Aucune classe n'est définie pour ce produit.

### Sécurité des personnes (5ème chiffre)

Tous les systèmes de construction pour portes coulissantes et portes pliantes qui respectent cette norme doivent être classés dans la catégorie 1 en termes de sécurité.

### Résistance à la corrosion (6ème chiffre)

Selon les 5 classes fixées par la norme EN 1670, les produits sont répertoriés dans les classes 1 à 4. La classe 0 correspond aux produits non testés.

### Sécurité des biens (7ème chiffre)

Aucune classe n'est fixée pour la protection.

### Type de porte (8ème chiffre)

- Classe 1 = porte coulissante
- Classe 2 = porte pliante (2 vantaux)
- Classe 3 = porte pliante à plusieurs vantaux

### Valeur maximale admissible pour la friction initiale (9e chiffre)

Il existe trois classes :

| Poids de la porte | 0 - 50 kg | 51-100 kg | 101-330 kg | > 330 kg |
|---|---|---|---|---|
| Classe 1 | 50 N | 80 N | 100 N | 5 % * |
| Classe 2 | 40 N | 60 N | 5 % * | 4 % * |
| Classe 3 | 30 N | 40 N | 4 % * | 3 % * |

* % du poids de la porte

# GEZE, votre partenaire.

**Pour des bâtiments agréables à vivre.**

Innovation, qualité optimale et solutions techniques complètes sont les valeurs essentielles que nous mettons au service de nos clients.
De l'avant-projet à la mise en œuvre opérationnelle, en passant par la phase de prescription jusqu'aux prestations de service et de maintenance : nous sommes votre partenaire.
Notre mission : vous apporter des solutions personnalisées et adaptées à vos projets.
Nous proposons une large gamme de systèmes pour portes, fenêtres et techniques de sécurité et nous orientons nos innovations vers l'automatisation et la mise en réseau des bâtiments.

**GEZE GmbH**

Reinhold-Vöster-Straße 21 – 29

71229 Leonberg

Deutschland

Telefon: +49 7152 203 0

Telefax: +49 7152 203 310

E-Mail: info.de@geze.com

**www.geze.com**

2026_04 N° d'identification 130042 FR Sous réserve de modifications