V: Pfosten-Riegel Konstruktion, Winkelbodenführung
V: Post-beam façade mounting, angular floor guide

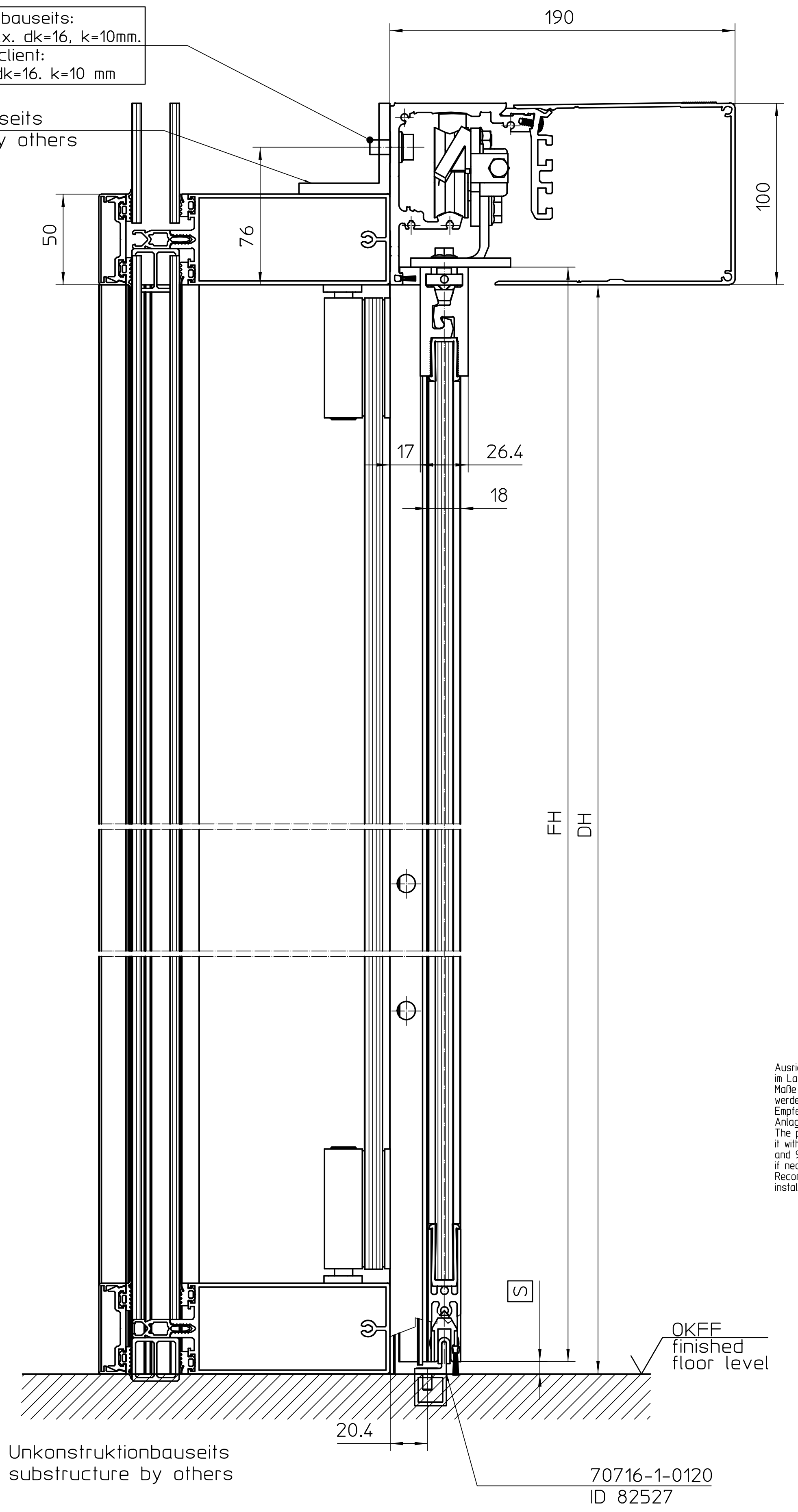
Befestigungsmittel. bauseits:
Schrauben: d=8 max. dk=16, k=10mm.
fixing material. by client:
screws: d=8 max. dk=16. k=10 mm
Verstärkungsprofil, bauseits
reinforcement profile, by others
190
100
50
76
17
26.4
18
FH
DH
S
OKFF
finished
floor level
20.4
Unkonstruktionbauseits
substructure by others
70716-1-0120
ID 82527

Mindestabstand zur Decke
min. distance to the ceiling

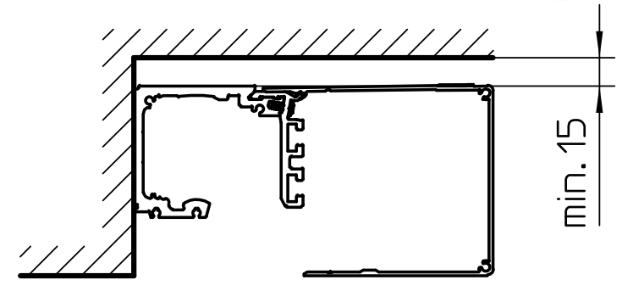

70425-1-0130
065312 EV1
068738 Alu roh/blank
099988 RAL

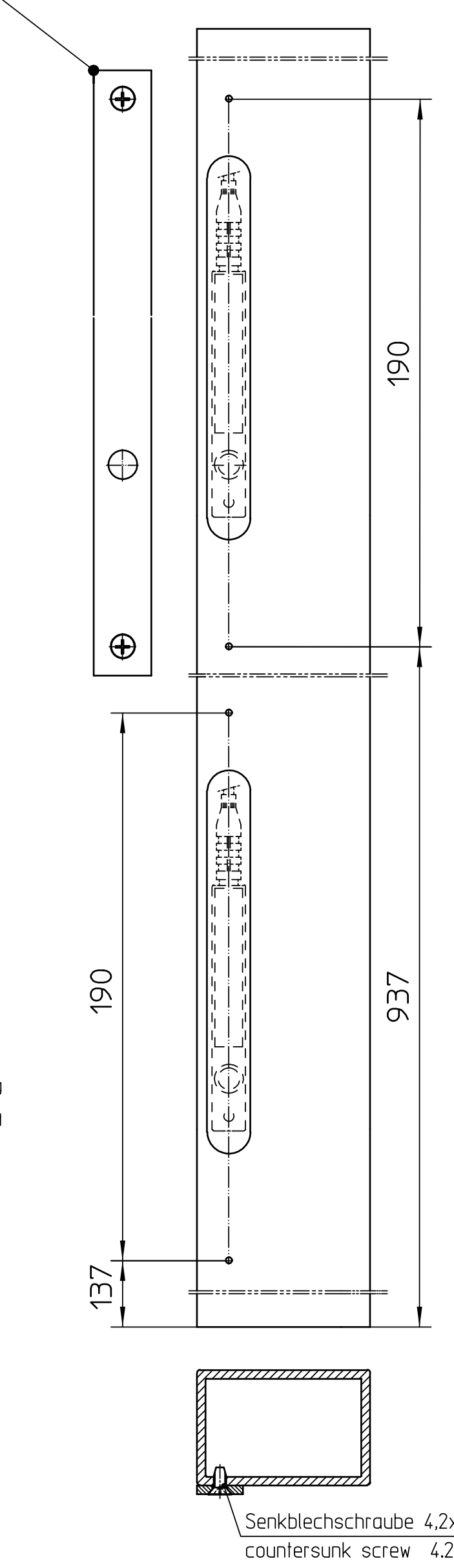
190
190
937
137
Senkblechschraube 4,2x9,5 Form F
countersunk screw 4,2x9,5 form F

Ausrichtung der Lichtschranke kann durch Verschieben im Langloch angepaßt werden, daher müssen die Maße 137 und 937 bauseits geprüft und ggf. korrigiert werden.
Empfehlung: Befestigungsbohrungen der Blende erst bei Anlagenmontage anbringen.
The position of the light barrier can be adjusted by sliding it within the long hole. For that reason the dimensions 137 and 937 must be checked by the customer and corrected if necessary.
Recommendation: do not bore the fastening holes before installing the system.

V: Pfosten-Riegel Konstruktion, Verstellbare Bodenführung
V: Post-beam façade mounting, adjustable floor guide

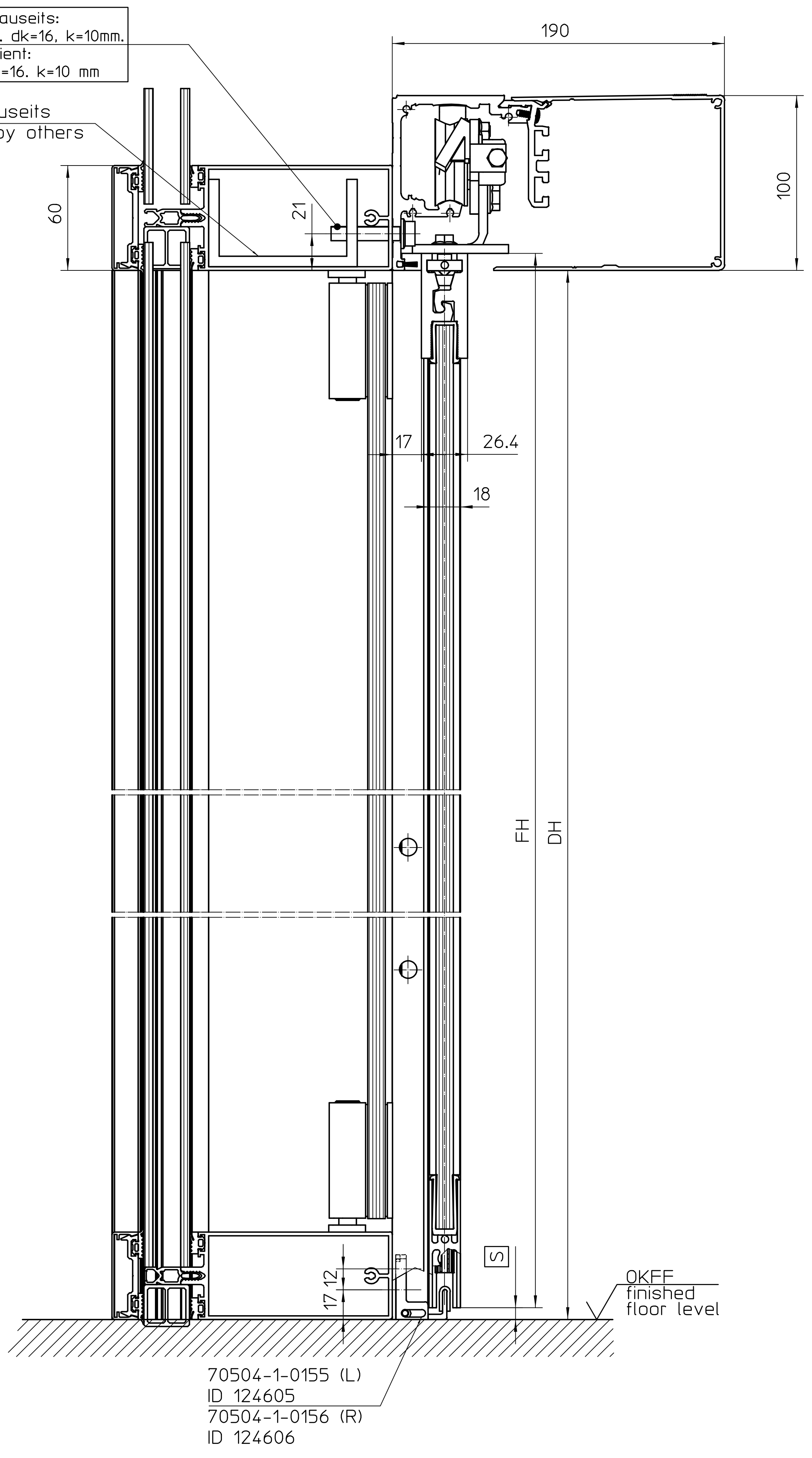
Befestigungsmittel. bauseits:
Schrauben: d=8 max. dk=16, k=10mm.
fixing material. by client:
screws: d=8 max. dk=16. k=10 mm
Verstärkungsprofil, bauseits
reinforcement profile, by others
190
100
60
21
17
26.4
18
FH
DH
S
17 12
OKFF
finished
floor level
70504-1-0155 (L)
ID 124605
70504-1-0156 (R)
ID 124606

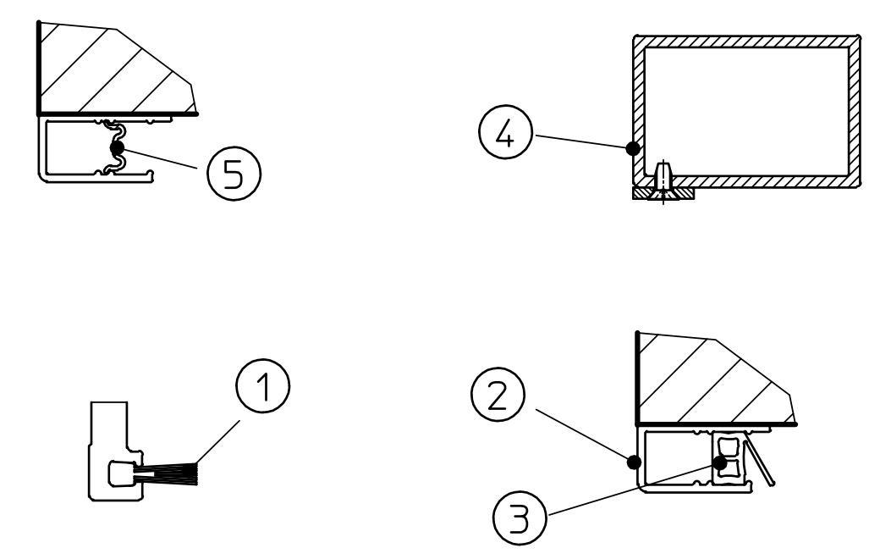

Pos.	Bestell ID# purchase ID#	Ausführung version	Benennung part name	Fertigungszeichnung production drawing
5	04550	L=3000 mm	Kabeldeckprofil cable cover profile	70709-2-0390
4	072973 089730	L=3000 mm EV1 ROH	Rampenprofil ramp profile	70715-2-0271 mit/ohne Bohrungen 70709-2-0431/0432 with/without holes
3	117513	L=50 m	Dichtung seal	70715-2-0554
2	102083 139210	L=5100 mm EV1 ROH	Lichtschrankenprofil light barrier profile	70709-2-0500...0503 70715-2-0480...0483
1	179505	L=3200 mm	Dichtbürste 14mm brushstrip 14mm	70723-2-0266

Die Sicherheitsmaßnahmen sind im kompletten Bewegungsbereich der Fahrflügel anzuwenden.
The safety measures must be taken into consideration in all areas of door movement.

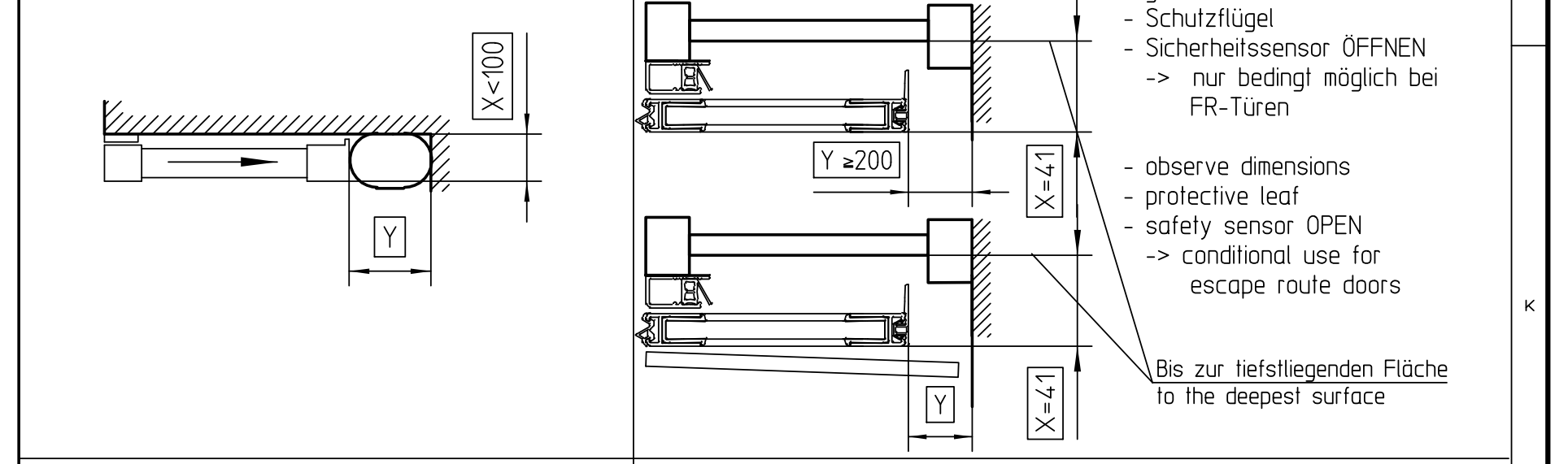
X<100
Y
Y ≥200
X=41
Y
X=41

- genannte Maße einhalten
- Schutzflügel
- Sicherheitssensor ÖFFNEN
  -> nur bedingt möglich bei FR-Türen

- observe dimensions
- protective leaf
- safety sensor OPEN
  -> conditional use for escape route doors

Bis zur tiefstliegenden Fläche
to the deepest surface

Gefahrenstelle: allg. Anforderungen nach EN16005:2013 danger point: general requirement acc. to EN16005:2013	Sicherheitsmaßnahmen: Empfehlungen von GEZE safety measures: GEZE recommendation

Schutz gegen Quetschen
crushing protection

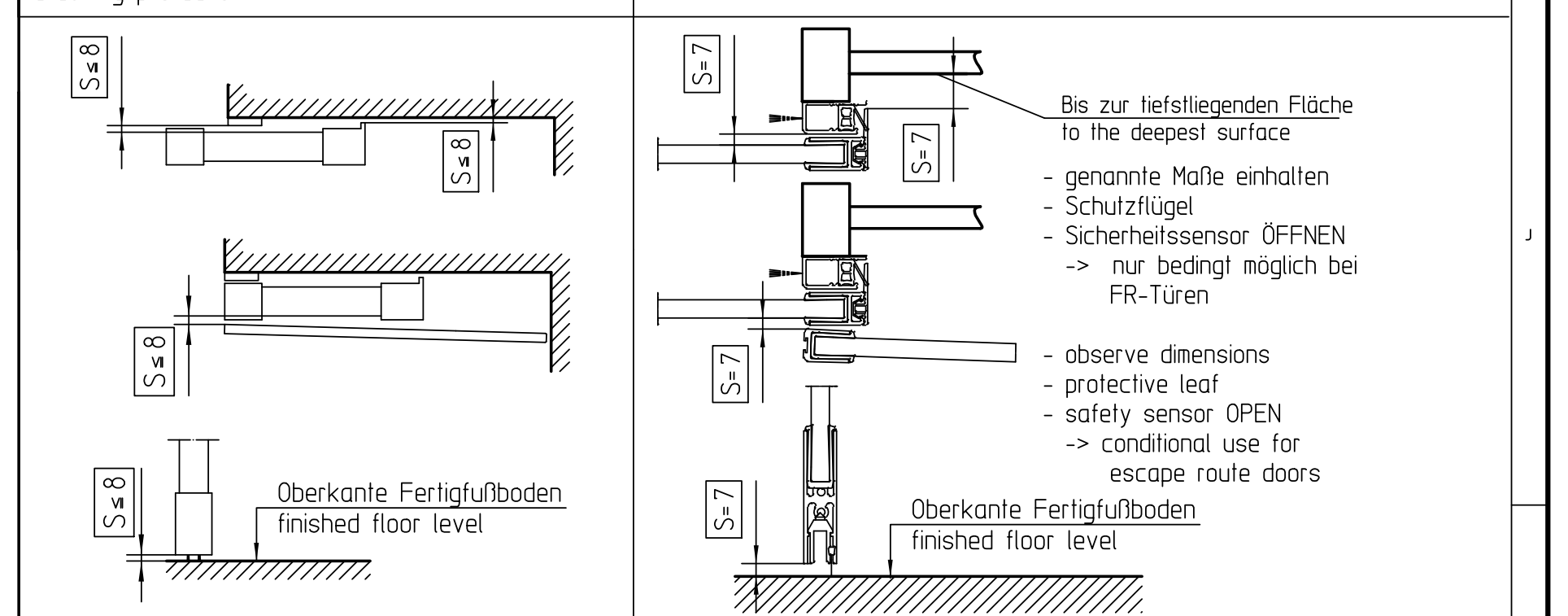
S≤8
S≤8
S≤8
S≤8
S=7
S=7
S=7
S=7

Oberkante Fertigfußboden
finished floor level

Bis zur tiefstliegenden Fläche
to the deepest surface

- genannte Maße einhalten
- Schutzflügel
- Sicherheitssensor ÖFFNEN
  -> nur bedingt möglich bei FR-Türen

- observe dimensions
- protective leaf
- safety sensor OPEN
  -> conditional use for escape route doors

Oberkante Fertigfußboden
finished floor level

Gefahrenstelle: allg. Anforderungen nach EN16005:2013 danger point: general requirement acc. to EN16005:2013	Sicherheitsmaßnahmen: Empfehlungen von GEZE safety measures: GEZE recommendation

Sicherheitsabstände: Schutz gegen Scheren und Einziehen
safety distances: shearing and drawing-in protection

Absichern von Gefahrenpunkten
safeguarding of danger points

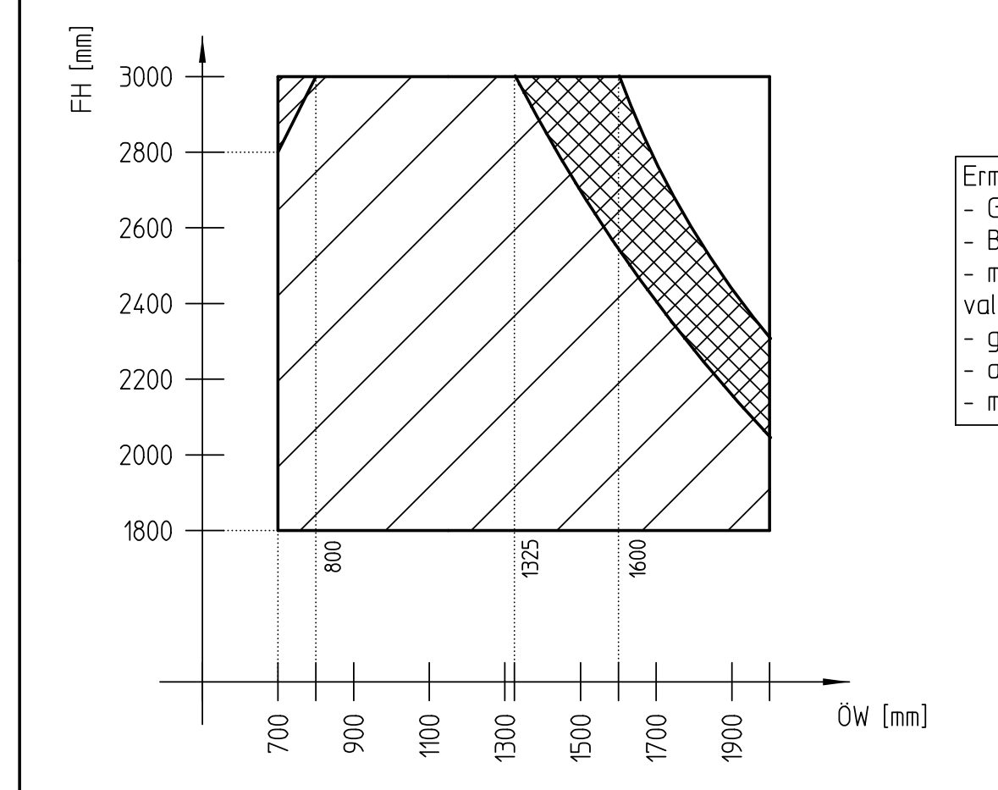

Ermittelte Werte auf Basis:
- Glasgewicht : 30kg/m²
- Beschleunigung Fahrflügel : Max
- max. Verhältnis Flügelhöhe/-breite: 4:1

values determined based on:
- glass weight : 30kg/m²
- acceleration sliding leaves : Max
- max- ratio height/width of leaf: 4:1

▩	Standardbereich bis 140kg . Anwendungsbereich für Doppelrollenwagen standard area up to 140kg . area of appliction for double roller carriage
▨	Standardbereich bis 120kg . Anwendungsbereich für Einfach- und Doppelrollenwagen standard area up to 120kg . area of application for simple and double roller carriage
▨	max. Flügelverhältnis Höhe/Breite von 4:1 überschritten : Techn- Beratung erforderlich above the leaf ratio height/width of 4:1 : Technical support required

Flügelgewicht und Rollenwagen
leaf weight and roller carriages

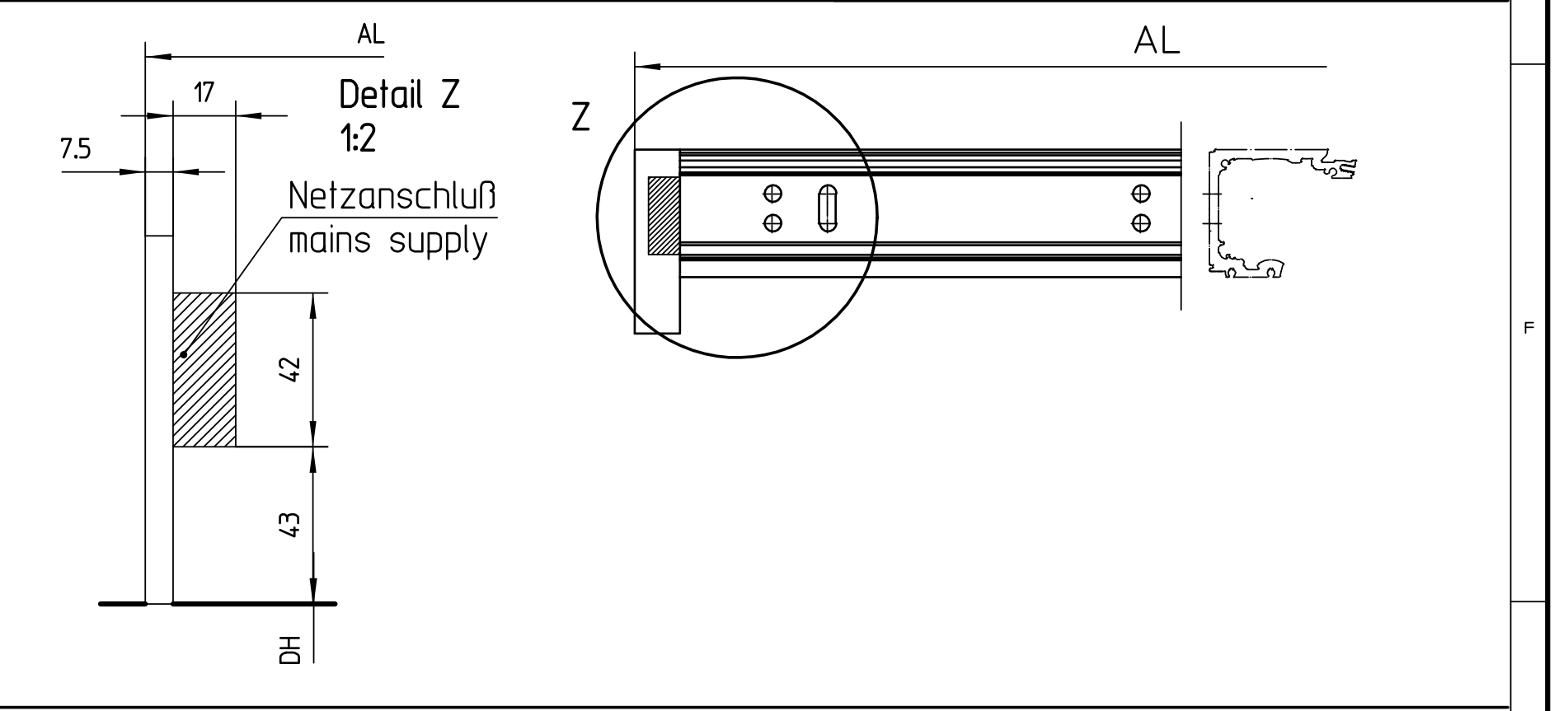
AL
17
7.5
Detail Z
1:2
Netzanschluß
mains supply
42
43
DH
Z
AL

Kabeleingang Netzanschluss
cable entry for mains supply

H: Pfosten-Riegel Konstruktion, Winkelbodenführung, Sicherungsflügel
H: Post-beam façade mounting, angular floor guide, safety leaf

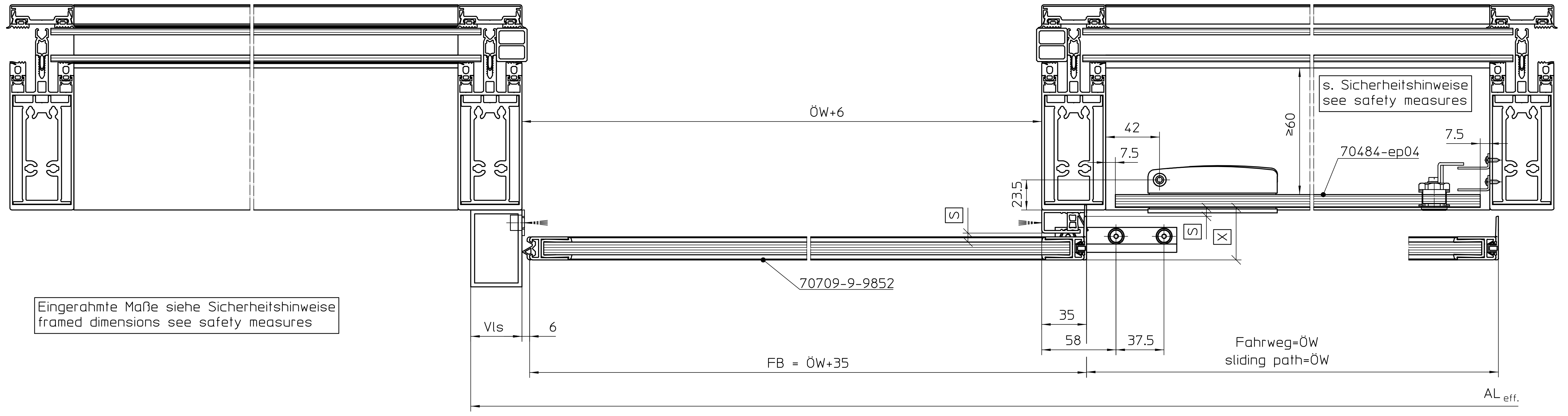
ÖW+6
s. Sicherheitshinweise
see safety measures
≥60
42
7.5
7.5
70484-ep04
23.5
S
S
X
70709-9-9852
Vls
6
35
58
37.5
Fahrweg=ÖW
sliding path=ÖW
FB = ÖW+35
AL eff.

Eingerahmte Maße siehe Sicherheitshinweise
framed dimensions see safety measures

H: Pfosten-Riegel Konstruktion, Verstellbare Bodenführung, Sicherungsflügel
H: Post-beam façade mounting, adjustable floor guide, safety leaf

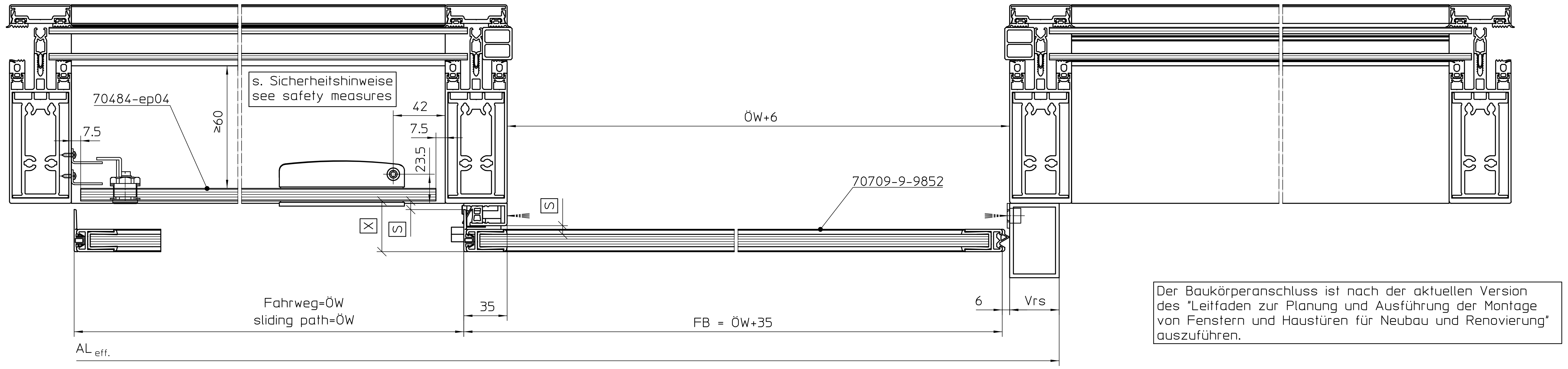
70484-ep04
7.5
≥60
s. Sicherheitshinweise
see safety measures
42
7.5
23.5
ÖW+6
70709-9-9852
S
X
S
Fahrweg=ÖW
sliding path=ÖW
35
FB = ÖW+35
6
Vrs
AL eff.

Der Baukörperanschluss ist nach der aktuellen Version des "Leitfaden zur Planung und Ausführung der Montage von Fenstern und Haustüren für Neubau und Renovierung" auszuführen.

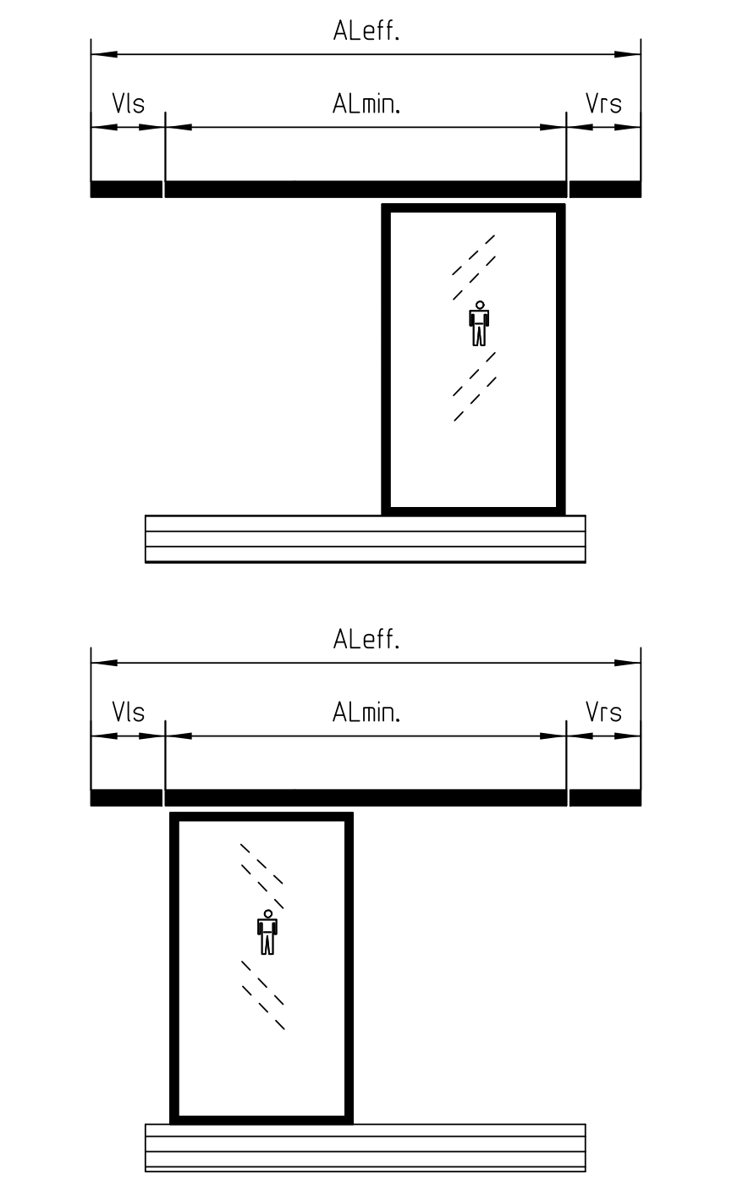
ALeff.
Vls
ALmin.
Vrs
ALeff.
Vls
ALmin.
Vrs

	Glasmaße	glass dimensions	siehe aktuelle Flügelzeichnung / see current leaf drawing 70709-9-9852	=___________
L_{BF}	Länge Bodenführung	length of continuous floor guide	L_{BF} = $AL_{eff.}$	=___________
Vls	Antriebsverländerung links	drive extension on left side		=___________
Vrs	Antriebsverlängerung rechts	drive extension on right side		=___________
$AL_{eff.}$	effektive Antriebslänge incl. Verlängerungen	effective drive length incl. extensions	$AL_{eff.}$ = $AL_{min.}$ +Vlr + Vrs	=___________
$AL_{min.}$	Mindest-Antriebslänge EC T2 + Varianten	minimum drive length EC T2 + all types of construction	siehe aktuelle Antriebszeichnung / see current drive drawing 70518-0-001	=___________
FH	Flügelhöhe	leaf height	FH = DH	=___________
FB	Flügelbreite	leaf width	FB = ÖW +35	=___________
DH	Durchgangshöhe	clear passage height		=___________
ÖW	Öffnungsweite	opening width		=___________

Abkürzungen und Formeln
abbreviations and formulary

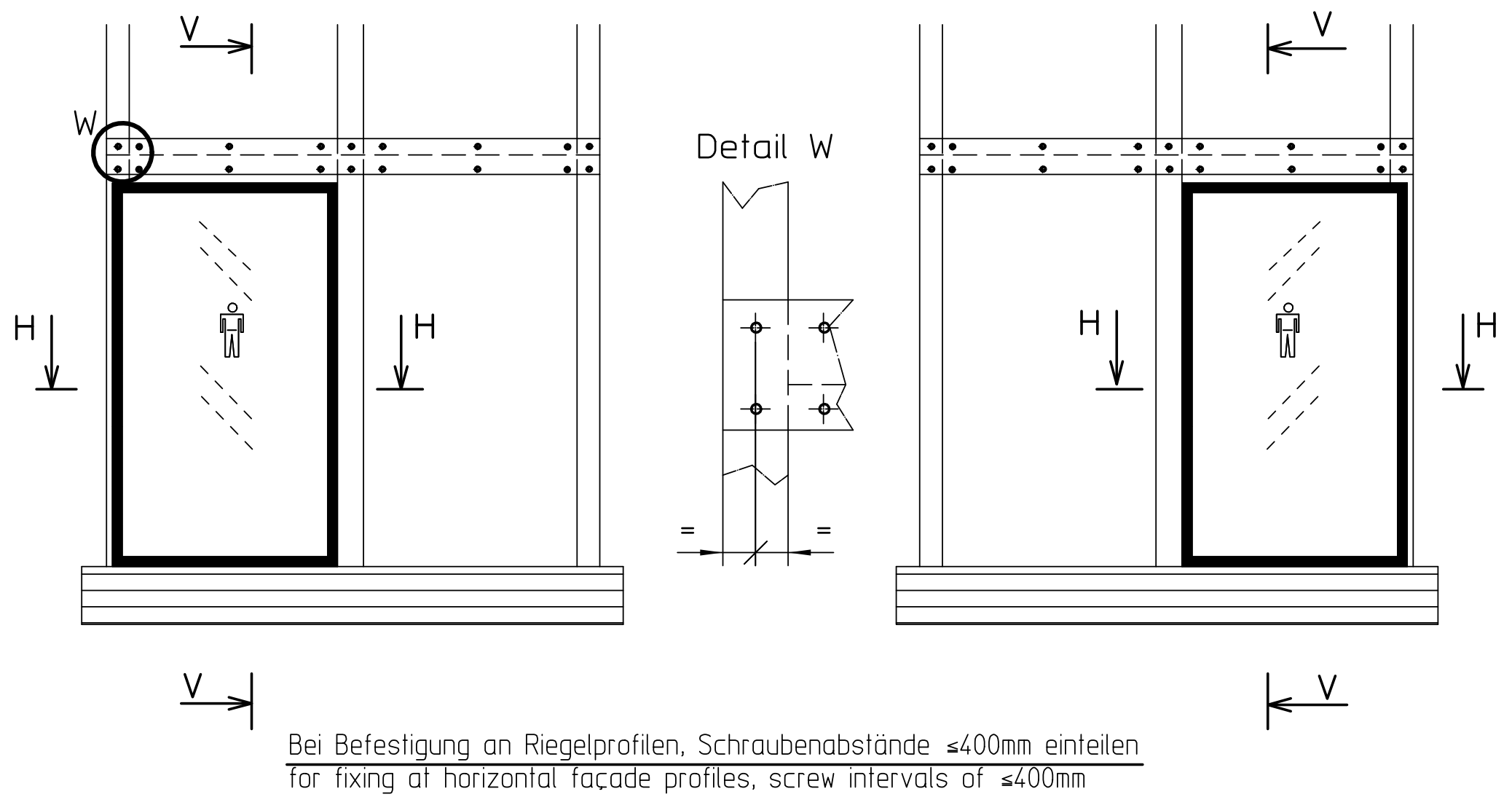
V
V
W
H
H
Detail W
H
H
V
V

Bei Befestigung an Riegelprofilen, Schraubenabstände ≤400mm einteilen
for fixing at horizontal façade profiles, screw intervals of ≤400mm

	2-flügelig double-leaves	1-flügelig single leaf	GCprofile Therm	ISO-Glasbeschlag ISOglas fitting	ESG-Beschlag ESG fitting	kundenspezifische Systeme client specified systems	Pfosten-Riegel-Fassade post-rail construction	Schutzflügel protective leaf	Sicherungsflügel safety leaf	Lock A	Lock M	Stangenverriegelung rod lock
Oberlicht fanlight							●					
Träger supporting girder							●					
Seitenteil side panel												
Fahrflügel sliding leaves					●				●			
EC T2 EC T2-FR -LL / DUO / RWS		●										

dargestellte Produktausführungen
shown product combinations

Diese Zeichnung entspricht dem Entwicklungsstand des Zeichnungsdatums bzw. der letzten Änderungseintragung. Aus der Benutzung der Zeichnung können keine Ansprüche, gleich welcher Art, einschließlich Schadenersatzansprüche, abgeleitet und gegen GEZE geltend gemacht werden. Die Zeichnung bleibt unser Eigentum und ist Dritten nur für die Vertragsdauer zur Benutzung überlassen. Sämtliche sich aus der Zeichnung ergebenden Ansprüche stehen ausschließlich GEZE zu. Ohne vorherige Zustimmung von GEZE darf diese Zeichnung weder vervielfältigt noch Dritten zugänglich gemacht werden.
This drawing shows the actual state of product development at the date of the drawing or the revision date. No claims for damages in any form can be made against GEZE as a result of the interpretation of this drawing. The drawing remains the property of GEZE and is made available to third parties only for the duration of contractual obligations. All rights connected with this drawing remain in possession of GEZE. This drawing may not be copied or handed over to third parties without the express consent of GEZE.

Papierausdrucke dieser Zeichnung unterliegen nicht dem Änderungsdienst!
Printed drawings are not revision controlled!

EMPB	Dokversion doc.version	Datum date	Name name	Mitteilungs-Nr. Doc. change no.
	03	23.04.26	u635	AP1023
	02	22.09.21	u2541	AP1023
	01	07.08.19	u635	2736
	00	19.10.18	u4854	*
	E00	01.09.17	u304	*

EMPB = Erstmusterprüfbericht /Initial sample test report

GEZE GmbH
P.O. Box 13 63
71226 Leonberg
Germany

Benennung / designation
ECdrive T2 variants & ESG
Pfost.Rieg.Konstr. 1-flg. post-beam facade 1-leaf

	Datum/date	Name
erstellt / drawn	23.04.26	u635
Frg. Prod./Rel. Prod	04.05.26	u1082

Blatt / von sheet / of 1/1
Maßstab scale 1:2
Material-Nr. ID-no.
Frg. Prod./Rel. Prod
Zeichnungs-Nr. / document-no.
70518-ep19