Seitenansicht mit GC 338
/ side view with GC 338

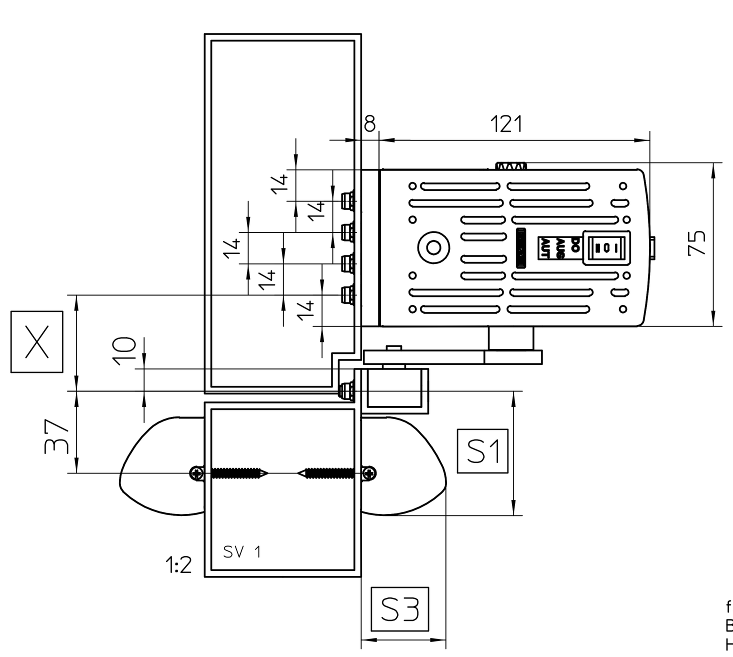

Direktbefestigung
/ direct fitting

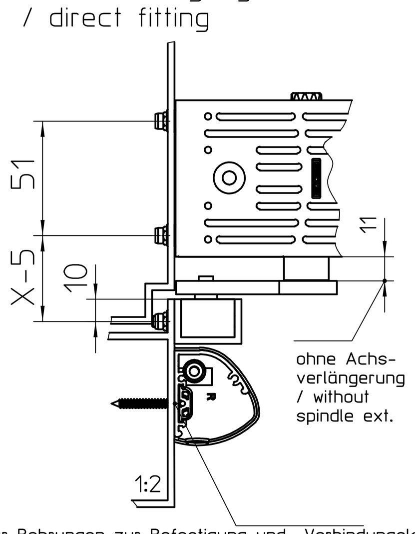

für Bohrungen zur Befestigung und Verbindungskabel Bohr-Rille im Sensor-Profil verwenden;
Höhe des Sensors auf Gegenseite beachten!
/ use marking line of sensor profile for holes for fixing and cable; consider sensor on opposite side!

Befestigung mit Montageplatten / fitting with mounting plates

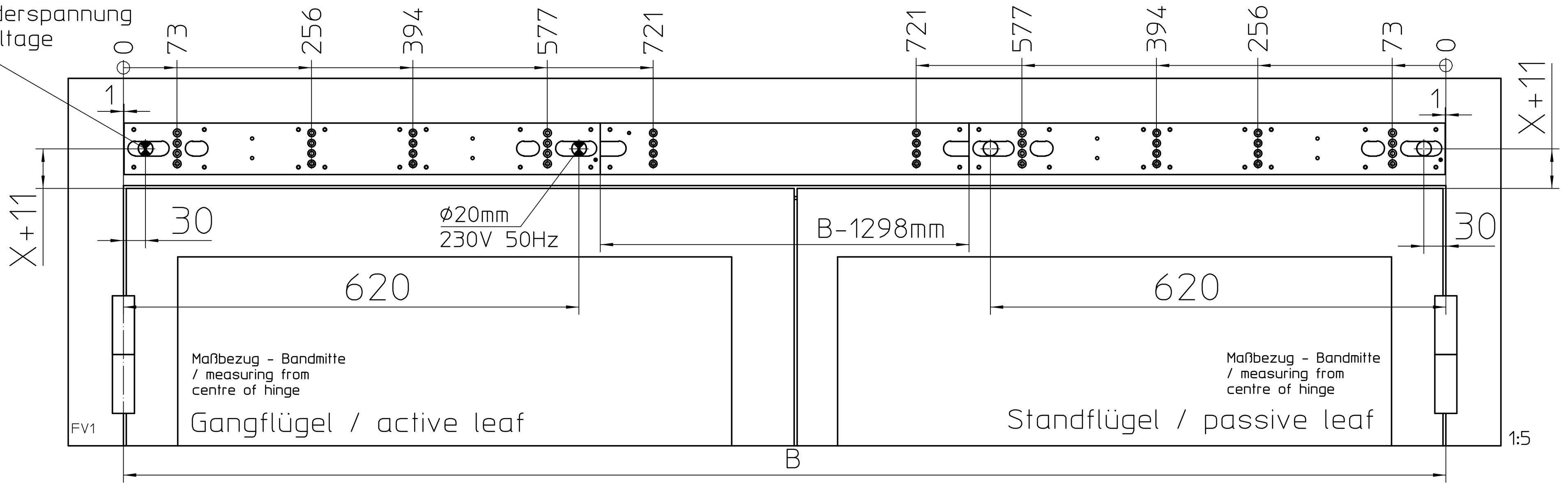

Befestigung mit durchgehender Montageplatte / fitting with continuous mounting plate

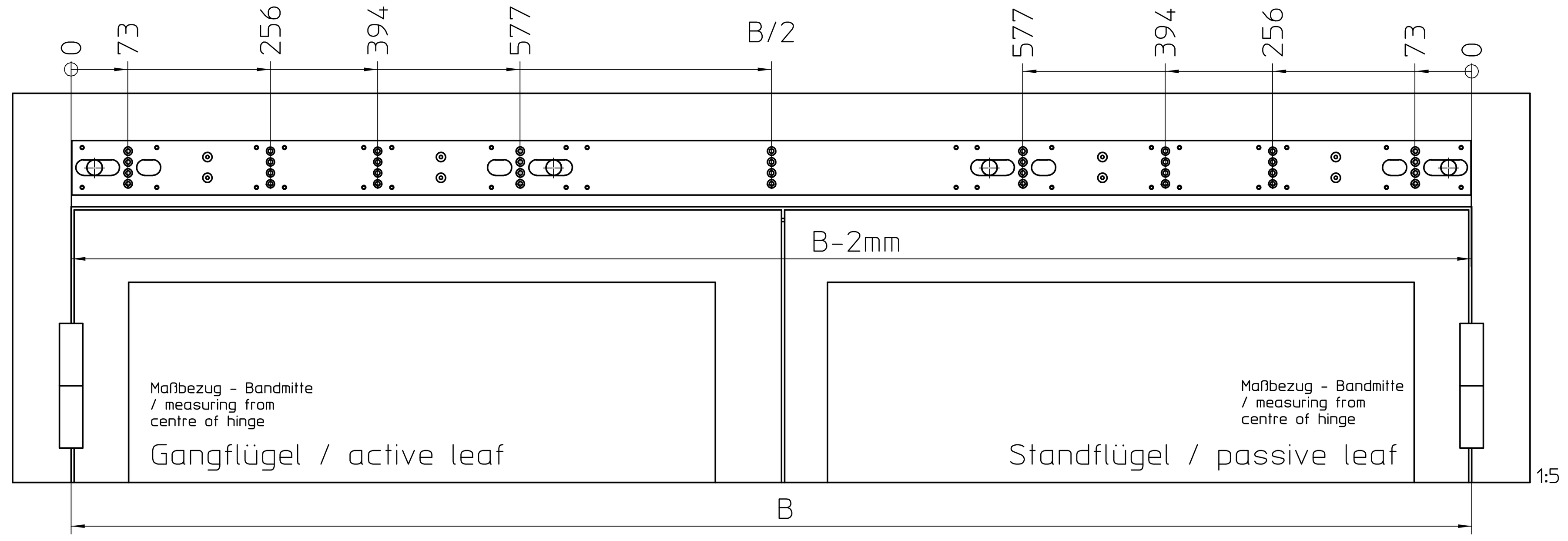

Direktbefestigung (ohne Montageplatte) / direct fitting (without mounting plate)

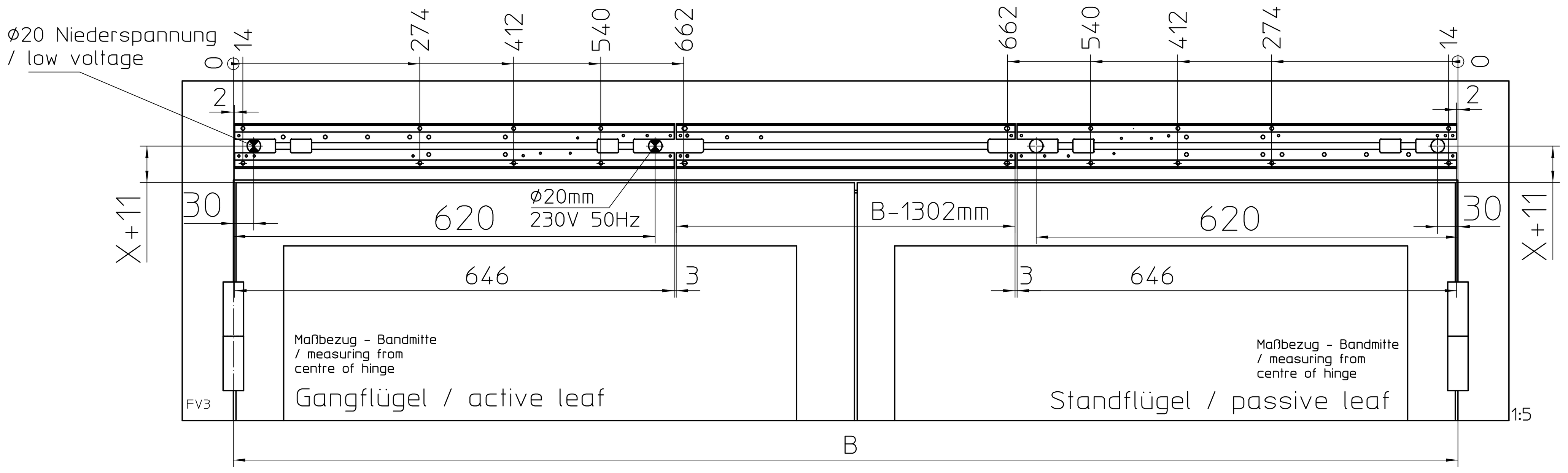

Mit Sensorrollenschiene und GC 338
/ with sensor guide rail and GC 338

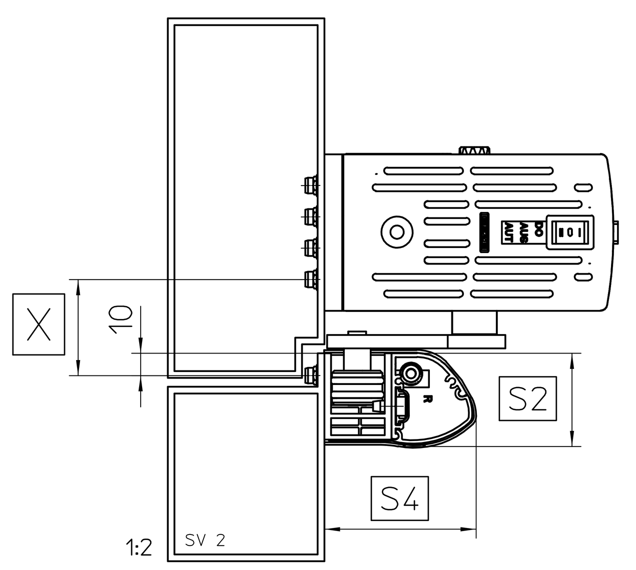

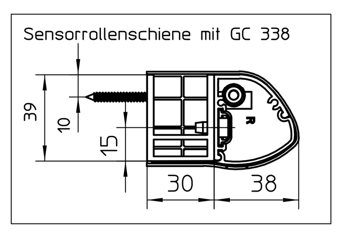

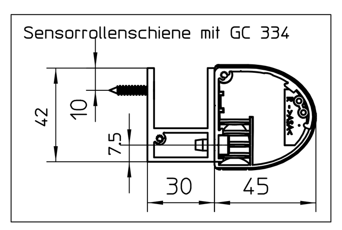

Vorderansicht mit GC 338 / front view with GC 338

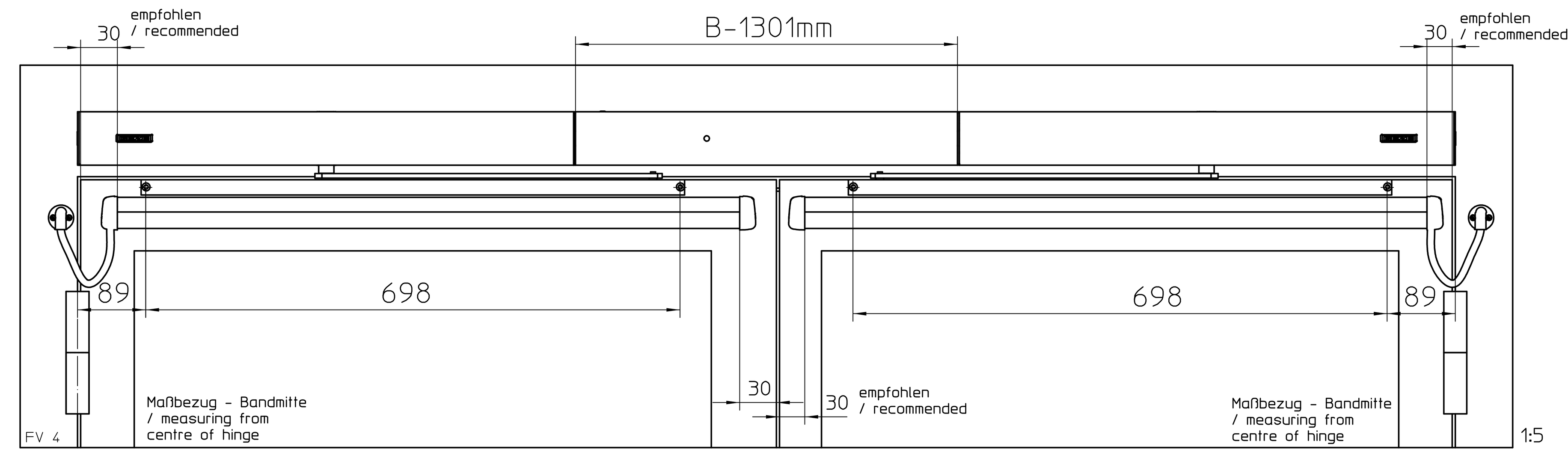

ACHTUNG / ATTENTION
Sensor auf Bandseite: Kollisionsgefahr mit Wand! Wand ausbrechen oder Sensor an der Nebenschließkante kürzen
/ sensor on hinge side: danger of collision with wall! Prepare space within wall or shorten sensor at secondary closing edge

GC 338* Bandseite, Bohrungen für Befestigung und Kabel
/ GC 338* on hinge side, holes for fixing and cable

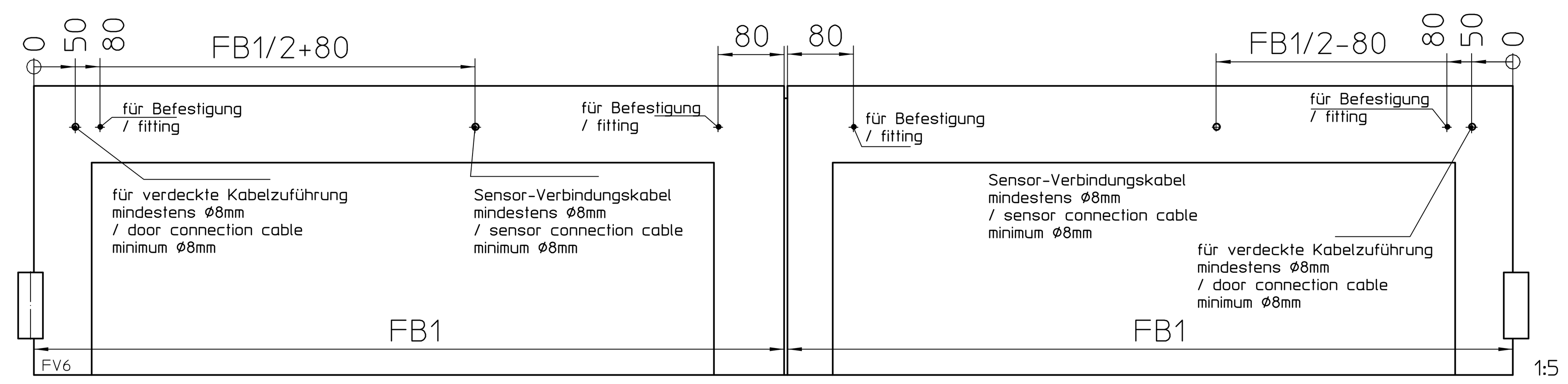

Türflügelbreiten >1000mm: bei FB/2 zusätzliche Bohrung
/ door leaf width >1000mm: drill additional hole

*für/ for GC 334, GC 335 siehe/ see 70710-ep01

GC 338* Bandgegenseite, Bohrungen für Befestigung und Kabel
/ GC 338* on opposite hinge side, holes for fixing and cable

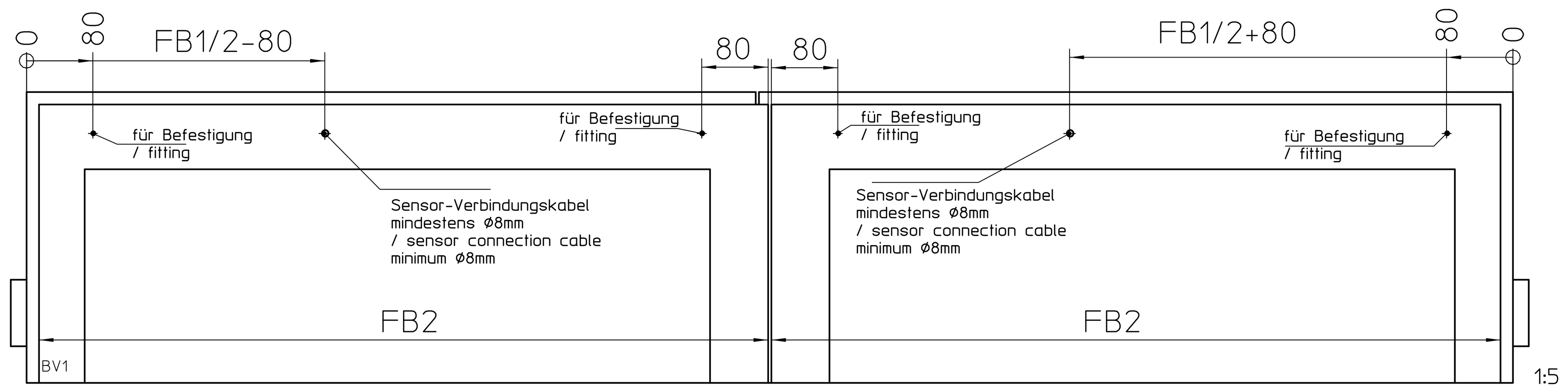

Türflügelbreiten >1000mm: bei FB/2 zusätzliche Bohrung
/ door leaf width >1000mm: drill additional hole

*für/ for GC 334, GC 335 siehe/ see 70710-ep01

Draufsicht / top view

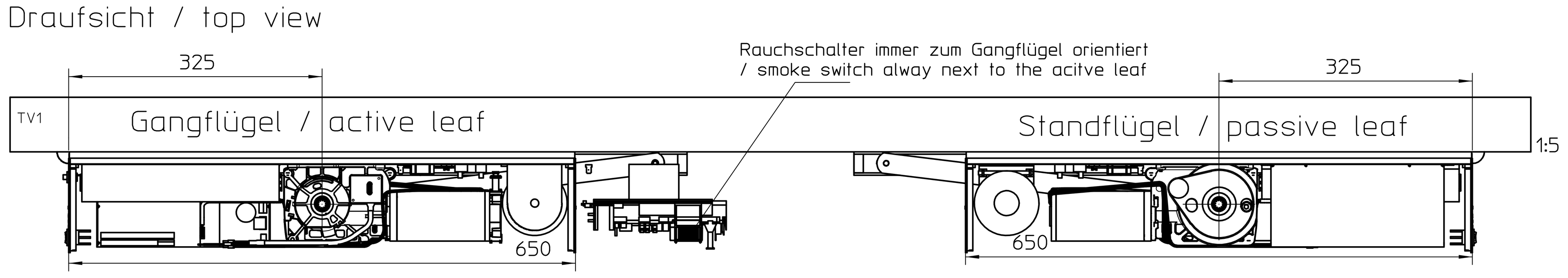

Achsverlängerung / axle extension	X
ohne / without	43mm
26mm	69mm

bezogen auf Standard-Hebel / in case of standard-lever				
[mm]	S1	S2	S3	S4
GC 338 GC 335	56	32	38	68
GC 334	59	35	45	75

Befestigung u.Schraubengröße / fixing size of screw		Metalltür / metal door	Holztür / wood. door
Antrieb / drive			
mit Montageplatte(n)/ with mounting plate(s)	8x	M5	Ø5
Direktbefestigung/ direct fitting	6x	M5	Ø5
Zwischenmontageplatte / intermediate mounting plate	4x	M5	Ø5
durchgehende Montageplatte - zusätzlich zu den Antrieben / continous mounting plate - additional to the drives	2x	M5	Ø5
Zwischengrundplatte/ intermediate base plate	4x	M5	Ø5
Rollenschiene / roller track	2x	M6	Ø5

Die Antriebe Slimdrive EMD und EMD-F für 2-flg. Türen sind mit einer elektrischen Schließfolgeregelung ausgestattet. Für den Einsatz an Brandschutztüren ist jedoch nur der Slimdrive EMD-F-IS oder EMD-F/R-IS mit mech. Schließfolgeregelung gem. EN 1158 erlaubt.

Normen und gesetzliche Vorschriften:
- Gem. der EU-Maschinenrichtlinie 2006/42/EG muß eine Sicherheitsanalyse (Gefahrenanalyse) für die Türanlage durchgeführt werden. Nähere Informationen dazu auf www.geze.de
- Montage- und Serviceanleitung sowie die übrigen Produktunterlagen Slimdrive EMD(F) sind zu beachten.

Für die Bundesrepublik Deutschland gilt zusätzlich:
- DIN 18650 / EN 16005
- ASR A1.7, Richtlinien für kraftbetätigte Fenster, Türen und Tore
- gesetzliche Bestimmungen und weiterführende Normen

Für andere Länder sind die jeweils geltenden Vorschriften einzuhalten.
Anwendungsrichtlinien:
- Die Anwendungsvorschriften der Türhersteller sind einzuhalten.
- Sichere Befestigung vorsehen

The door drives Slimdrive EMD and EMD-F for double leaves is equipped with an electrical closing sequence control. However, only the Slimdrive EMD-F-IS or EMD-F/R-IS when used in conjunction with a mechanical closing sequence control accredited to EN 1158 is permitted for application on fire doors.

Standards and legal regulations.
- In accordance to EU Machine Directive 2006/42/EG, a safety analysis (danger analysis) must be accomplished. For further informations see www.geze.de
- The fitting and service instructions as well as the other product documents Slimdrive EMD(F) must be observed.

For the Federal Republic of Germany, in particular:
- DIN 18650 / EN 16005
- ASR A1.7 "Guidelines for power-operated windows, doors and gates
- further legal regulations and standards

Guidelines for application:
- All application instruction of the door manufacturer must be followed.
- Fix all components tightly

Bandabstand B / hinge clearance B		Gangflügelbreite / primary leaf width		Standflügelbreite / second. leaf width
min	max	min	max	min
1700	2500	850	1400	850

Formeln / formula	zwischen / intermediate	durchgehend / continuous
Haube / cover	B-1301mm	B-4mm
Grundplatte / base plate	B-1302mm	B-1302mm
Montageplatte / mounting plate	B-1298mm	B-2mm

Ø20 verdeckte Kabelzuführung
/ hidden connection

FB1= Flügelbreite Bandseite / leaf width hinge side
FB2= Flügelbreite B.gegenseite / leaf width opposite h.s.

B= Bandabstand / hinge distance

B min 1500mm ohne Einbauteil im Zwischenhaubenbausatz
/ B min 1500mm without components in the area of the intermediate cover

B max 2800mm

dargestellt DIN li, DIN re spiegelbildlich
/ shown DIN li, DIN re mirror image

* für/ for GC 334, GC 335 siehe/ see 70710-ep01

Original-Blattgröße DIN A0 / size of leaf DIN A0

Diese Zeichnung entspricht dem Entwicklungsstand des Zeichnungsdatums bzw. der letzten Änderungseintragung. Aus der Benützung der Zeichnung können keine Ansprüche, gleich welcher Art, einschließlich Schadenersatzansprüche, abgeleitet und gegen GEZE geltend gemacht werden. Die Zeichnung bleibt unser Eigentum und ist Dritten nur für die Vertragsdauer zur Benutzung überlassen. Sämtliche sich aus der Zeichnung ergebenden Ansprüche stehen ausschließlich GEZE zu. Ohne vorherige Zustimmung von GEZE darf diese Zeichnung weder vervielfältig noch Dritten zugänglich gemacht werden.
This drawing shows the actual state of product development at the date of the drawing or the revision date. No claims or damages in any form can bei made against GEZE as a result of the interpretation of this drawing. This drawing remains the property of GEZE and ist made available to third paries only for the duration of contractural obligations. All rights connected with this drawing remain in possession of GEZE. This drawing may not bei copied of handed over to third parties without the express consent of GEZE.

GEZE GmbH
P.O. Box 13 63
71226 Leonberg
Germany
vertraulich / confidential

Benennung / designation
EMD/-F (IS) 2flg., Kopfmontage-Bandseite, Rollenschiene
EMD/-F (IS) 2 leaf, transom mounting hinge side, roller track

EMPB Dokversion docversion	Datum date	Name name	Mitteilungs-Nr. Doc. change no.
04	21.10.15	tba8	1228
03	24.09.14	tba8	1228
02	08.05.08	tbm16	-
01	19.03.07	tbm16	-
00	22.02.06	tbm16	-

	Datum / date	Name / name
erstellt / drawn	21.10.15	tba8
gepr. / checked	12.11.15	tba6
Ersatz für: / subst. for:		
Ersetzt durch: / subst. with:		

Blatt / von / sheet / of: 1 / 1
Maßstab / scale: 1:2 1:5
Sprache / language: D
Material-Nr. / ID-no.:
Zeichnungs-Nr. / document-no.: 70106-ep21