Die Pfosten-Riegel-Konstruktion ist bauseits entsprechend den statischen und dynamischen Kräften der Schiebetür auszulegen.
Dazu muß eine geeignete Befestigung des Riegelprofils sowie ggf. eine Verstärkung der Pfosten- und Riegelprofile vorgesehen werden.
s. auch Kasten "Anwendungsbereich", sowie die Produktunterlagen der Hersteller der Pfosten-/Riegelprofile.

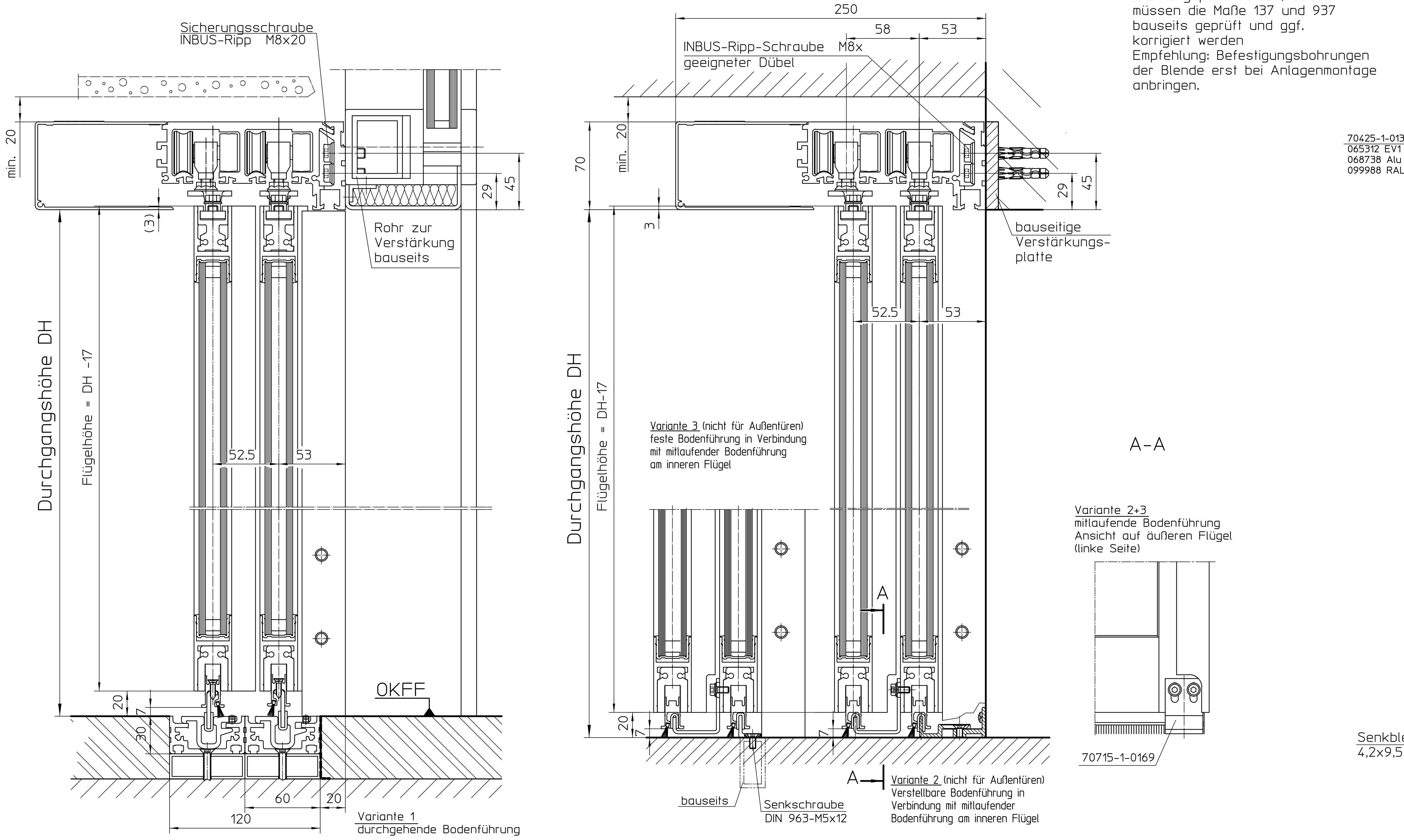

Ausrichtung der Lichtschranke kann durch Verschieben im Langloch angepaßt werden, daher müssen die Maße 137 und 937 bauseits geprüft und ggf. korrigiert werden
Empfehlung: Befestigungsbohrungen der Blende erst bei Anlagenmontage anbringen.

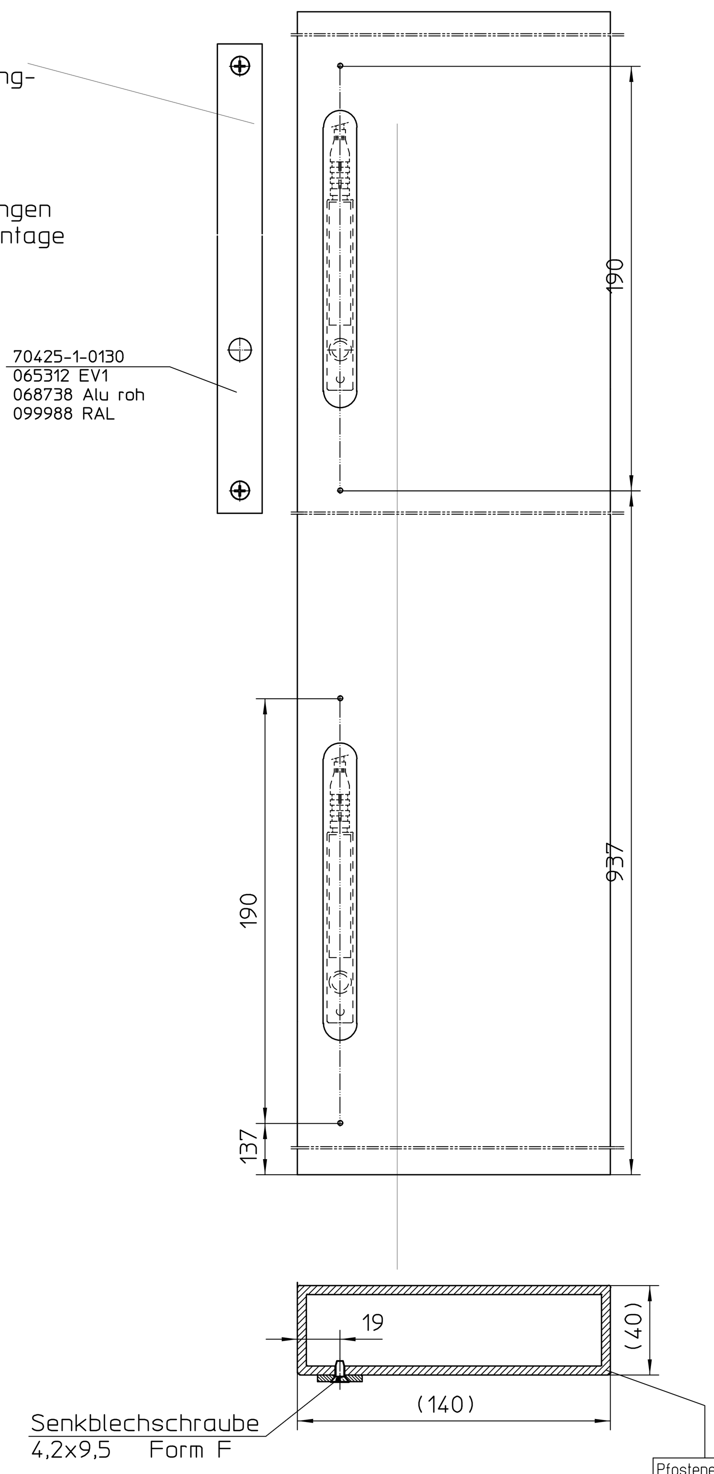

Pfosteneinlaufprofil 140x40x4	
ohne Lichtschranken	70715-2-0544
mit Lichtschranken rechts	70715-2-0545
mit Lichtschranken links	70715-2-0546

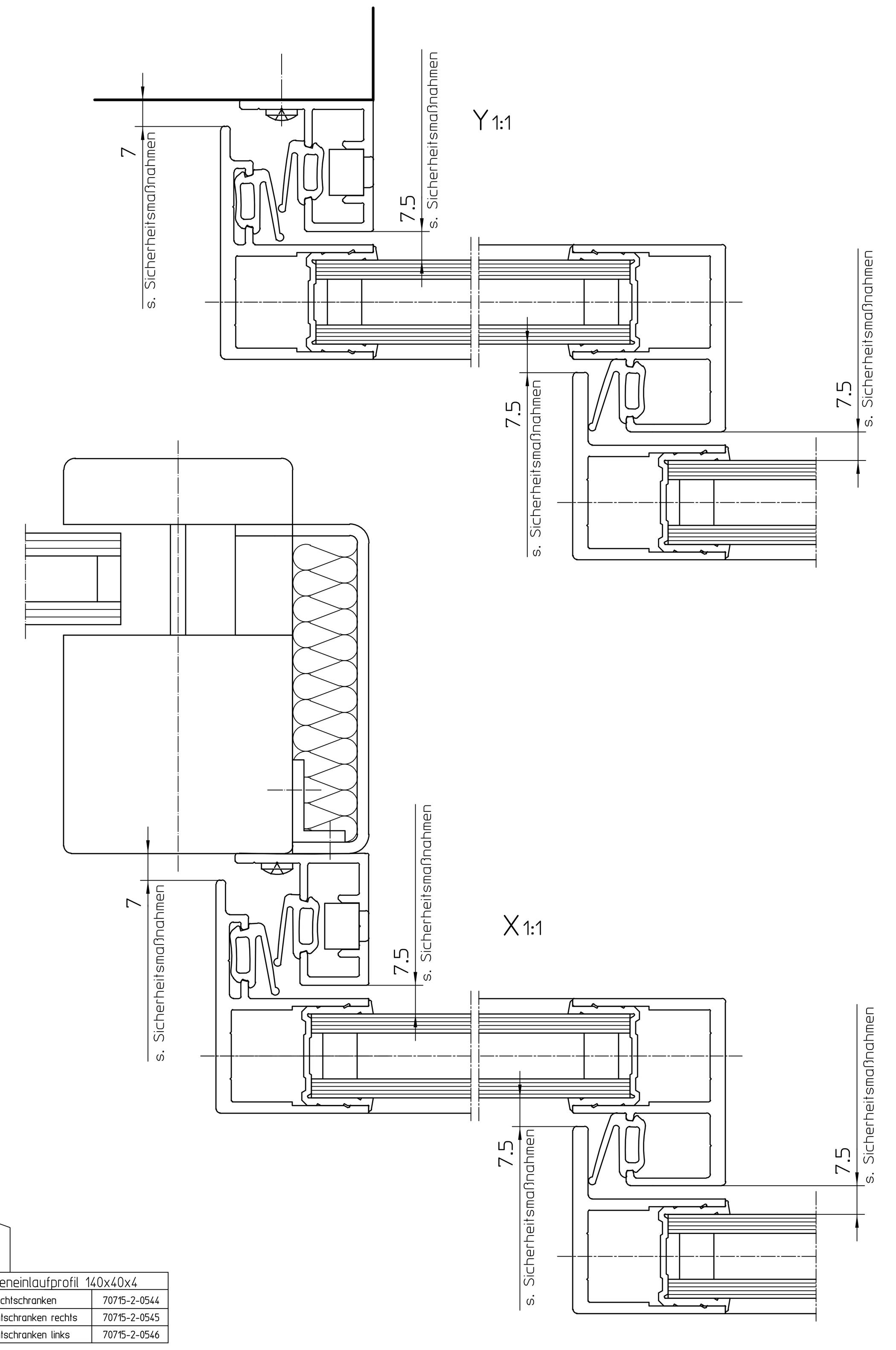

Antriebsbefestigung

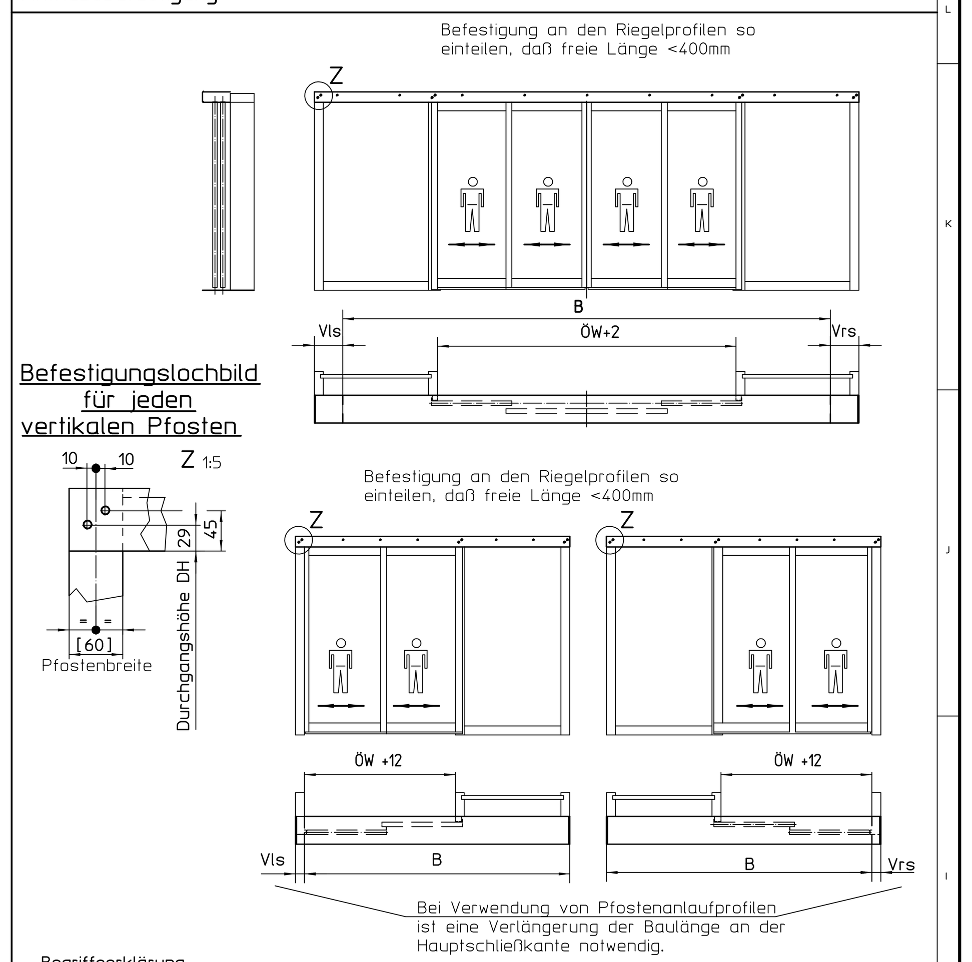

Begriffserklärung
B = Mindestbaulänge gem. Antriebszeichnungen
Vls, Vrs = Antriebsverlängerung links/rechts

Anwendungsbereiche

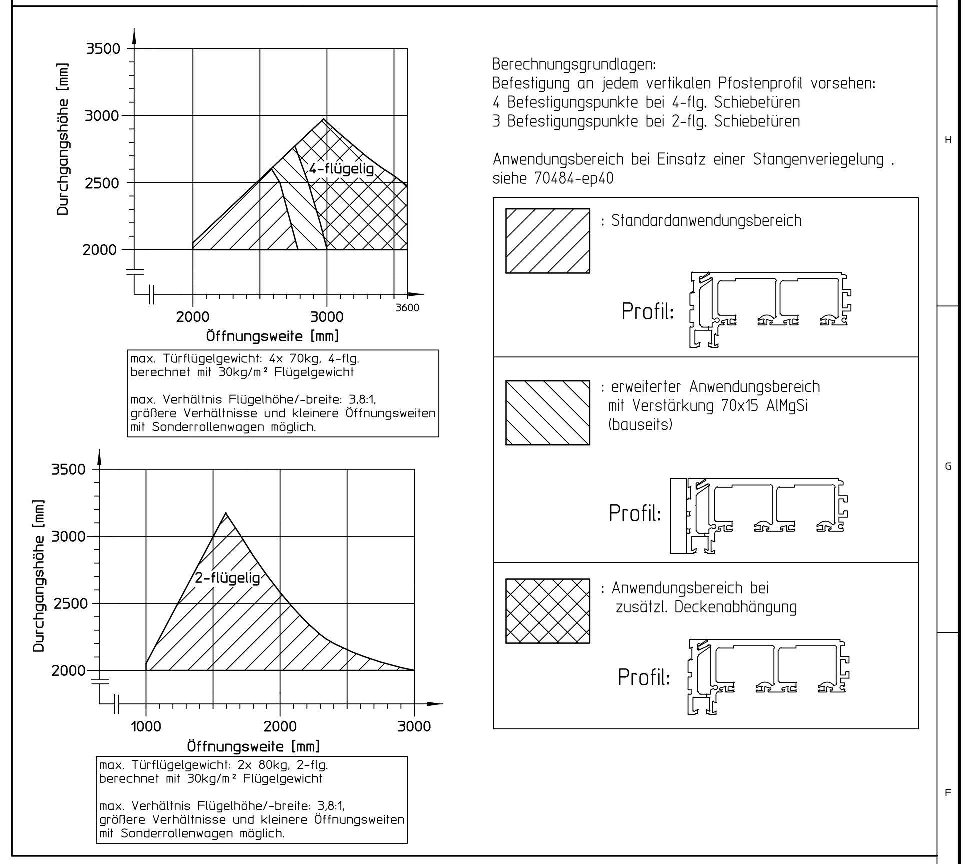

Zeichnung gilt nur für die Antriebe mit der Steuerung DCU1 / DCU1 2M

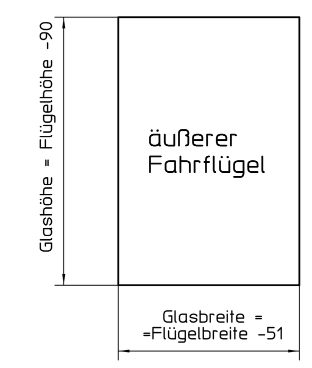

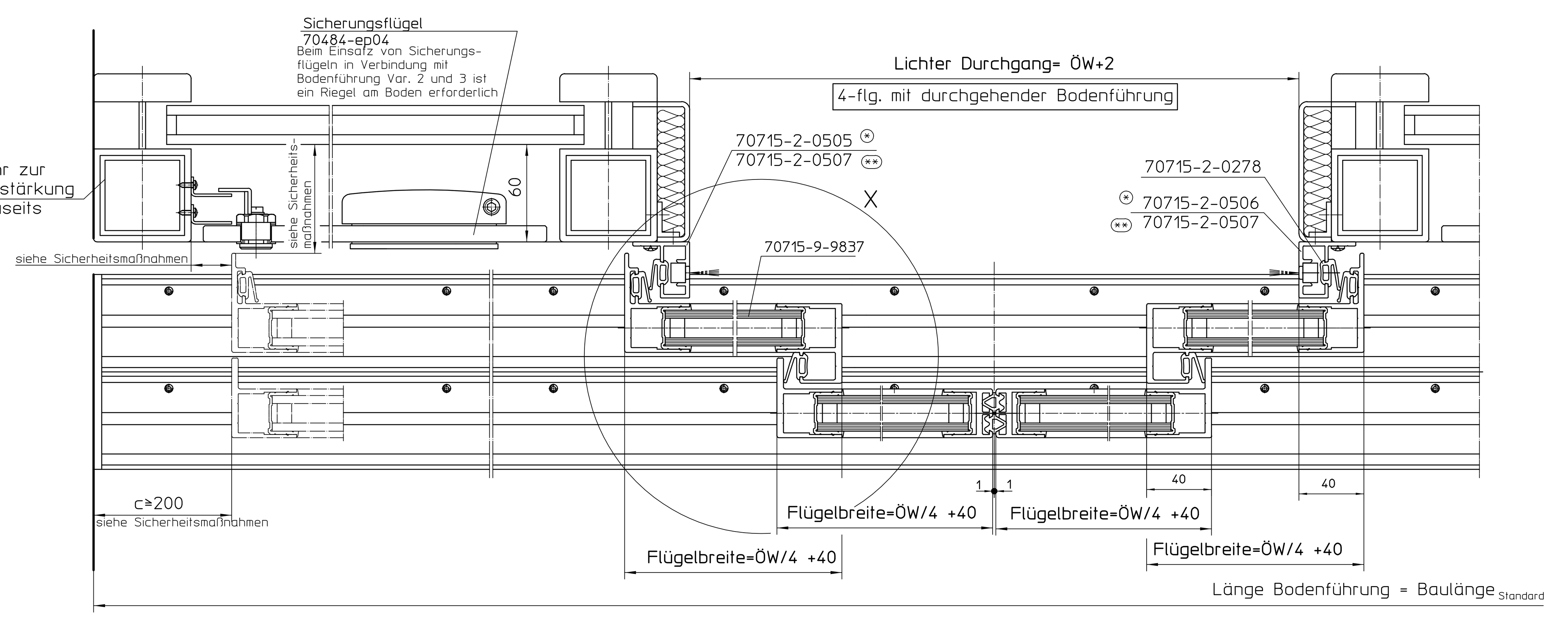

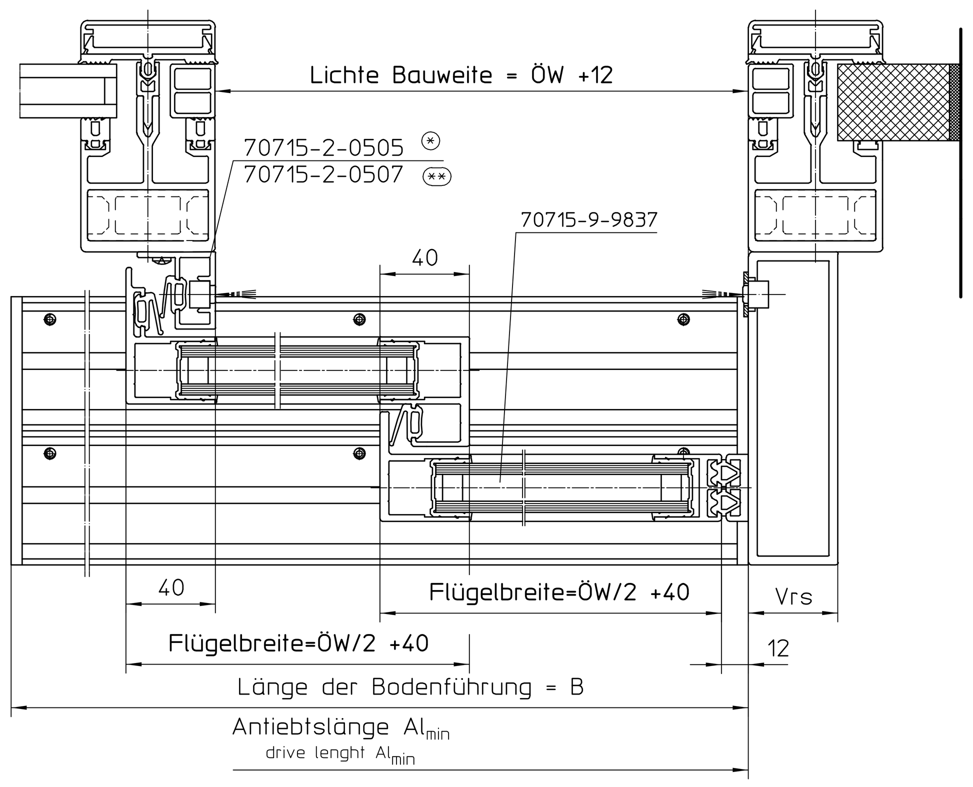

Normen und gesetzliche Vorschriften:
- Gem. der EU-Maschinenrichtlinie 2006/42/EG muß eine Sicherheitsanalyse (Gefahrenanalyse) für die Türanlage durchgeführt werden. Nähere Informationen dazu auf www.geze.de
- Montage- und Serviceanleitung sowie die übrigen Produktunterlagen Slimdrive SLT, Slimdrive SLT-FR sind zu beachten.
Für die Bundesrepublik Deutschland gilt zusätzlich:
- ASR A1.7, Richtlinien für kraftbetätigte Fenster, Türen und Tore
- Für Slimdrive SLT-FR: AutSchR, Richtlinie für autom. Schiebetüren in Rettungswegen
- gesetzliche Bestimmungen und weiterführende Normen
Für andere Länder sind die jeweils geltenden Vorschriften einzuhalten.
Anwendungsrichtlinien:
- Bei der Gebäudeanbindung sind die statischen und dynamischen Kräfte der Schiebetür zu berücksichtigen.
- Die Anwendungsvorschriften der Profilhersteller sind einzuhalten.
- Die Fassadenprofile sind ggf. durch bauseitige Stahleinlagen zu verstärken.
- Dargestellte Verglasung von Flügel und Seitenteilen ist einzuhalten, andernfalls könnten Quetsch-, Scher- und Einzugstellen entstehen, siehe hierzu auch Sicherheitsanalyse (Gefahrenanalyse)

Standards and legal regulations.
- In accordance to EU Machine Directive 2006/42/EC, a safety analysis (danger analysis) must be accomplished. For further informations see www.geze.de
- The fitting and service instructions as well as the other product documents Slimdrive SLT, Slimdrive SLT-FR must be observed.
For the Federal Republic of Germany, in particular:
- ASR A1.7 "Guidelines for power-operated windows, doors and gates"
- For Slimdrive SLT-FR: AutSchR "Directive for automatic windows, doors and gates"
- further legal regulations and standards
Guidelines for application:
- During construction and operation, observe the static and dynamic forces of the sliding door system.
- All application instruction of the system profile manufacturer must be followed.
- Reinforce the facade profiles with steel profiles if needed (by others)
- Observe the shown glazing of leaves and side panels, otherwise a finger trap or a shearing point could occur, see also the safety analysis

Abkürzungen / Abbreviations	
Al_{min}	Antriebslänge ohne Verlängerung / Drive length without continuation
$V_{xxmin.}$	Verlängerung min. / Continuation min.
FB	Flügelbreite / Leaf width
FH	Flügelhöhe/ Leaf height
DH	Durchgangshöhe / Clear passage height
ÖW	Öffnungsweite / Opening width
Vls	Verlängerung links / Continuation left
Vrs	Verlängerung rechts / Continuation right
OK FFB	Oberkante Fertigfußboden / Finished floor top level

Absichern von Gefahrenpunkten

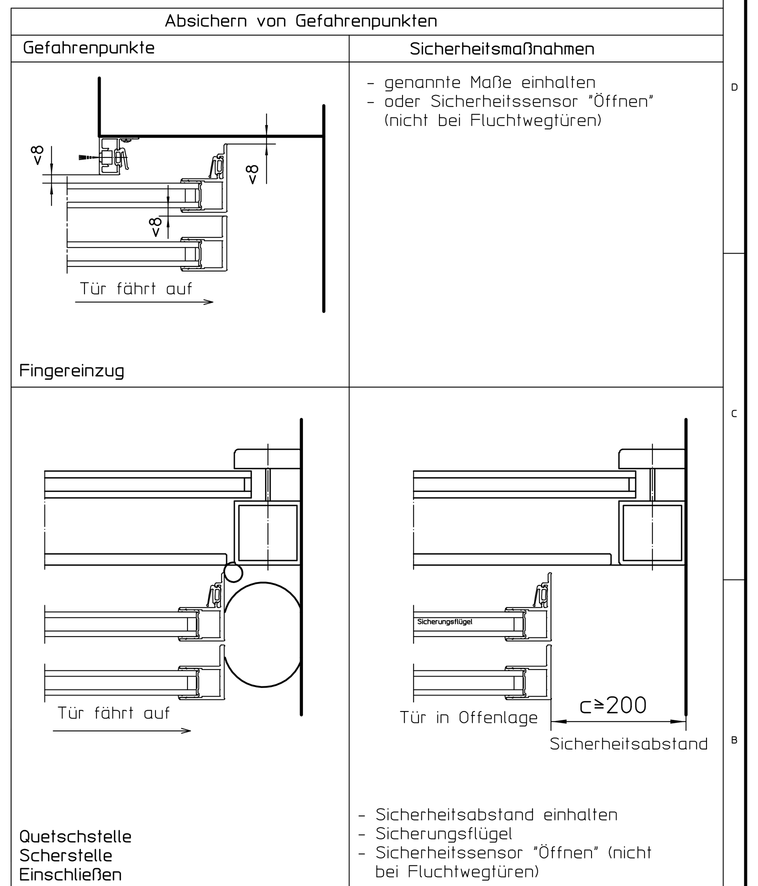

Sicherungsmaßnahmen sind auch anzuwenden, wenn sich im Öffnungszyklus ein Pfosten befindet.

Abstand der Sicherheitssensoren vom inneren Fahrflügel: <=50mm

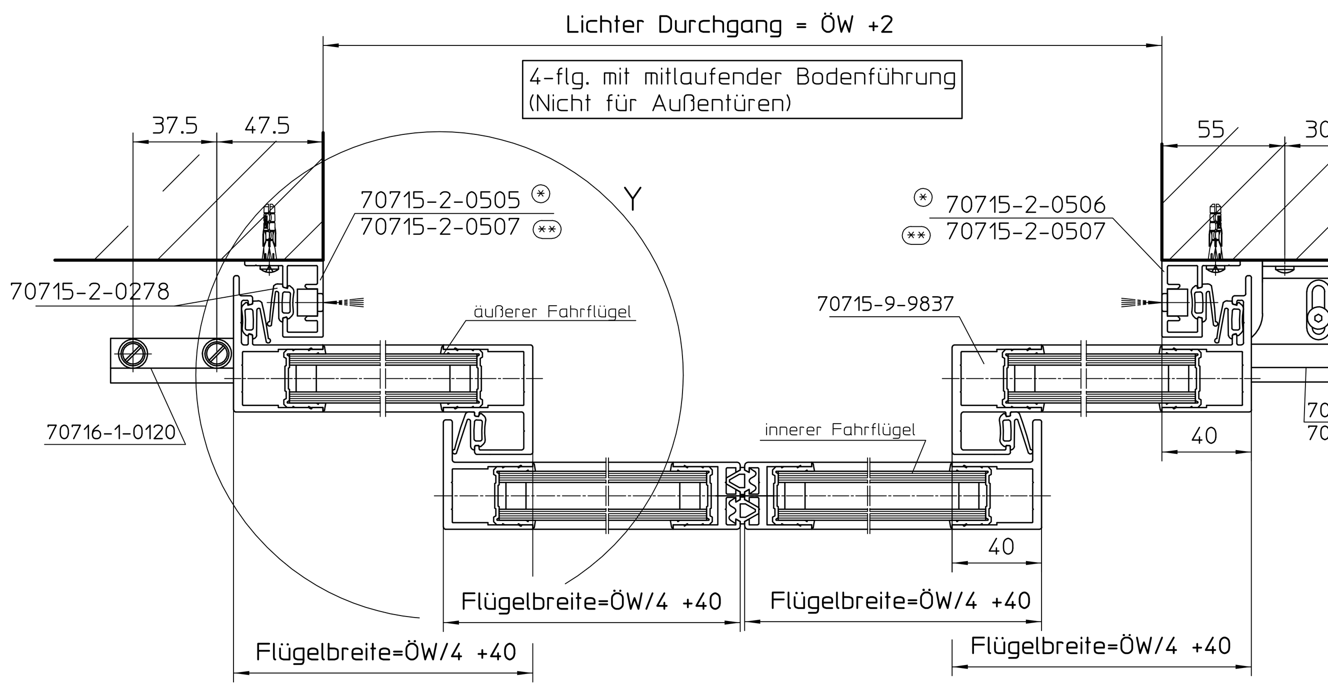

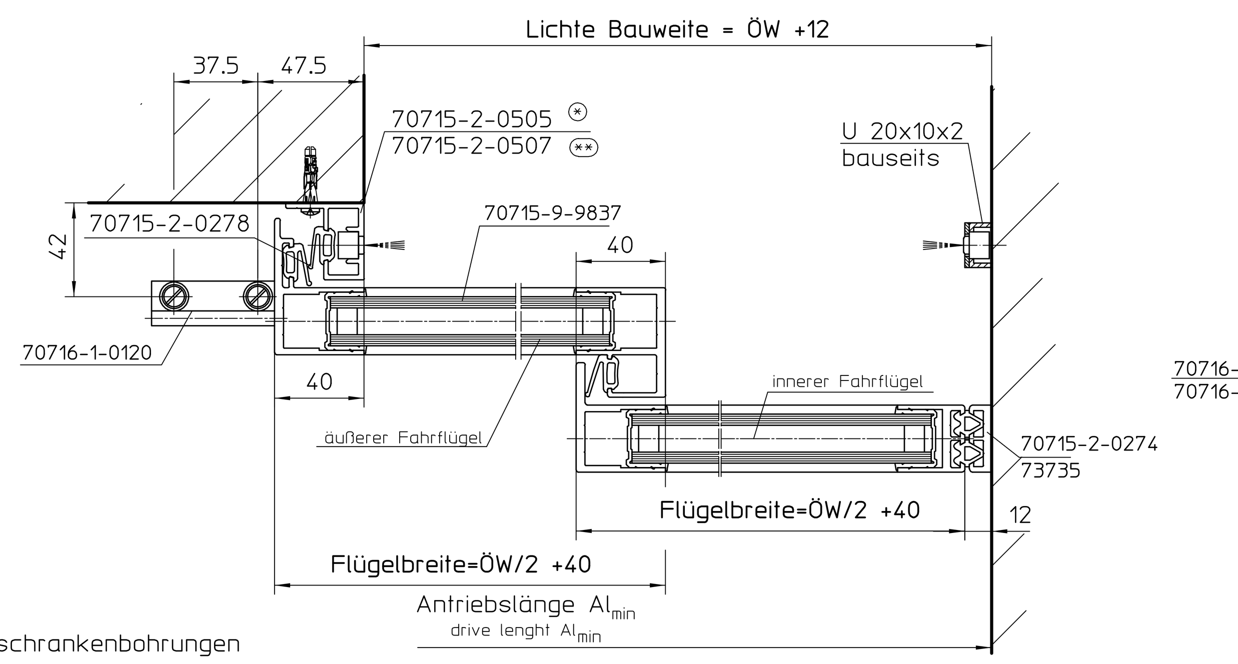

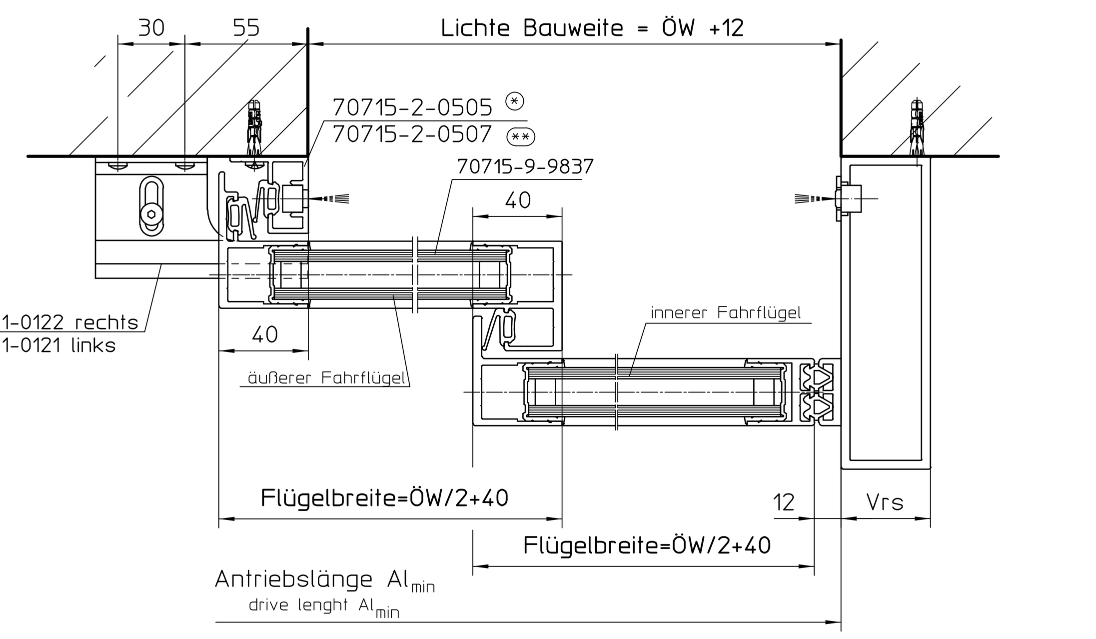

⊛ mit Lichtschrankenbohrungen
⊛⊛ ohne Lichtschrankenbohrungen

Diese Zeichnung entspricht dem Entwicklungsstand des Zeichnungsdatums bzw. der letzten Änderungseintragung. Aus der Benutzung der Zeichnung können keine Ansprüche, gleich welcher Art, einschließlich Schadenersatzansprüche, abgeleitet und gegen GEZE geltend gemacht werden. Die Zeichnung bleibt unser Eigentum und ist Dritten nur für die Vertragsdauer zur Benutzung überlassen. Sämtliche sich aus der Zeichnung ergebenden Ansprüche stehen ausschließlich GEZE zu.
Ohne vorherige Zustimmung von GEZE darf diese Zeichnung weder vervielfältigt noch Dritten zugänglich gemacht werden.
This drawing shows the actual state of product development at the date of the drawing or the revision date. No claims for damages in any form can be made against GEZE as a result of the interpretation of this drawing. This drawing remains the property of GEZE and is made available to third parties only for the duration of contractual obligations. All rights connected with this drawing remain in possession of GEZE. This drawing may not be copied or handed over to third parties without the express consent of GEZE.

Papierausdrucke dieser Zeichnung unterliegen nicht dem Änderungsdienst!
Printed drawings are not revision controlled!

EMPB	Dok.version / doc.version	Datum / date	Name / name	Mitteilungs-Nr. / Doc. change no.
	14	25.03.24	u7429	3825
	13	25.10.17	tba4	*
	12	25.10.05	tbext3	-
	11	07.03.05	tbm19	*
	10	27.08.03	tbm13	*
	09	10.12.02	tbm16	*
	08	03.06.02	tbm13	*
	07	20.07.00	tbm19	*
	06	23.03.00	tbm13	*

GEZE GmbH
P.O. Box 13 63
71226 Leonberg
Germany

Benennung / designation: Slimdrive SLT/SLT-FR 2M
Isolierglastüren, Pfosten/Riegel-Konstr.

	Datum/date	Name
erstellt / drawn	25.03.24	u7429
Frg. Prod./Rel. Prod	22.04.24	u635

Blatt / von sheet / of: 1/1
Maßstab scale:
Material-Nr. ID-no.:
Frg. Prod./Rel. Prod
Zeichnungs-Nr. / document-no.: 70487-ep01

EMPB = Erstmusterprüfbericht /Initial sample test report