## V: Pfosten-Riegel Konstruktion, Winkelbodenführung
## V: Post-beam façade mounting, angular floor guide

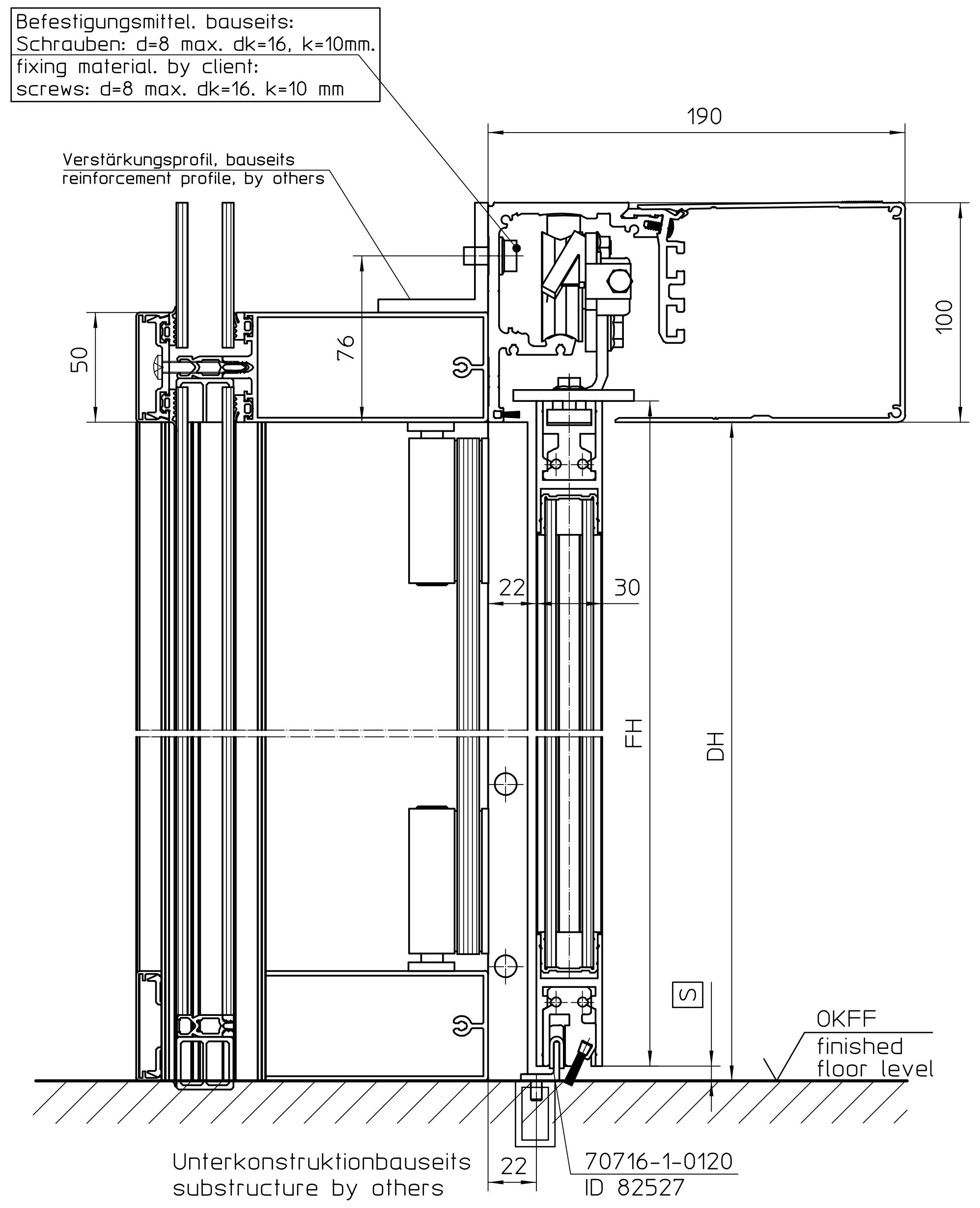
Befestigungsmittel. bauseits:
Schrauben: d=8 max. dk=16, k=10mm.
fixing material. by client:
screws: d=8 max. dk=16. k=10 mm

Verstärkungsprofil, bauseits
reinforcement profile, by others

Unterkonstruktionbauseits
substructure by others

70716-1-0120
ID 82527

OKFF
finished floor level

## V: Pfosten-Riegel Konstruktion, verstellbare Bodenführung
## V: Post-beam façade mounting), adjustable floor guide

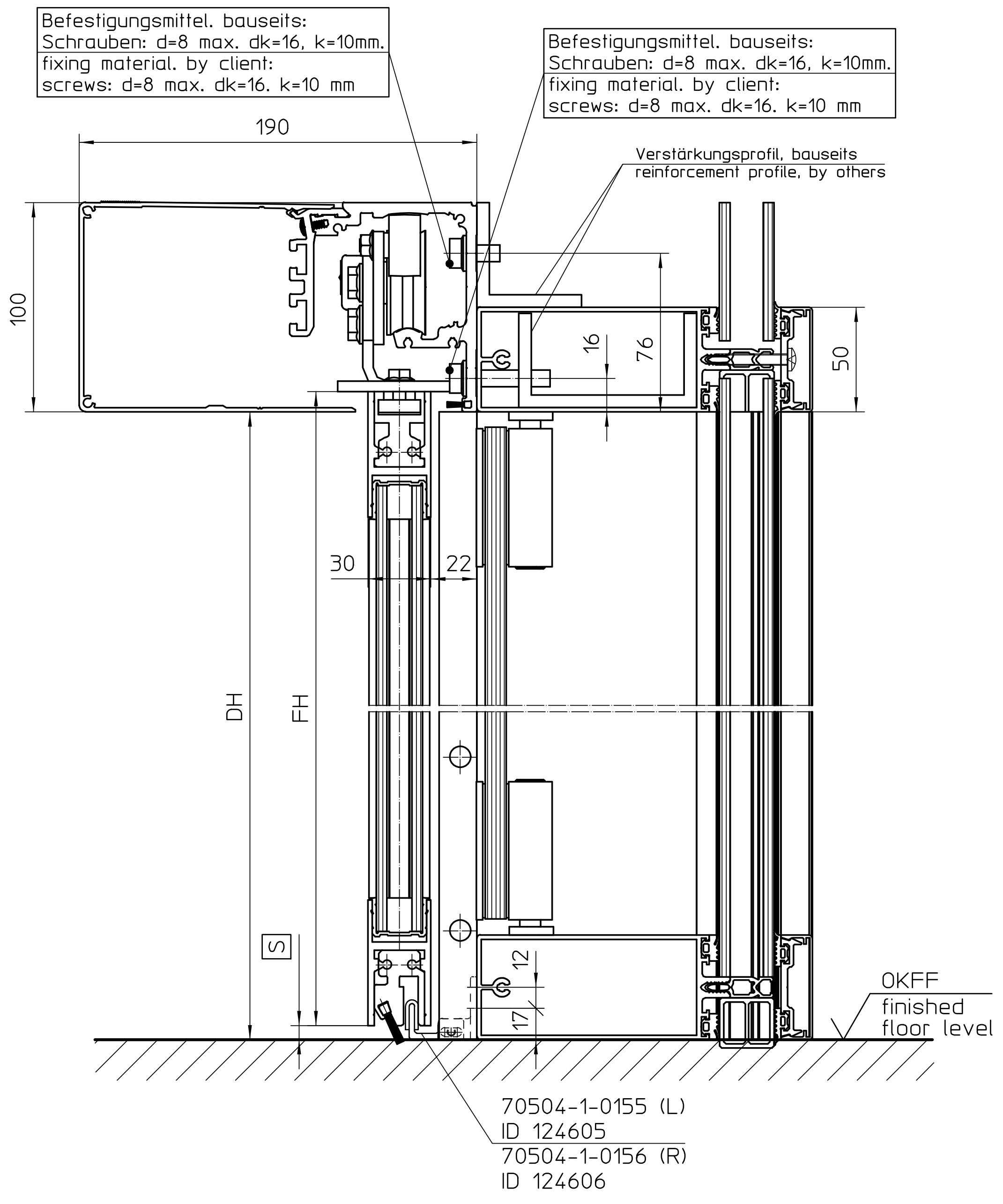
Befestigungsmittel. bauseits:
Schrauben: d=8 max. dk=16, k=10mm.
fixing material. by client:
screws: d=8 max. dk=16. k=10 mm

Befestigungsmittel. bauseits:
Schrauben: d=8 max. dk=16, k=10mm.
fixing material. by client:
screws: d=8 max. dk=16. k=10 mm

Verstärkungsprofil, bauseits
reinforcement profile, by others

70504-1-0155 (L)
ID 124605
70504-1-0156 (R)
ID 124606

OKFF
finished floor level

## V: Pfosten-Riegel Konstruktion, durchgehende Bodenführung
## V: Post-beam façade mounting, continuous floor guide

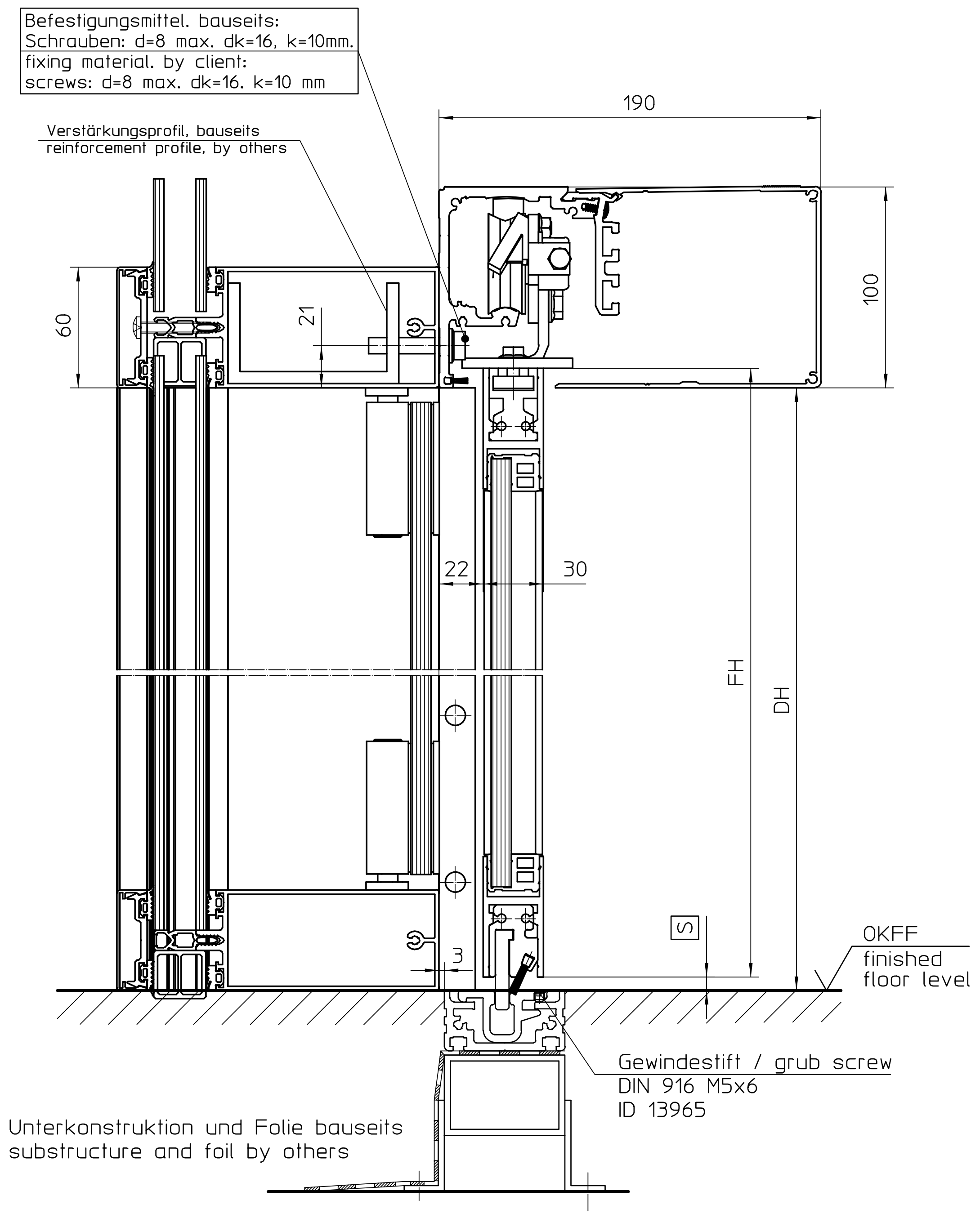
Befestigungsmittel. bauseits:
Schrauben: d=8 max. dk=16, k=10mm.
fixing material. by client:
screws: d=8 max. dk=16. k=10 mm

Verstärkungsprofil, bauseits
reinforcement profile, by others

Gewindestift / grub screw
DIN 916 M5x6
ID 13965

Unterkonstruktion und Folie bauseits
substructure and foil by others

OKFF
finished floor level

Mindestabstand zur Decke
min. distance to the ceiling

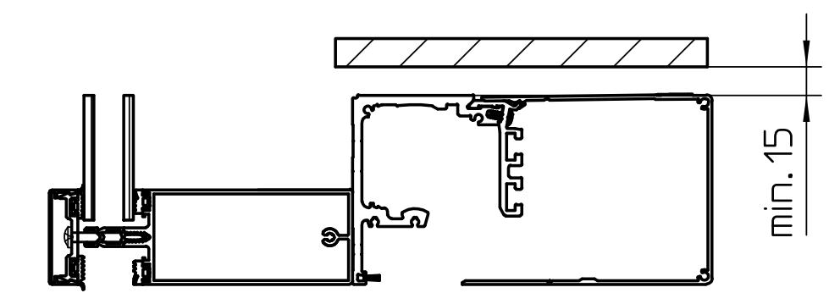

Eingerahmte Maße siehe Sicherheitshinweise
framed dimensions see safety measures

Der Baukörperanschluss ist nach der aktuellen Version des "Leitfaden zur Planung und Ausführung der Montage von Fenstern und Haustüren für Neubau und Renovierung" auszuführen.

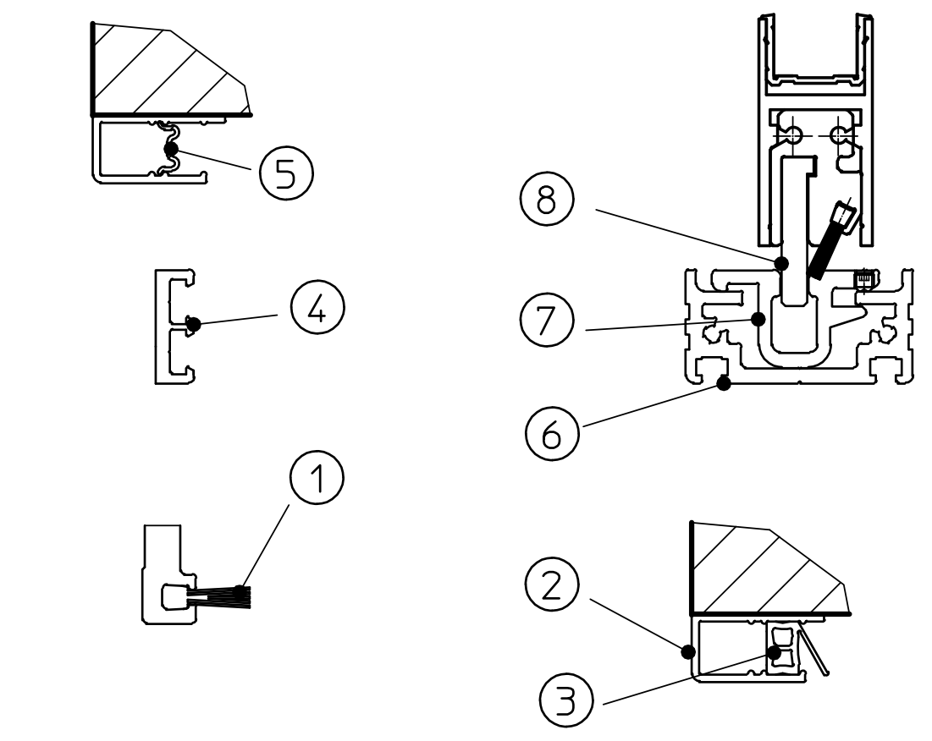

| Pos. | Bestell ID#<br>purchase ID# | Ausführung<br>version | Benennung<br>part name | Fertigungszeichnung<br>production drawing | |
|---|---|---|---|---|---|
| 8 | 093965 | L=6500 mm | Führungsprofil<br>guide profile | 88322-2-0219<br>88322-2-0220 | Links/left<br>Rechts/right |
| 7 | 89239 | L=6500 mm EV1 | Führungsschienenprof. innen<br>guide rail profile, inside | 70715-2-0374 | |
| 6 | 087098 | L=6500 mm EV1 | Führungsschienenprof. außen<br>guide rail profile, outside | 70715-2-0371 | |
| 5 | 04550 | L=3000 mm | Kabeldeckprofil<br>cable cover profile | 70709-2-0390 | |
| 4 | 102066<br>102065 | L=5100 mm EV1<br>ROH | Wandleistenprofil<br>wall profile | 70715-2-0274 | |
| 3 | 117513 | L=50 m | Dichtung<br>seal | 70715-2-0554 | |
| 2 | 102083<br>139210 | L=5100 mm EV1<br>ROH | Lichtschrankenprofil<br>light barrier profile | 70715-2-0550...0552+0562<br>70715-2-0564...0567 | |
| 1 | 179505 | L=3200 mm | Dichtbürste 14mm<br>brushstrip 14mm | 70723-2-0266 | |

Die Sicherheitsmaßnahmen sind im kompletten Bewegungsbereich der Fahrflügel anzuwenden.
The safety measures must be taken into consideration in all areas of door movement.

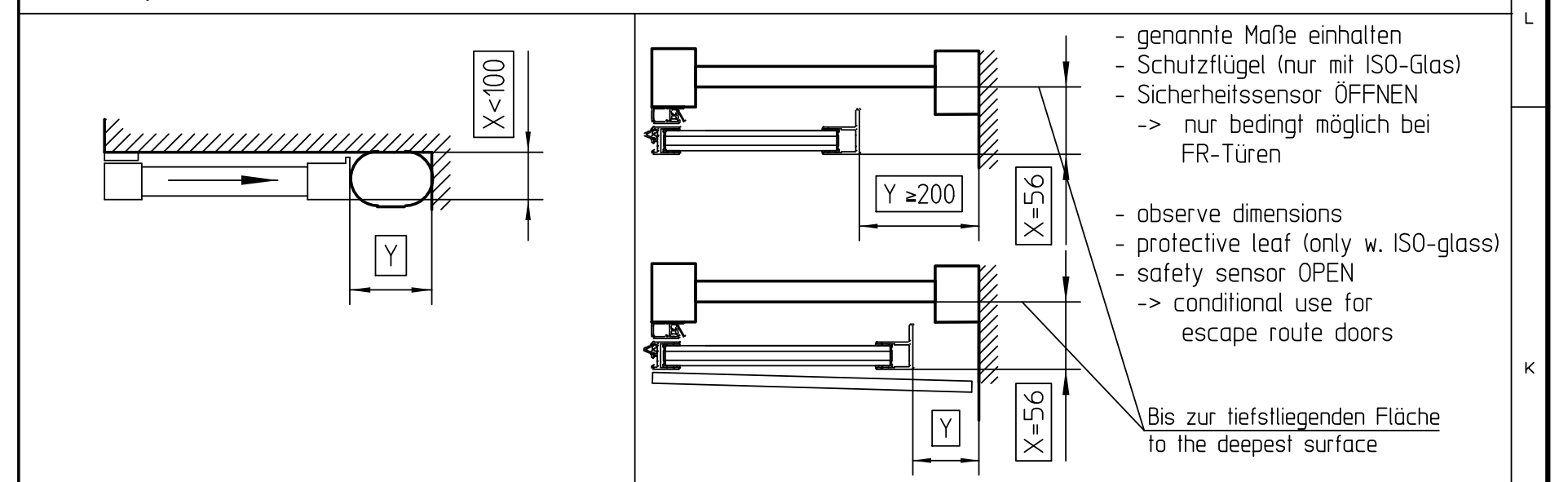

- genannte Maße einhalten
- Schutzflügel (nur mit ISO-Glas)
- Sicherheitssensor ÖFFNEN
  -> nur bedingt möglich bei FR-Türen

- observe dimensions
- protective leaf (only w. ISO-glass)
- safety sensor OPEN
  -> conditional use for escape route doors

Bis zur tiefstliegenden Fläche
to the deepest surface

Gefahrenstelle: allg. Anforderungen nach EN16005:2013
danger point: general requirement acc. to EN16005:2013

Sicherheitsmaßnahmen: Empfehlungen von GEZE
safety measures: GEZE recommendation

Schutz gegen Quetschen
crushing protection

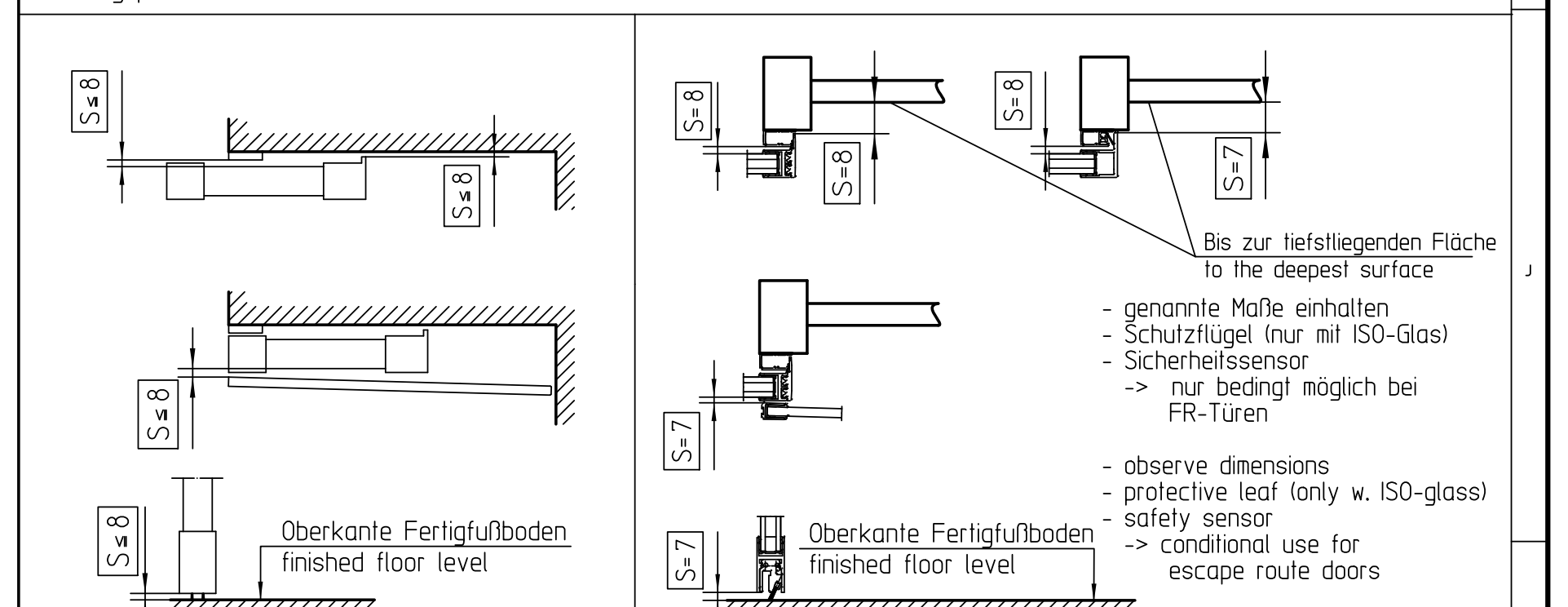

Oberkante Fertigfußboden
finished floor level

Oberkante Fertigfußboden
finished floor level

Bis zur tiefstliegenden Fläche
to the deepest surface

- genannte Maße einhalten
- Schutzflügel (nur mit ISO-Glas)
- Sicherheitssensor
  -> nur bedingt möglich bei FR-Türen

- observe dimensions
- protective leaf (only w. ISO-glass)
- safety sensor
  -> conditional use for escape route doors

Gefahrenstelle: allg. Anforderungen nach EN16005:2013
danger point: general requirement acc. to EN16005:2013

Sicherheitsmaßnahmen: Empfehlungen von GEZE
safety measures: GEZE recommendation

Sicherheitsabstände: Schutz gegen Scheren und Einziehen
safety distances: shearing and drawing-in protection

### Absichern von Gefahrenpunkten
### safeguarding of danger points

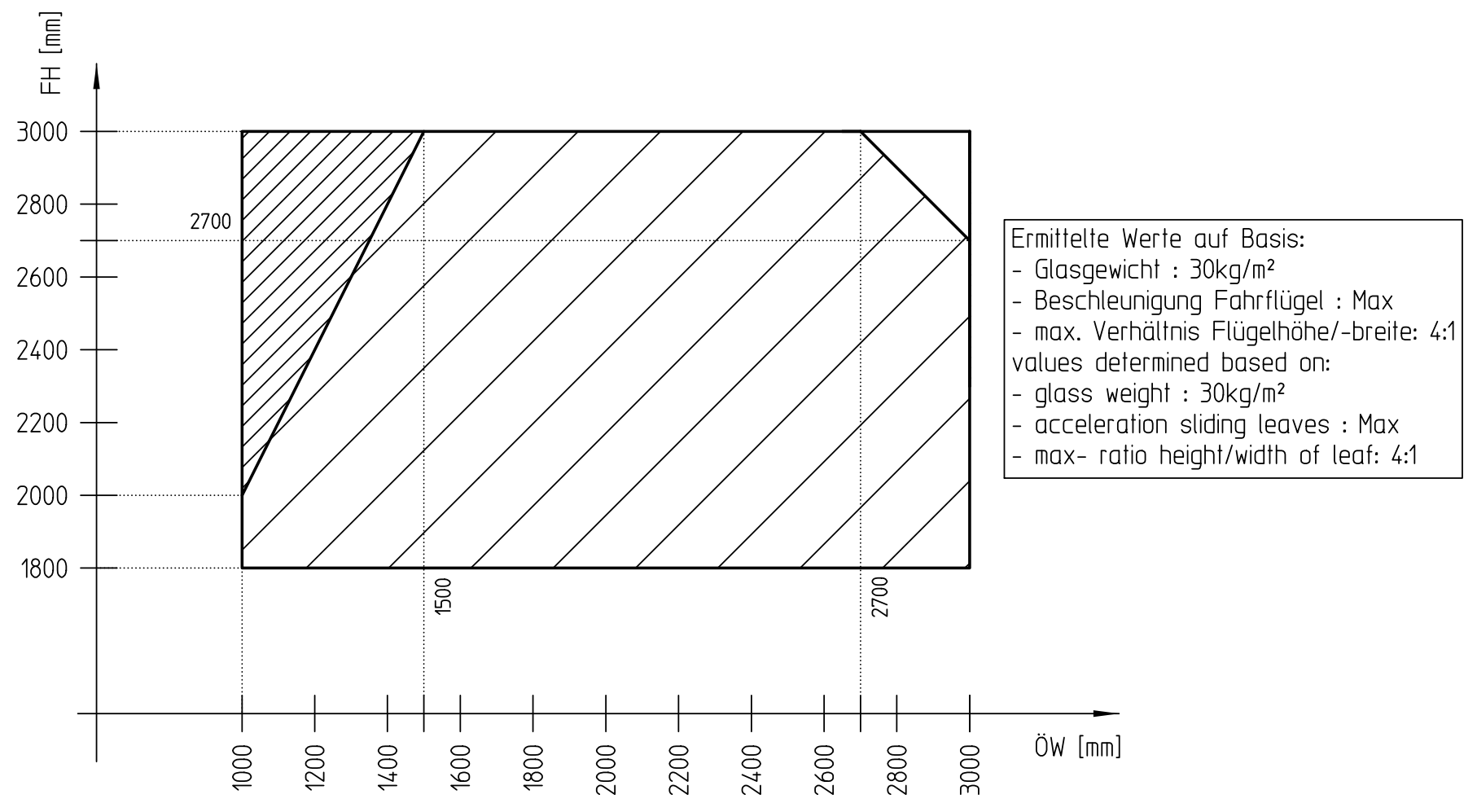

Ermittelte Werte auf Basis:
- Glasgewicht : 30kg/m²
- Beschleunigung Fahrflügel : Max
- max. Verhältnis Flügelhöhe/-breite: 4:1

values determined based on:
- glass weight : 30kg/m²
- acceleration sliding leaves : Max
- max- ratio height/width of leaf: 4:1

| | |
|---|---|
| ▨ | Standardbereich bis 120kg . Anwendungsbereich für Einfach- und Doppelrollenwagen<br>standard area up to 120kg . area of application for simple and double roller carriage |
| ▨ | max. Flügelverhältnis Höhe/Breite von 4:1 überschritten : Techn- Beratung erforderlich<br>above the leaf ratio height/width of 4:1 : Technical support required |

### Flügelgewicht und Rollenwagen
### leaf weight and roller carriages

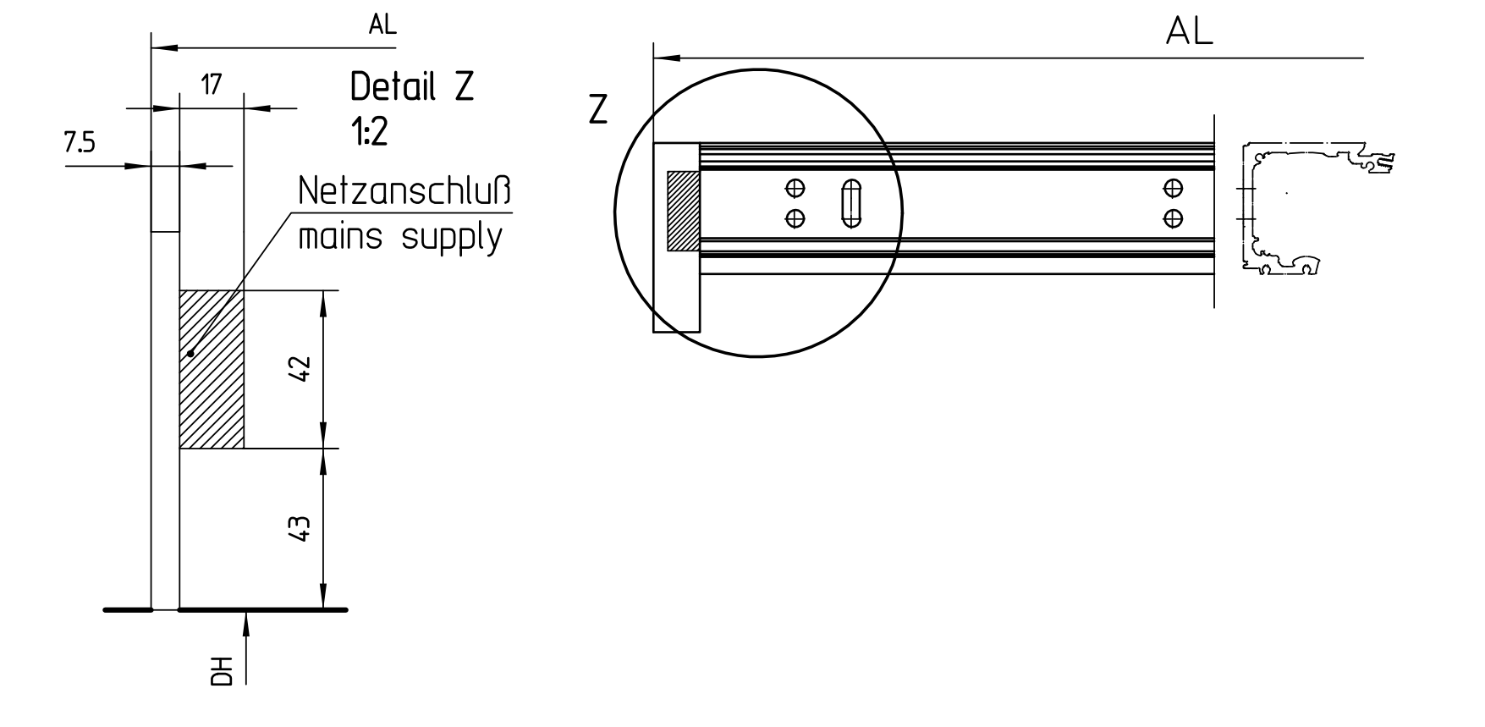

### Kabeleingang Netzanschluss
### cable entry for mains supply

## H: Pfosten-Riegel Konstruktion, ALU-NSK, Winkel / verstellbare Bodenführung. ISO und MONO-Glas
## H: Post-beam façade mounting, ALU secondary closing edge, angular / adjustable floor guide. ISO and MONO-glass

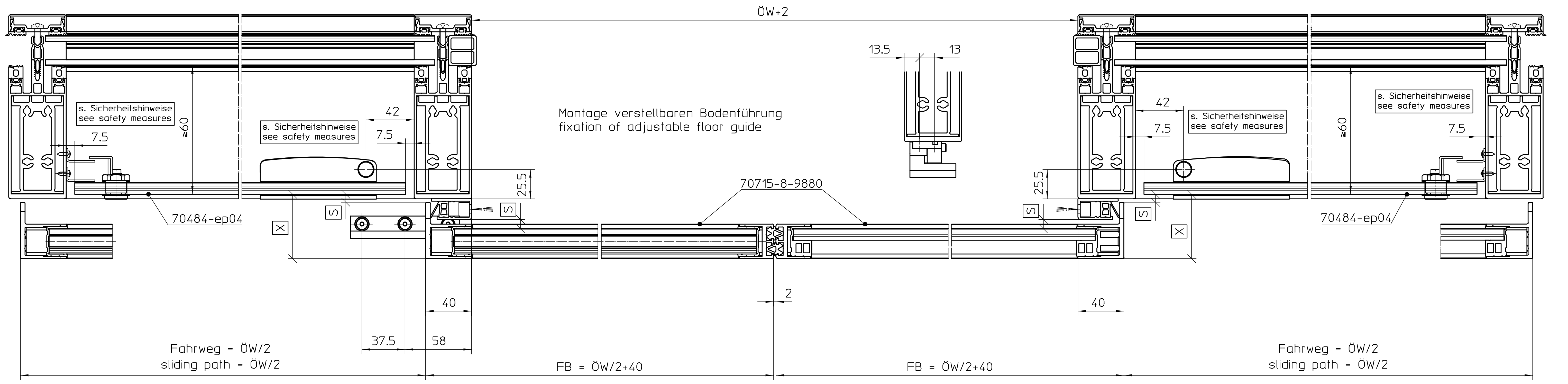
Montage verstellbaren Bodenführung
fixation of adjustable floor guide

s. Sicherheitshinweise
see safety measures

Fahrweg = ÖW/2
sliding path = ÖW/2

FB = ÖW/2+40

## H: Pfosten-Riegel Konstruktion, Gummi-NSK, durchgehende Bodenführung. ISO und MONO-Glas
## H: Post-beam façade mounting, rubber secondary closing edge, continuous floor guide. ISO and MONO-glass

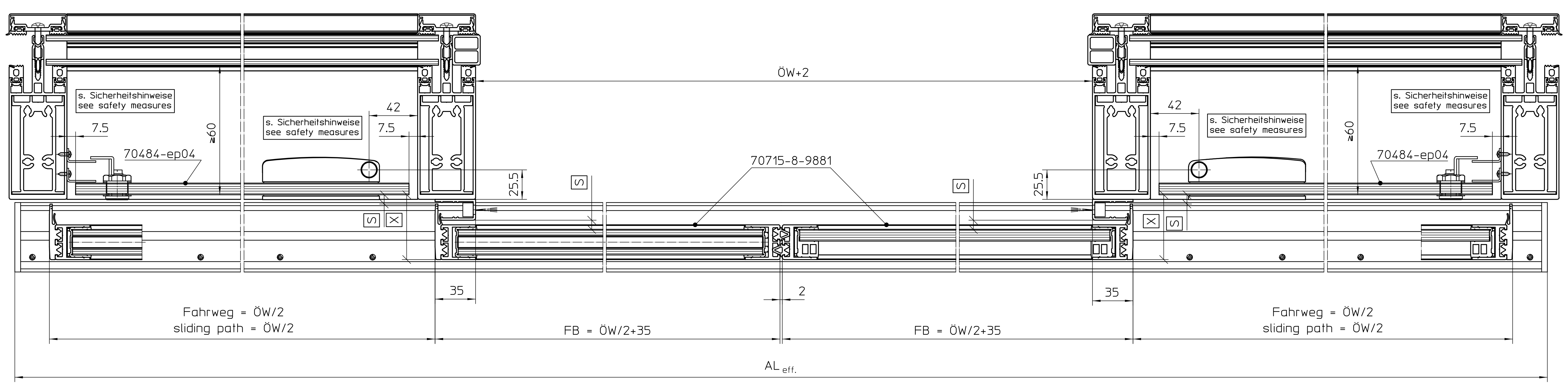
s. Sicherheitshinweise
see safety measures

Fahrweg = ÖW/2
sliding path = ÖW/2

FB = ÖW/2+35

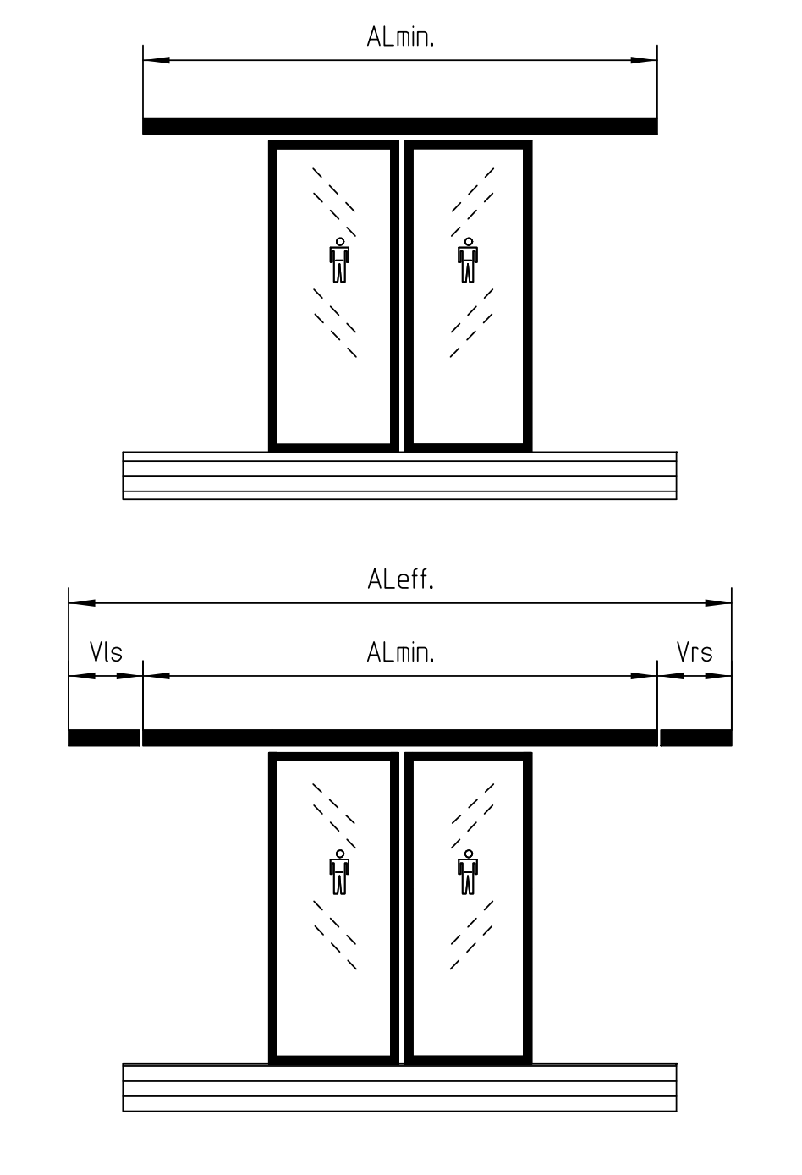

| | | | | |
|---|---|---|---|---|
| | | | | |
| | | | | |
| | | | | |
| | Glasmaße | glass dimensions | siehe aktuelle Flügelzeichnung / see current leaf drawing<br>70715-9-9881 / 70715-9-9880 | =____________ |
| $L_{BF}$ | Länge Bodenführung | length of continuous floor guide | $L_{BF} = AL_{eff.}$ | =____________ |
| Vls | Antriebsverländerung links | drive extension on left side | | =____________ |
| Vrs | Antriebsverlängerung rechts | drive extension on right side | | =____________ |
| $AL_{eff.}$ | effektive Antriebslänge<br>incl. Verlängerungen | effective drive length<br>incl. extensions | $AL_{eff.} = AL_{min.} + Vlr + Vrs$ | =____________ |
| $AL_{min.}$ | Mindest-Antriebslänge EC T2<br>+ Varianten | minimum drive length EC T2<br>+ all types of construction | siehe aktuelle Antriebszeichnung / see current drive drawing<br>70518-0-001 | =____________ |
| FH | Flügelhöhe | leaf height | FH = DH | =____________ |
| FB | Flügelbreite | leaf width | FB = ÖW/2 +40 \| FB = ÖW/2 +35 | =____________ |
| DH | Durchgangshöhe | clear passage height | | =____________ |
| ÖW | Öffnungsweite | opening width | | =____________ |

Abkürzungen und Formeln
abbreviations and formulary

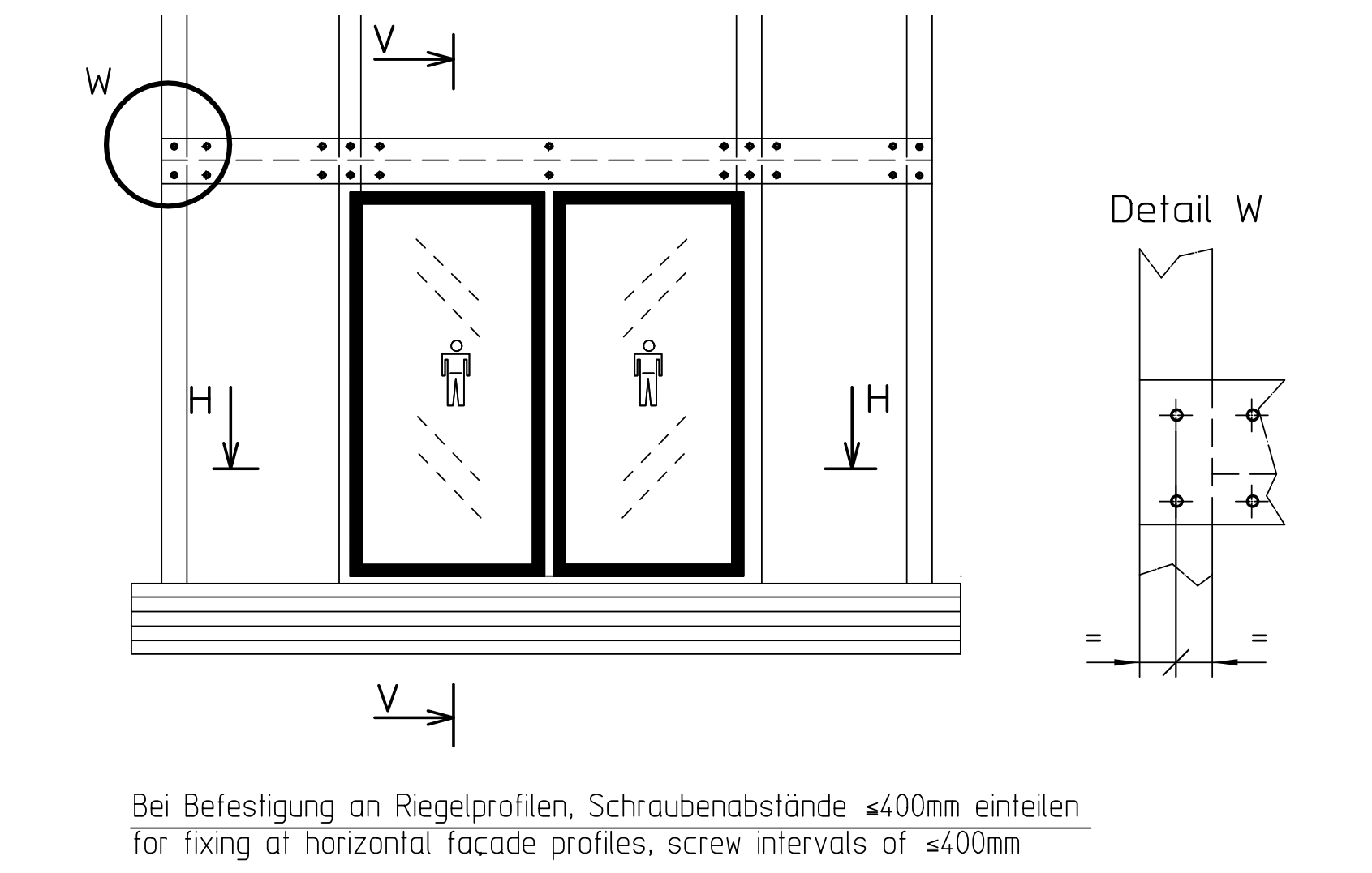

Bei Befestigung an Riegelprofilen, Schraubenabstände ≤400mm einteilen
for fixing at horizontal façade profiles, screw intervals of ≤400mm

| | 2-flügelig<br>double-leaves | 1-flügelig<br>single leaf | GCprofile Therm | ISO-Glasbeschlag<br>ISOglas fitting | ESG-Beschlag<br>ESG fitting | kundenspezifische Systeme<br>client specified systems | Pfosten-Riegel-Fassade<br>post-rail construction | Schutzflügel<br>protective leaf | Sicherungsflügel<br>safety leaf | Lock A | Lock M | Stangenverriegelung<br>rod lock |
|---|---|---|---|---|---|---|---|---|---|---|---|---|
| Oberlicht<br>fanlight | | | | | | | ● | | | | | |
| Träger<br>supporting girder | | | | | | | ● | | | | | |
| Seitenteil<br>side panel | | | | | | | | | | | | |
| Fahrflügel<br>sliding leaves | | | | ● | | | | | ● | | | |
| EC T2<br>EC T2-FR<br>-LL / DUO / RWS | ● | | | | | | | | | | | |

dargestellte Produktausführungen
shown product combinations

MONO-Glas und Schutzflügel dürfen nicht gleichzeitig verwendet werden.
MONO-Glass and protective leaves are not to be used together.

| EMPB | Dokversion<br>doc.version | Datum<br>date | Name<br>name | Mitteilungs-Nr.<br>Doc. change no. |
|---|---|---|---|---|
| | 03 | 23.04.26 | u635 | AP1023 |
| | 02 | 22.09.21 | u2541 | AP1023 |
| | 01 | 07.08.19 | u635 | 2736 |
| | 00 | 18.10.18 | u4854 | * |
| | E00 | 23.08.17 | u313 | * |

GEZE GmbH
P.O. Box 13 63
71226 Leonberg
Germany

Benennung / designation
ECdrive T2 variants & ISO
Pfost.Rieg.Konstr. 2-flg. post-beam facade 2-leaves

| | Datum/date | Name |
|---|---|---|
| erstellt / drawn | 23.04.26 | u635 |
| Frg. Prod./Rel. Prod | 04.05.26 | u1082 |

Blatt / von sheet / of 1/1
Maßstab scale 1:2
Material-Nr. ID-no.
Frg. Prod./Rel. Prod
Zeichnungs-Nr. / document-no.
70518-ep18

Papierausdrucke dieser Zeichnung unterliegen nicht dem Änderungsdienst!
Printed drawings are not revision controlled!

EMPB = Erstmusterprüfbericht /Initial sample test report

Diese Zeichnung entspricht dem Entwicklungsstand des Zeichnungsdatums bzw. der letzten Änderungseintragung. Aus der Benutzung der Zeichnung können keine Ansprüche, gleich welcher Art, einschließlich Schadenersatzansprüche, abgeleitet und gegen GEZE geltend gemacht werden. Die Zeichnung bleibt unser Eigentum und ist Dritten nur für die Vertragsdauer zur Benutzung überlassen. Sämtliche sich aus der Zeichnung ergebenden Ansprüche stehen ausschließlich GEZE zu. Ohne vorherige Zustimmung von GEZE darf diese Zeichnung weder vervielfältigt noch Dritten zugänglich gemacht werden. This drawing shows the actual state of product development at the date of the drawing or the revision date. No claims for damages in any form can be made against GEZE as a result of the interpretation of this drawing. This drawing remains the property of GEZE and is made available to third parties only for the duration of contractual obligations. All rights connected with this drawing remain in possession of GEZE. This drawing may not be copied or handed over to third parties without the express consent of GEZE.