Slimdrive EMD
Slimdrive EMD-F
Slimdrive EMD-F-IS
Slimdrive EMD Invers

Mechanische Austauscheinheit

Mechanical replacement unit

DE Umbauanleitung

EN Replacement instructions

150958-01

GEZE

Inhaltsverzeichnis / Contents

1 Einführung / Introduction 3
1.1 Symbole und Darstellungsmittel / Symbols and means of representation 3
1.2 Produkthaftung / Product liability 4
1.3 Mitgeltende Dokumente / Additional applicable documents 4

2 Grundlegende Sicherheitshinweise / Fundamental safety precautions 4
2.1 Bestimmungsgemäße Verwendung / Intended use 4
2.2 Sicherheitshinweise / Safety instructions 5
2.3 Sicherheitsbewusstes Arbeiten / Safety-conscious working 6
2.4 Prüfung der montierten Anlage / Inspection of the installed system 6
2.5 Umweltbewusstes Arbeiten / Environmentally-conscious working 7
2.6 Umgang mit elektronischen Steuerungen / Handling electronic control units 7

3 Überblick / Overview 7
3.1 Werkzeuge und Hilfsmittel / Tools and aids 7
3.2 Verbrauchsmaterialien / Consumables 7

4 Umbau / Replacement 8
4.1 Elektrische Zuleitungen abklemmen / Disconnecting electrical supply cables 8
4.2 Antrieb demontieren / Dismantling the drive 10
4.2.1 Türen mit integrierter Schließfolgemechanik / Doors with integrated closing sequence mechanism 10
4.2.2 Antrieb mit Gestänge / Drive with link arm 10
4.2.3 Antrieb mit Rollenschiene / Drive with roller guide rail 11
4.2.4 Antrieb abschrauben / Unscrewing the drive 13
4.3 Trafo demontieren / Dismantling the transformer 14
4.3.1 Trafo demontieren / Dismantling the transformer 14
4.3.2 Trafo auf Austauscheinheit montieren / Mounting the transformer on the replacement unit 15
4.4 Seitenteil mit Schalter austauschen / Replacing the side part with switch 18

5 Antrieb montieren / Mounting the drive 19

6 Typenschild / Identification plate 19

1 Einführung / Introduction

1.1 Symbole und Darstellungsmittel / Symbols and means of representation

Warnhinweise / Warnings
In dieser Anleitung werden Warnhinweise verwendet, um Sie vor Sach- und Personenschäden zu warnen.
- ▶ Lesen und beachten Sie diese Warnhinweise immer.
- ▶ Befolgen Sie alle Maßnahmen, die mit dem Warnsymbol und Warnwort gekennzeichnet sind.

In these instructions, warnings are used to warn against material damage and injuries.
- ▶ Always read and observe these warnings.
- ▶ Observe all the measures that are marked with the warning symbol and warning word.

Warnsymbol Warning symbol	Warnwort Warning word	Bedeutung Meaning
⚠	**WARNUNG** **WARNING**	Gefahren für Personen. Nichtbeachtung kann zu Tod oder schweren Verletzungen führen. Danger for persons. Non-compliance can result in death or serious injuries.
⚠	**VORSICHT** **CAUTION**	Gefahren für Personen. Nichtbeachtung kann zu leichten Verletzungen führen. Danger for persons. Non-compliance can result in minor injuries.

Weitere Symbole und Darstellungsmittel / Further symbols and means of representation
Um die korrekte Bedienung zu verdeutlichen, sind wichtige Informationen und technische Hinweise besonders herausgestellt.

Important information and technical notes are emphasised in order to illustrate the correct operation.

Symbol	Bedeutung Meaning
!	bedeutet „Wichtiger Hinweis“; Informationen zur Vermeidung von Sachschäden, zum Verständnis oder zum Optimieren der Arbeitsabläufe means „Important Information“; information to prevent property damage, to understand or optimise the operation sequences
i	bedeutet „Zusätzliche Information“ means “additional information”
▶	Symbol für eine Handlung: Hier müssen Sie etwas tun. ▶ Halten Sie bei mehreren Handlungsschritten die Reihenfolge ein. Symbol for an action: Here you have to do something. ▶ Observe the sequence if there are several action steps.

Symbol	Bedeutung	Verwendung
	ESD-Schutz ESD protection	Symbol in einer Tabelle oder Information zur Vermeidung von Schäden an Elektronik oder Steuerungen durch elektrostatische Entladung. Symbol in a table or notice to avoid damage to control electronics by electrostatic discharges.

1.2 Produkthaftung / Product liability

Gemäß der im Produkthaftungsgesetz definierten Haftung des Herstellers für seine Produkte sind die in dieser Broschüre enthaltenen Informationen (Produktinformationen und bestimmungsgemäße Verwendung, Fehlgebrauch, Produktleistung, Produktwartung, Informations- und Instruktionspflichten) zu beachten. Die Nichtbeachtung entbindet den Hersteller von seiner Haftungspflicht.

In accordance with the liability of manufacturers for their products as defined in the German "Produkthaftungsgesetz" (Product Liability Act), the information contained in these instructions (product information and proper use, misuse, product performance, product maintenance, obligations to provide information and instructions) is to be observed. Non-compliance releases the manufacturer from its statutory liability.

1.3 Mitgeltende Dokumente / Additional applicable documents

Art / type	Name
Anschlussplan / wiring diagram	Slimdrive EMD, EMD-F, Invers, EMD-F-IS
Kabelplan / cable plan	Slimdrive EMD/EMD-F
Montageanleitung / mounting instructions	Slimdrive EMD/EMD-F
Montageanleitung / mounting instructions	Slimdrive EMD Invers
Zusatz-Montageanleitung / additional mounting instruction	Slimdrive EMD-F-IS

Die Dokumente unterliegen Änderungen. Nur den neuesten Stand verwenden.

The diagrams are subject to change. Use only the most recent versions.

2 Grundlegende Sicherheitshinweise / Fundamental safety precautions

Für die Sicherheit von Personen ist es wichtig, diesen Sicherheitsanweisungen Folge zu leisten.
Diese Anweisungen sind aufzubewahren.

To ensure personal safety, it is important to follow these safety instructions.
These instructions are to be retained.

2.1 Bestimmungsgemäße Verwendung / Intended use

Der Slimdrive EMD/EMD-F ist ausschließlich geeignet für den Einsatz
- in trockenen Räumen,
- im Eingangs- und Innenbereich des Fußgängerverkehrs in gewerblichen Betriebsstätten und öffentlichen Bereichen,
- im Privatbereich.

Der Slimdrive EMD
- darf an Flucht- und Rettungswegen eingesetzt werden,
- darf nicht an Feuer- oder Rauchschutztüren eingesetzt werden,
- darf nicht für den EX-Bereich eingesetzt werden.

Der Slimdrive EMD-F
- darf an Flucht- und Rettungswegtüren eingesetzt werden,
- ist für den Einsatz an Feuer- oder Rauchschutztüren vorgesehen,
- darf nicht für den EX-Bereich eingesetzt werden.

Der Slimdrive EMD Invers
- ist für den Einsatz an RWA-Zulufttüren vorgesehen,
- ist für den Einsatz an Flucht- und Rettungswegen vorgesehen,
- darf nicht an Feuer- oder Rauchschutztüren eingesetzt werden,
- darf nicht für den EX-Bereich eingesetzt werden.

Anderer Einsatz als der bestimmungsgemäße Gebrauch, wie z .B. dauerhafter manueller Betrieb, sowie alle Veränderungen am Produkt sind unzulässig.
Beachten Sie die „GEZE Produktinformationen für Türschließer".

The Slimdrive EMD/EMD-F is designed solely for use
- in dry rooms,
- in entrances and interior areas of pedestrian traffic in commercial plants and public areas,
- in private areas.

The Slimdrive EMD
- may be used at escape and rescue routes,
- may not be used at fire or smoke proof doors,
- may not be used for hazardous areas.

The Slimdrive EMD-F
- may be used at escape and rescue route doors,
- is designed for use at fire or smoke proof doors,
- may not be used for hazardous areas.

The Slimdrive EMD Invers
- is designed for use at SHEV fresh air supplies,
- is designated for use on escape and rescue routes,
- must not be used on fire doors or smoke protection doors,
- must not be used for potentially explosive areas.

Any other use than the proper use, such as permanent manual operation, as well as all changes to the product are impermissible.
Observe the "GEZE Product information for door closers".

2.2 Sicherheitshinweise / Safety instructions

- Von GEZE vorgeschriebene Betriebs-, Wartungs- und Instandhaltungsbedingungen einhalten.
- Inbetriebnahme, vorgeschriebene Montage, Wartungs- und Instandsetzungsarbeiten müssen von Sachkundigen durchgeführt werden, die von GEZE autorisiert sind.
- Bei eigenmächtigen Veränderungen an der Anlage übernimmt GEZE keine Haftung für daraus resultierende Schäden.
- Der Betreiber ist verantwortlich für den sicheren Betrieb der Anlage. Sollten Sicherheitseinrichtungen verstellt sein und somit nicht mehr ihren vorbestimmten Zweck erfüllen, ist ein Weiterbetrieb nicht mehr gestattet. Der Servicetechniker ist umgehend zu informieren.
- Bei Kombination mit Fremdfabrikaten übernimmt GEZE keine Gewährleistung. Auch für Reparatur- und Wartungsarbeiten dürfen nur GEZE-Originalteile verwendet werden.
- Der Anschluss an die Netzspannung muss von einer Elektrofachkraft ausgeführt werden. Netzanschluss und Schutzleiterprüfung entsprechend DIN VDE 0100-610 durchführen.
- Als netzseitige Trennvorrichtung einen bauseitigen 10-A-Sicherungsautomaten verwenden, der die Anlage vom Netz trennt.
- Gemäß der Maschinenrichtlinie 2006/42/EG und der DIN 18650 muss vor Inbetriebnahme der Türanlage eine Sicherheitsanalyse (Gefahrenanalyse) durchgeführt werden und die Türanlage gemäß CE-Kennzeichnungsrichtlinie 98/68/EWG gekennzeichnet werden.
- Den neuesten Stand von Richtlinien, Normen und länderspezifischen Vorschriften beachten, insbesondere:
  - EN 16005:2012 „Kraftbetätigte Türen - Nutzungssicherheit - Anforderungen und Prüfverfahren"
  - DIN 18650 „Schlösser und Beschläge - Automatische Türsysteme"
  - DIN VDE 0100-610 „Errichten von Niederspannungsanlagen"
  - DIN EN 60335-2-103 „Sicherheit elektrischer Geräte für den Hausgebrauch und ähnliche Zwecke; Besondere Anforderungen für Antriebe, für Tore, Türen und Fenster"
  - Unfallverhütungsvorschriften, insbesondere BGV A1 „Allgemeine Vorschriften" und BGV A3 „Elektrische Anlagen und Betriebsmittel"

Das Produkt sollte so eingebaut oder verbaut werden, dass ein müheloser Zugriff auf das Produkt bei etwaigen Reparaturen und/oder Wartungen mit verhältnismäßig geringem Aufwand gewährleistet ist und etwaige Ausbaukosten nicht in einem wirtschaftlichen Missverhältnis zu dem Wert des Produkts stehen.

- Operating, maintenance and repair conditions specified by GEZE must be observed.
- The commissioning, prescribed installation, maintenance and repair work must be performed by properly trained personnel authorised by GEZE.
- GEZE shall assume no liability for damage caused by unauthorised changes to the system.
- The owner is responsible for safe operation of the system. If safety equipment is misaligned, causing it to no longer fulfil its intended purpose, further operation is not permissible.
  Inform the service technician immediately in this case.
- GEZE shall not be liable if products from other manufacturers are used with GEZE equipment. Only original GEZE parts may be used for repair and maintenance work as well.
- The connection to the power supply must be made by a professional electrician. Perform the power connection and safety earth conductor test in accordance with DIN VDE 0100-610.
- Use a customer-accessible 10-A overload cut-out that disconnects the system from the power supply as the line-side disconnecting device.
- In accordance with Machinery Directive 2006/42/EC and DIN 18650, a risk analysis must be performed and the door system identified in accordance with CE Identification Directive 98/68/EEC before commissioning the door system.

- Observe the latest versions of guidelines, standards and country-specific regulations, in particular:
  - EN 16005:2012 „Power operated pedestrian doorsets - Safety in use - Requirements and test methods“
  - DIN 18650 “Building hardware - Powered pedestrian doors“
  - DIN VDE 0100-610 “Installation of low-voltage systems“
  - DIN EN 60335-2-103 “Safety of electrical devices for home use and similar purposes; special requirements for drives for gates, doors and windows“
  - Accident-prevention regulations, especially BGV A1 “General regulations“ and BGV A3 “Electrical systems and equipment“

The product should be installed or incorporated in such a way that easy access to the product for any repairs and/or maintenance is guaranteed with relatively little effort, and that any removal costs are not disproportionate to the value of the product.

2.3 Sicherheitsbewusstes Arbeiten / Safety-conscious working

- Arbeitsplatz gegen unbefugtes Betreten sichern.
- Schwenkbereich langer Anlagenteile beachten.
- Arbeiten mit hohem Sicherheitsrisiko (z. B. Montage des Antriebs oder der Haube) niemals alleine ausführen.
- Haube/Antriebsverkleidungen gegen Herunterfallen sichern.
- Nur die im Kabelplan angegebenen Kabel verwenden. Schirme gemäß Anschlussplan auflegen.
- Lose, antriebsinterne Kabel mit Kabelbindern sichern.
- Vor Arbeiten an der Elektrik:
  - den Antrieb vom 230-V-Netz trennen und die Spannungsfreiheit prüfen.
  - bei Verwendung einer unterbrechungsfreien Stromversorgung (USV) ist die Anlage auch bei netzseitiger Freischaltung unter Spannung.
- Für Litzen grundsätzlich isolierte Aderendhülsen verwenden.
- Bei Glasflügeln Sicherheitsaufkleber anbringen.
- Verletzungsgefahr bei geöffnetem Antrieb. Durch sich drehende Teile können Haare, Kleidungsstücke, Kabel usw. eingezogen werden!
- Verletzungsgefahr durch nicht gesicherte Quetsch-, Stoß-, Scher- und Einzugstellen!
- Verletzungsgefahr durch Glasbruch!
- Verletzungsgefahr durch scharfe Kanten im Antrieb!
- Verletzungsgefahr durch frei bewegliche Teile während der Montage!

- Secure workplace against unauthorised entry.
- Watch the swivelling range of long system parts.
- Never carry out work with a high safety risk (e.g. installing the drive or cover) while alone.
- Secure the cover/drive panels against falling.
- Use only the cables specified on the cable plan provided. Cables must be shielded in compliance with the wiring diagram.
- Secure loose, internal drive cables with cable ties.
- Before working on the electrical system:
  - disconnect the drive from the 230 V mains and check to ensure that it is not supplied with power.
  - Note that if an uninterruptible power supply (UPS) is used, the system will still be supplied with voltage despite the fact that the power supply is disconnected.
- Always use insulated wire-end ferrules for wire cores.
- Attach safety stickers to glass leaves.
- Danger of injury with opened drive. Hair, clothing, cables, etc. can be drawn in by rotating parts.
- Danger of injury caused by unsecured crushing, impact, drawing-in or shearing spots.
- Danger of injury due to glass breakage.
- Danger of injury due to sharp edges in the drive.
- Danger of injury during installation through freely moving parts.

2.4 Prüfung der montierten Anlage / Inspection of the installed system

Maßnahmen zur Absicherung und Vermeidung von Quetsch-, Stoß-, Scher- und Einzugstellen:

- Funktion der Sicherheitssensoren und Bewegungsmelder prüfen.
- Schutzleiterverbindung zu allen berührbaren Metallteilen prüfen.
- Sicherheitsanalyse (Gefahrenanalyse) durchführen.

Measures for protection and prevention of pinching, impact, shearing or drawing-in spots:
- Check the function of safety sensors and movement detectors.
- Check protective earth connection to all metal parts that can be touched.
- Perform a safety analysis (risk analysis).

2.5 Umweltbewusstes Arbeiten / Environmentally-conscious working

- Bei der Entsorgung der Türanlage die verschiedenen Materialien trennen und der Wiederverwertung zuführen.
- Batterien und Akkumulatoren nicht mit dem Hausmüll entsorgen.
- Bei der Entsorgung der Türanlage und Batterien/Akkumulatoren die gesetzlichen Bestimmungen einhalten.

- When disposing of the door system, separate the different materials and have them recycled.
- Do not dispose of batteries and storage cells with household garbage.
- Comply with the statutory regulations when disposing of the door system and the batteries and storage cells.

2.6 Umgang mit elektronischen Steuerungen / Handling electronic control units

Elektrostatische Entladungen können die Steuerelektronik zerstören!
- ▶ Bei Arbeiten an der Steuerung ESD-Schutzarmband o. ä. tragen oder vor dem Kontakt einen geerdeten Gegenstand berühren (z. B. Heizkörper).
- ▶ Steuerung nach dem Ausbau auf eine geerdete Unterlage legen.

Platinen können durch äußere Krafteinwirkung beschädigt werden!
- ▶ Platinen nicht durchbiegen.
- ▶ Beim Aus- und Einbauen Krafteinwirkung auf die Platinen vermeiden.
- ▶ Platine nicht mit spitzen Gegenständen berühren, um keine Leiterbahnen zu beschädigen.

Electrostatic discharges can destroy the control electronics!
- ▶ When working on the control unit, wear an ESD protective arm strip (or similar equipment) or touch an earthed object (such as a radiator) before contact.
- ▶ After removing the control unit, lay it on an earthed surface.

Circuit boards can be damaged through external force application!
- ▶ Do not bend circuit boards.
- ▶ Avoid force application on the circuit boards when removing and installing them.
- ▶ Do not touch circuit board with pointed objects in order not to damage conductor paths.

3 Überblick / Overview

3.1 Werkzeuge und Hilfsmittel / Tools and aids

Werkzeug / Tool	Größe / Size
Schraubendrehersatz / Screwdriver set	
Kreuzschlitz-Schraubendrehersatz / Crosstip screwdriver set	
Hakenschlüssel / Hook wrench	DRM 20-22
Innensechskant-Schlüsselsatz / Socket hexagon-head screw key set	
Drehmomentschlüssel / Torque spanner	

3.2 Verbrauchsmaterialien / Consumables

Werkzeug / Tool	Verwendung/Art / Usage/type
Selbstklebeband Self-adhesive tape	zur Befestigung der Bohrschablone for fixing the drilling template
Schraubensicherungslack Screw thread lock	mittelfest, wiederlösbar medium duty, removable

4 Umbau / Replacement

4.1 Elektrische Zuleitungen abklemmen / Disconnecting electrical supply cables

WARNUNG!
Lebensgefahr durch Stromschlag.
- Elektrische Anlage (230 V) nur von einer Elektrofachkraft trennen lassen.

WARNING!
Danger of fatal injury through electric shock.
- The electrical system (230 V) may only be disconnected by a professional electrician.

- Gebäudeseitig den Antrieb vom Stromnetz trennen.
- Haube (1) vorsichtig abnehmen.

- Disconnect the drive from the power supply at the building end.
- Remove the hood (1) carefully.

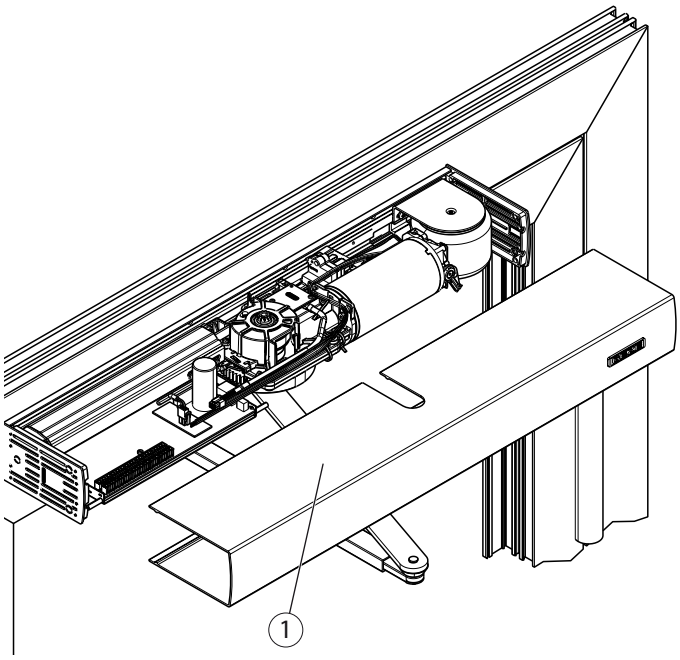

- Haubenerdung (2) abziehen und Haube ganz abnehmen.

- Pull off the hood earthing (2) and remove the hood completely.

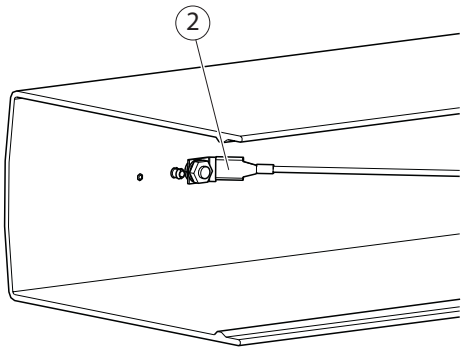

Ausführung mit Klemmenblock /
Version with terminal block

- Kabel vom Klemmenblock (3) lösen.

- Loosen the cable at the terminal block (3).

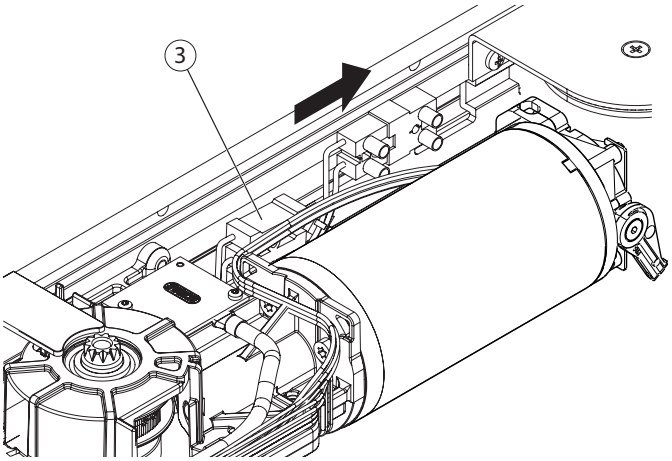

Ausführung mit Netzschalter /
Version with main switch

- Antrieb am Netzschalter (1) ausschalten (Schalterstellung 0).
- Stecker (2) abziehen.

- Switch the drive off at the main switch (1) (switch position 0).
- Remove the connector (2).

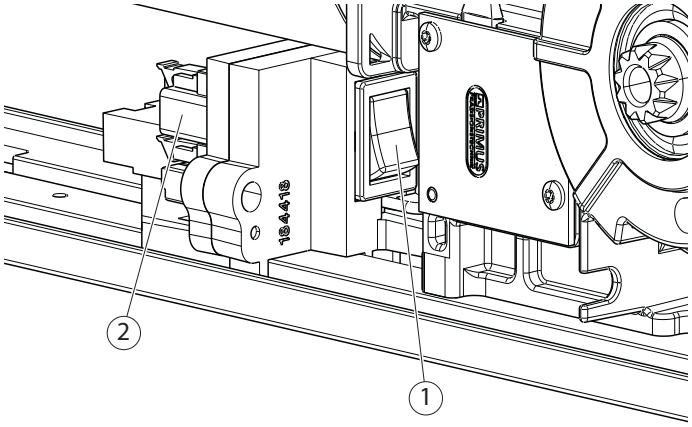

4.2 Antrieb demontieren / Dismantling the drive

4.2.1 Türen mit integrierter Schließfolgemechanik / Doors with integrated closing sequence mechanism

Gefahr der mechanischen Beschädigung von IS-Auslöseteilen!
▶ Vor Demontage oder Aushängen des Gestänges bzw. Rollenhebels erst Drahtseilklemmung (1) lösen.

Danger of mechanical damage to IS trigger parts.
▶ Before dismantling or unhooking the link arms or roller lever, loosen wire cable coupling first.

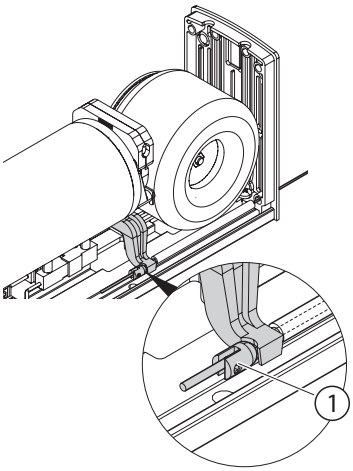

Kopfmontage Bandseite /
Transom installation hinge side

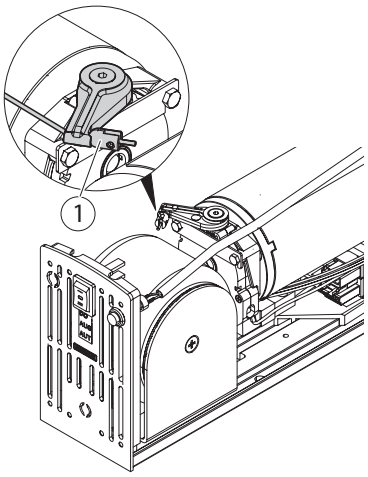

Kopfmontage Bandgegenseite /
Transom installation opposite hinge side

4.2.2 Antrieb mit Gestänge / Drive with link arm

Bei der Darstellung unten handelt es sich um einen Slimdrive EMD-F-IS GF-Antrieb. Alle anderen Antriebe der Slimdrive-EMD-Familie werden sinngemäß in der gleichen Weise montiert.

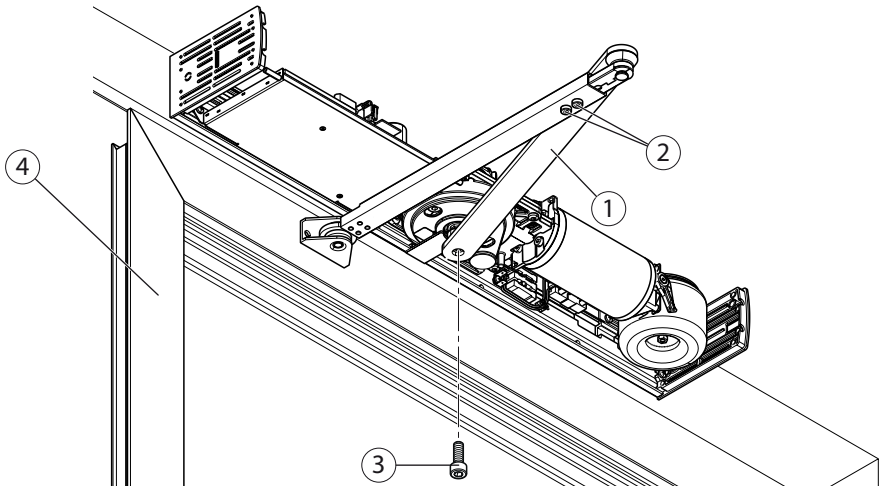

▶ Tür (4) schließen.
Bei Slimdrive EMD Invers:
▶ Tür (4) bis zum maximalen Öffnungswinkel öffnen.

VORSICHT!
Quetschgefahr durch unkontrollierte Bewegung des Hebels.
▶ Beim Lösen der Schrauben (2) nicht in den Bewegungsbereich des Hebels greifen.

▶ Close the door (4).

With Slimdrive EMD Invers:
- Open the door (4) to the maximum opening angle.

CAUTION!
Danger of crushing through uncontrolled movement of the lever.
- When loosening the screws (2) do not reach into the range of movement of the lever.

- Schrauben (2) lösen.
  Die restliche Federvorspannung bewegt den Hebel (1) um einige Winkelgrad bis zum mechanischen Anschlag.
- Innensechskantschraube (3) herausschrauben.
- Gestänge abnehmen.

- Loosen the screws (2).
  The residual spring pretension moves the lever (1) by a few degrees up to the mechanical stop.
- Screw out the hexagon socket-head screw (3).
- Remove the link arm.

4.2.3 Antrieb mit Rollenschiene / Drive with roller guide rail

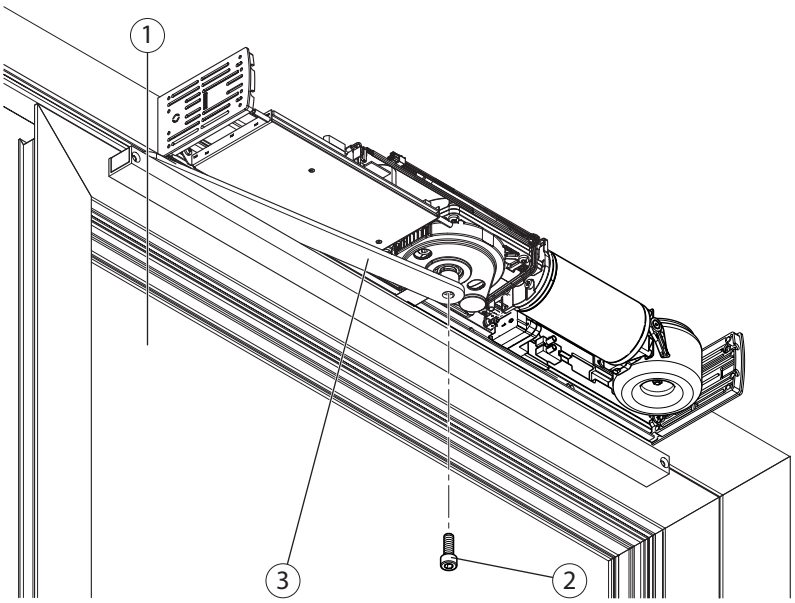

- Tür (1) mindestens 10° öffnen und festsetzen.

Bei Slimdrive EMD Invers:
- Tür (1) vollständig öffnen.

VORSICHT!
Quetschgefahr durch unkontrollierte Bewegung des Rollenhebels.
- Beim Aushängen des Rollenhebels (3) nicht in den Bewegungsbereich des Rollenhebels greifen.

- Rollenhebel (3) aus Schiene aushängen.
  Rollenhebel dreht sich langsam bis zum mechanischen Anschlag.
- Innensechskantschraube (2) lösen.
  Der Rollenhebel (3) ist jetzt vom Antrieb getrennt.

- Open the door (1) at least 10° and fix it there.

With Slimdrive EMD Invers:
- Open the door (1) completely.

CAUTION!
Danger of crushing through uncontrolled movement of the roller lever.
- When hanging out the roller lever (3) do not reach into the range of movement of the roller lever.

- Hang the roller lever (3) out of the rail.
  Roller lever turns slowly up to the mechanical stop.
- Loosen the hexagon socket-head screw (2).
  The roller lever (3) is now disconnected from the drive.

Türen mit integrierter Schließfolgemechanik

- ▶ Drahtseil mit dem Kugelkopf aus Auslöseschwinge (4) des Antriebs Standflügel aushängen.
- ▶ Drahtseil mit Inbusschlüssel SW 1,5 im Lüftungshebel (5) lösen und herausziehen.

Siehe auch Zusatz-Montageanleitung Slimdrive EMD-F-IS.

Doors with integrated closing sequence mechanism

- ▶ Unhook the wire cable with the spherical button out of the trip rocker (4) of the fixed leaf drive.
- ▶ Take the wire cable out of the ventilation lever (5).

Refer also to the additional installation instructions for Slimdrive EMD-F-IS.

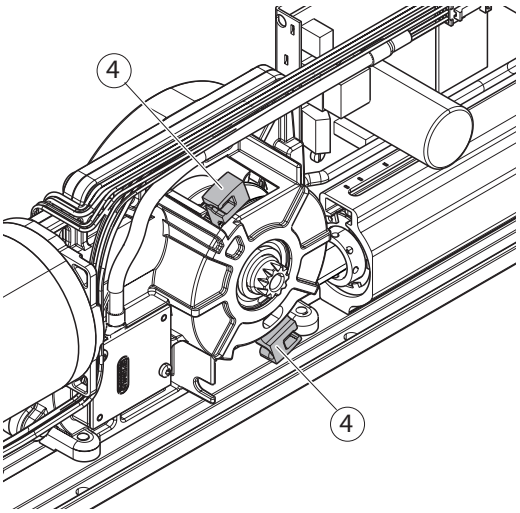

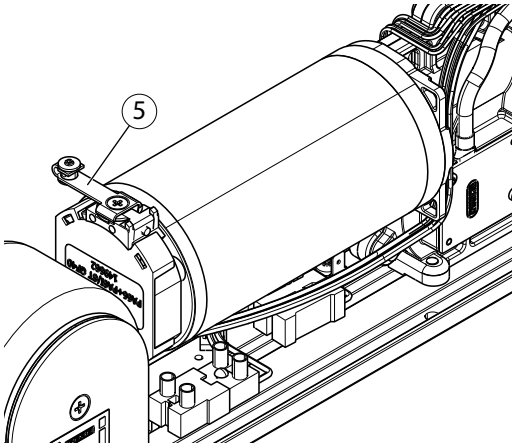

IS-Bremse alte Ausführung /
IS-brake old version

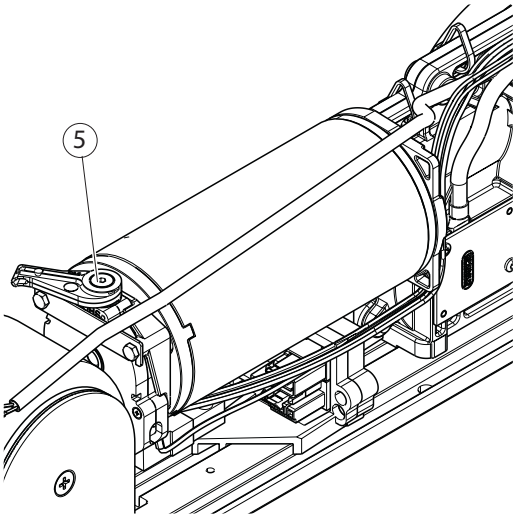

IS-Bremse neue Ausführung /
IS-brake new version

4.2.4 Antrieb abschrauben / Unscrewing the drive

Bei der Darstellung unten handelt es sich um einen Slimdrive EMD-F-IS GF-Antrieb. Alle anderen Antriebe der Slimdrive-EMD-Familie werden sinngemäß in der gleichen Weise montiert.
The illustration below shows a Slimdrive EMD-F-IS GF-drive. All the other drives in the Slimdrive EMD family are installed in the same way.

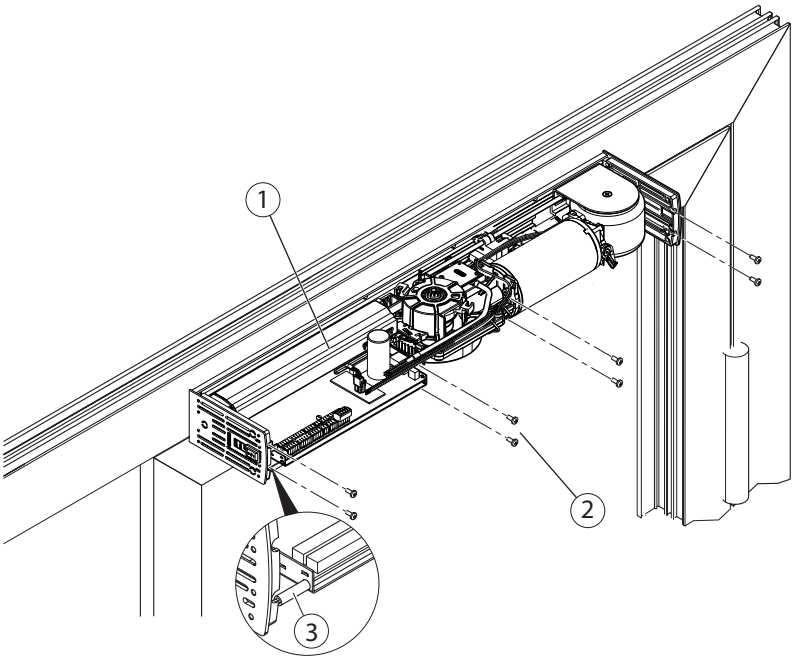

▶ 8 Schrauben (2) abschrauben und Antrieb (1) abnehmen.
Bei Slimdrive EMD-F-IS, Gangflügel, Kopfmontage Bandgegenseite:
▶ Seilführung (3) aus der Steuerung heraus ziehen und in die Steuerung des Austauschantriebs einsetzen.

WARNUNG!
Verletzungsgefahr durch unter mechanischer Spannung stehende Teile!
▶ Energiespeicher und Motor-Getriebeeinheit des Slimdrive EMD-F nicht demontieren.

▶ Unscrew the 8 screws (2) and remove the drive (1).
For Slimdrive EMD-F-IS, active leaf transom installation opposite hinge side:
▶ Pull the wire cable guide (3) out of the control and insert it in the control of the replacement drive.

WARNING!
Danger of injury through parts subject to mechanical tension!
▶ Do not dismantle the energy storage and motor gearing-unit of the Slimdrive EMD-F.

4.3 Trafo demontieren / Dismantling the transformer

4.3.1 Trafo demontieren / Dismantling the transformer

Die Steuerung darf **nicht** zwischen Austauscheinheit und vorhandenem Antrieb getauscht werden.
Falls ein Austausch der Steuerung z. B. aufgrund eines Defekts notwendig wird, darf nur fachkundiges Personal den Austausch vornehmen.

The control unit must **not** be mixed up between the replacement unit and the existing drive.
If replacement of the control, e. g. due to a defect is required, only qualified personnel may carry out the replacement.

- Elektrische Steckverbindung (1) an Steuerung und Grundplatte lösen.
- Remove the electrical connectors (1) on the control and the base plate.

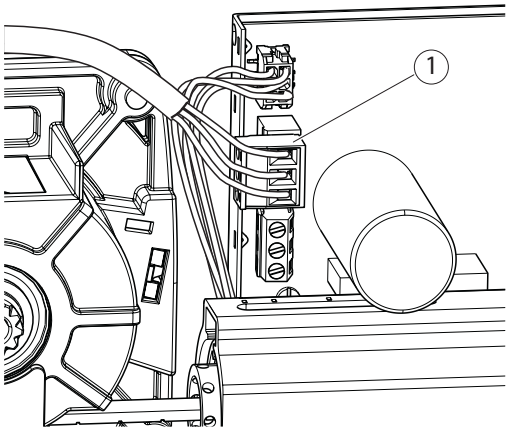

- Abhängig von der Antriebsausführung Erdungskabel (2) aus Klemmenblock an Grundplatte lösen.
- Depending on the drive version, loosen the earthing cable (2) from the terminal block on the base plate.

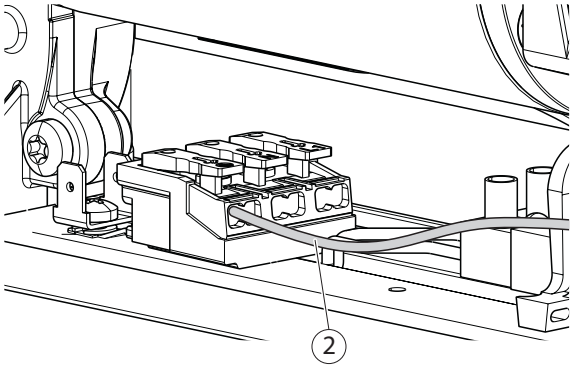

oder
- Erdungskabel (2) vom Netzanschluss abziehen.

or
- Pull the earthing cable (2) off the mains connection.

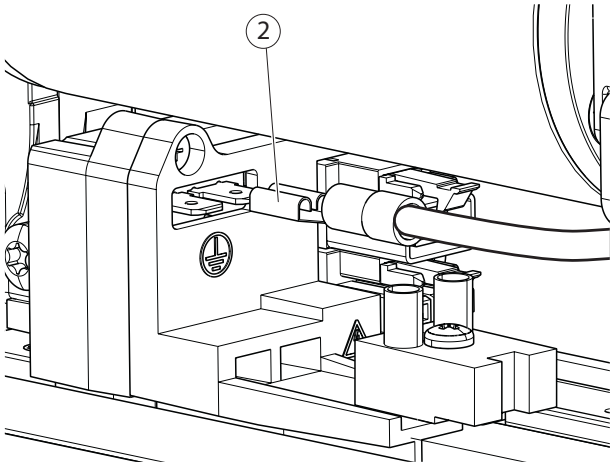

- Schraube (3) aus dem Trafo schrauben.
- Trafo (4) abnehmen.

- Screw the screw (3) out of the transformer.
- Remove the transformer (4).

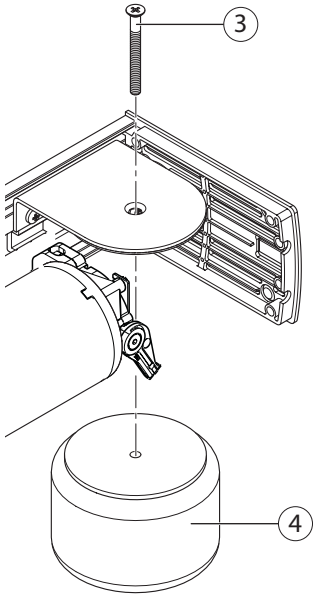

- 2 Schrauben (6) abschrauben und Halteblech (5) abnehmen.

- Unscrew the 2 screws (6) and remove the retaining plate (5).

Bei IS-GF-Antrieben muss das Halteblech nicht abgeschraubt werden.
With IS-GF drives the retaining plate does not have to be unscrewed.

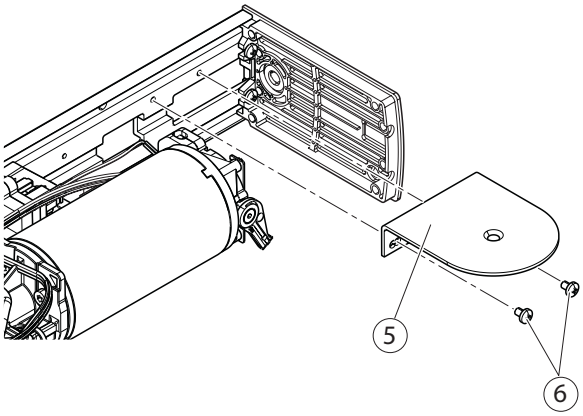

4.3.2 Trafo auf Austauscheinheit montieren / Mounting the transformer on the replacement unit

Halteblech montieren

- Halteblech (1) mit 2 Schrauben (2) festschrauben.

Bei IS-GF-Antrieben muss das Halteblech nicht montiert werden.

Installing the retaining plate

- Screw on the retaining plate (1) with 2 screws (2).

With IS-GF drives the retaining plate does not have to be unscrewed.

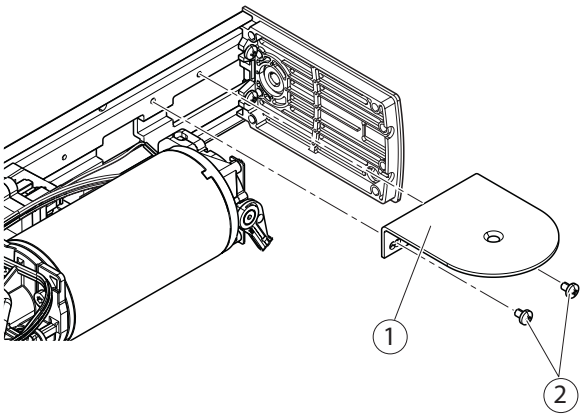

Trafokabel bei EMD-F-IS GF-Antrieben verlängern / Extending the transformer cable on EMD-F-IS GF-drives

- Trafo demontieren, siehe Kapitel 4.3.1.
- Trafostecker (3) abschrauben und Trafolitzen (4) lösen.

- Remove the transformer, see chapter 4.3.1.
- Unscrew the transformer (3) and loosen the transformer wire cores (4).

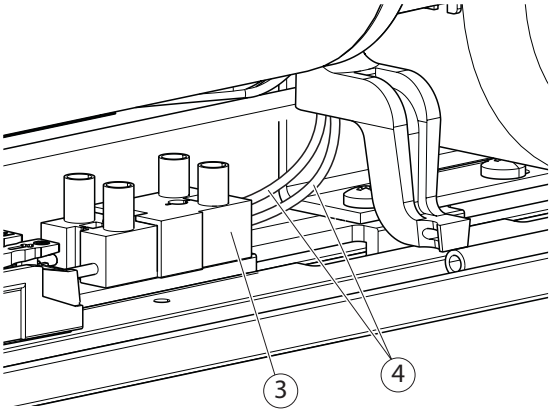

- Trafolitzen (4) an den Aderendhülsen (5) abschneiden.

- Cut the transformer wire cores (4) off at the wire end ferrules (5).

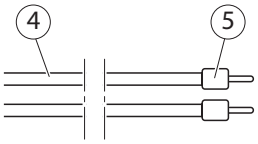

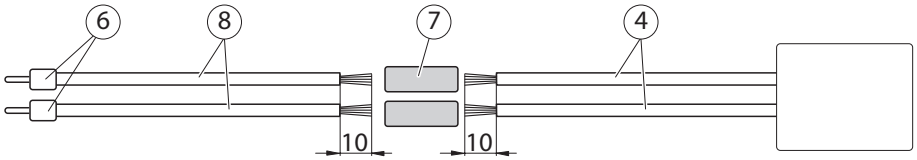

Transformer

- Trafolitzen (4) ca. 10 mm abisolieren.
- Aus dem Verlängerungsset blaue und schwarze Verlängerungslitzen (8) nehmen und an beiden Seiten 10 mm abisolieren.
- Beiliegende Aderendhülsen (6) auf Litzen crimpen.
- Das jeweils abisolierte Ende der Trafolitzen und Verlängerungslitzen mit passenden Farben in beiligende Crimp-Stoßverbinder (7) stecken und vercrimpen.

- Strip transformer wire cores (4) by approx. 10 mm.
- Take the blue and black extension wire cores (8) out of the extension set and strip 10 mm at both sides.
- Crimp the enclosed wire end ferrules (6) onto the wire cores.
- Insert the respective stripped end of the transformer wire cores and extension wire cores with the matching colours into the enclosed crimp track joint (7) and crimp.

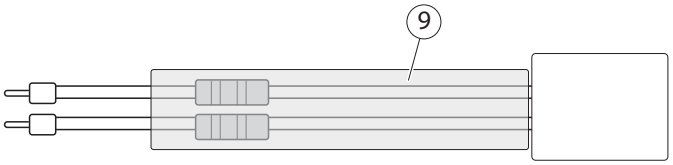

Trafo

- Über beide verlängerte Trafolitzen den beiliegenden PVC-Schutzschlauch (9) schieben.
- Verlängerte Trafolitze am Trafostecker (3) befestigen.

- Slide the enclosed PVC protective hose (9) over the two extended transformer wire cores.
- Fasten the extended wire cores to the transformer connector (3).

Trafo an Halteblech montieren

▶ Trafo (11) mit Schraube (10) an das Halteblech schrauben.

Installing the transformer on the retaining plate

▶ Screw the transformer (11) to the retaining plate with the screw (10).

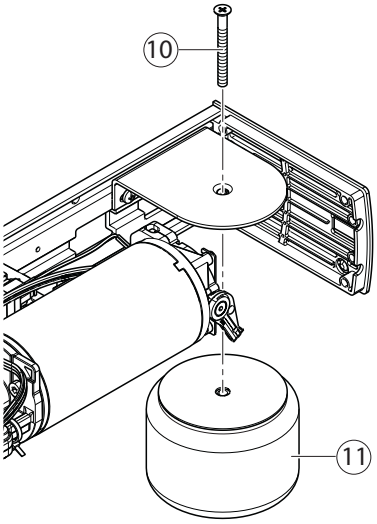

Trafokabel anschließen

▶ Aderendhülsen der verlängerten Trafolitzen im Trafostecker (3) befestigen und am Stecker des Netzanschlusses einstecken.

Connecting the transformer cable

▶ Attach the wire end ferrules of the extended transformer wire cores in the transformer connector (3) and insert at the connector for the mains connection.

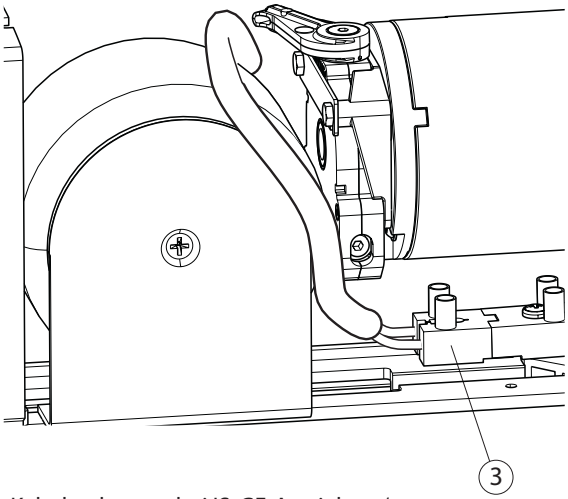

Kabelverlegung bei IS-GF-Antrieben /
Cable routing for IS-GF-drives

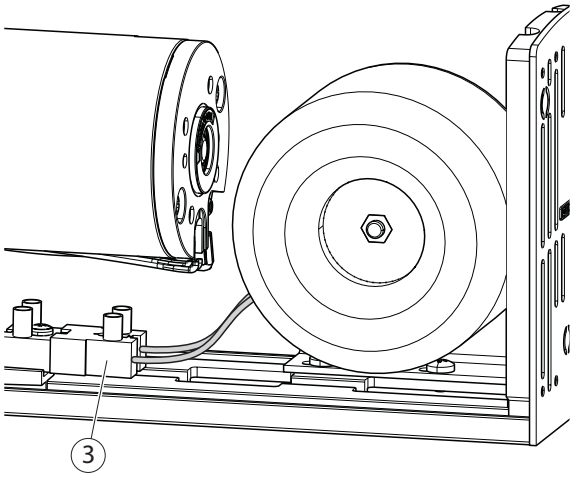

Kabelverlegung bei allen anderen Antrieben der Slimdrive-EMD-Familie /
Cable routing for all other drives of the Slimdrive EMD family.

Türen mit integrierter Schließfolgemechanik

Verbindung IS-Seil und IS-Einstellung:

▶ IS-Seil verbinden und integrierte Schließfolgemechanik einstellen siehe Montageanleitung Slimdrive EMD-F-IS.

Doors with integrated closing sequence mechanism

Connection IS wire cable and IS setting:

▶ Connect the IS wire cable and set the integrated closing sequence mechanism, heeding the installation instructions Slimdrive EMD-F-IS.

4.4 Seitenteil mit Schalter austauschen / Replacing the side part with switch

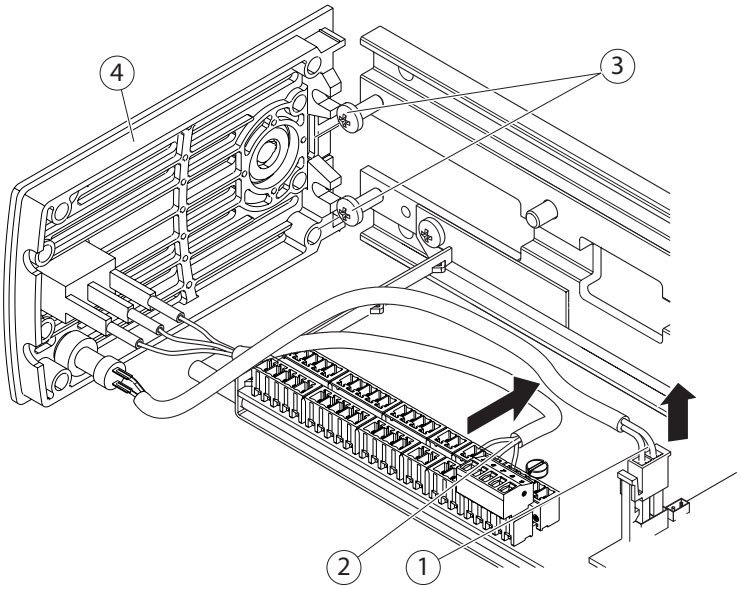

- Stecker der Kabel (1, 2) von der Steuerung des auszutauschenden Antriebs abziehen.
- Schrauben (3) lösen.
- Seitenteil (4) vom auszutauschenden Antrieb seitlich abnehmen.

- Pull the connector of the cables (1, 2) out of the control of the drive to be replaced.
- Loosen the screws (3).
- Remove the side part (4) from the drive to be replaced from the side.

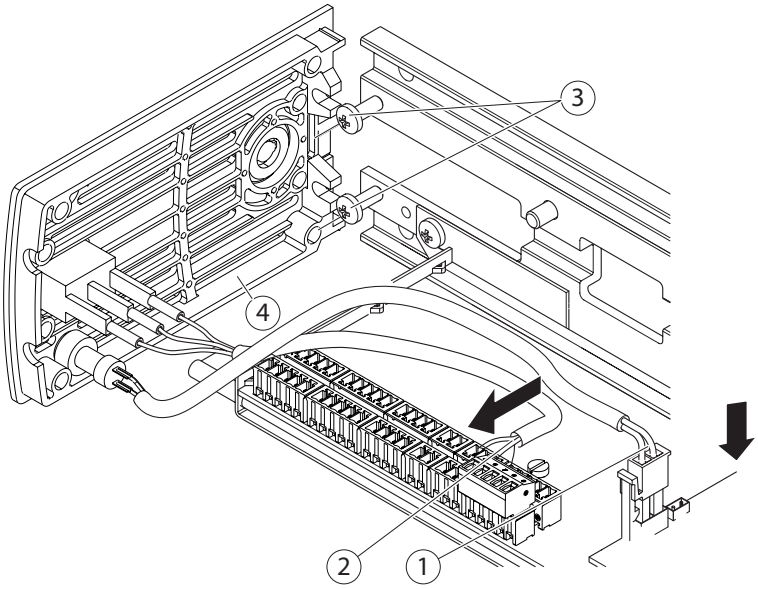

- Seitenteil (4) vom neuen Antrieb abschrauben und entsorgen.
- Seitenteil (4) vom alten Antrieb mit Schrauben (3) am neuen Antrieb befestigen.
- Stecker der Kabel (1, 2) an Steuerung anschließen.

- Screw the side part (4) off the new drive and dispose of it.
- Screw the side part (4) of the old drive to the new drives using the screws (3).
- Connect the connectors of the cables (1, 2) to the control.

5 Antrieb montieren / Mounting the drive

Die Arbeitsanweisungen zur Montage des Antriebs sind in der Montage- und Serviceanleitung „Slimdrive EMD/ Slimdrive EMD-F“ beschrieben.

The work instructions for mounting the drive are contained in the “Slimdrive EMD/EMD-F” mounting and service instructions.

6 Typenschild / Identification plate

Zur Kennzeichnung und Eintragungen des Typenschilds siehe Montageanleitung Slimdrive EMD-F.

See installation instructions Slimdrive EMD-F for marking and entries on the identification plate.

Germany
GEZE GmbH
Niederlassung Süd-West
Tel. +49 (0) 7152 203 594
E-Mail: leonberg.de@geze.com

GEZE GmbH
Niederlassung Süd-Ost
Tel. +49 (0) 7152 203 6440
E-Mail: muenchen.de@geze.com

GEZE GmbH
Niederlassung Ost
Tel. +49 (0) 7152 203 6840
E-Mail: berlin.de@geze.com

GEZE GmbH
Niederlassung Mitte/Luxemburg
Tel. +49 (0) 7152 203 6888
E-Mail: frankfurt.de@geze.com

GEZE GmbH
Niederlassung West
Tel. +49 (0) 7152 203 6770
E-Mail: duesseldorf.de@geze.com

GEZE GmbH
Niederlassung Nord
Tel. +49 (0) 7152 203 6600
E-Mail: hamburg.de@geze.com

GEZE Service GmbH
Tel. +49 (0) 1802 923392
E-Mail: service-info.de@geze.com

Austria
GEZE Austria
E-Mail: austria.at@geze.com
www.geze.at

Baltic States
Lithuania / Latvia / Estonia
E-Mail: baltic-states@geze.com

Benelux
GEZE Benelux B.V.
E-Mail: benelux.nl@geze.com
www.geze.be
www.geze.nl

Bulgaria
GEZE Bulgaria - Trade
E-Mail: office-bulgaria@geze.com
www.geze.bg

China
GEZE Industries (Tianjin) Co., Ltd.
E-Mail: chinasales@geze.com.cn
www.geze.com.cn

GEZE Industries (Tianjin) Co., Ltd.
Branch Office Shanghai
E-Mail: chinasales@geze.com.cn
www.geze.com.cn

GEZE Industries (Tianjin) Co., Ltd.
Branch Office Guangzhou
E-Mail: chinasales@geze.com.cn
www.geze.com.cn

GEZE Industries (Tianjin) Co., Ltd.
Branch Office Beijing
E-Mail: chinasales@geze.com.cn
www.geze.com.cn

France
GEZE France S.A.R.L.
E-Mail: france.fr@geze.com
www.geze.fr

Hungary
GEZE Hungary Kft.
E-Mail: office-hungary@geze.com
www.geze.hu

Iberia
GEZE Iberia S.R.L.
E-Mail: info.es@geze.com
www.geze.es

India
GEZE India Private Ltd.
E-Mail: office-india@geze.com
www.geze.in

Italy
GEZE Italia S.r.l
E-Mail: italia.it@geze.com
www.geze.it

GEZE Engineering Roma S.r.l
E-Mail: italia.it@geze.com
www.geze.it

Korea
GEZE Korea Ltd.
E-Mail: info.kr@geze.com
www.geze.com

Poland
GEZE Polska Sp.z o.o.
E-Mail: geze.pl@geze.com
www.geze.pl

Romania
GEZE Romania S.R.L.
E-Mail: office-romania@geze.com
www.geze.ro

Russia
OOO GEZE RUS
E-Mail: office-russia@geze.com
www.geze.ru

Scandinavia – Sweden
GEZE Scandinavia AB
E-Mail: sverige.se@geze.com
www.geze.se

Scandinavia – Norway
GEZE Scandinavia AB avd. Norge
E-Mail: norge.se@geze.com
www.geze.no

Scandinavia – Denmark
GEZE Danmark
E-Mail: danmark.se@geze.com
www.geze.dk

Singapore
GEZE (Asia Pacific) Pte, Ltd.
E-Mail: gezesea@geze.com.sg
www.geze.com

South Africa
GEZE South Africa (Pty) Ltd.
E-Mail: info@gezesa.co.za
www.geze.co.za

Switzerland
GEZE Schweiz AG
E-Mail: schweiz.ch@geze.com
www.geze.ch

Turkey
GEZE Kapı ve Pencere Sistemleri
E-Mail: office-turkey@geze.com
www.geze.com

Ukraine
LLC GEZE Ukraine
E-Mail: office-ukraine@geze.com
www.geze.ua

United Arab Emirates/GCC
GEZE Middle East
E-Mail: gezeme@geze.com
www.geze.ae

United Kingdom
GEZE UK Ltd.
E-Mail: info.uk@geze.com
www.geze.com

GEZE GmbH
Reinhold-Vöster-Straße 21–29
71229 Leonberg
Germany

Tel.: 0049 7152 203 0
Fax.: 0049 7152 203 310
www.geze.com

Der Maßstab DIN ISO 9001 unseres Handelns

GEZE