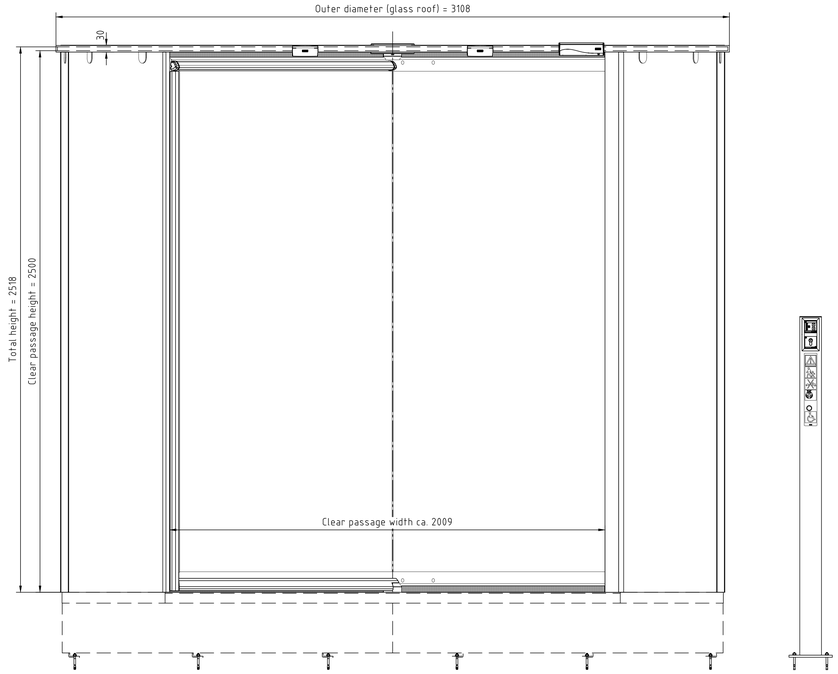

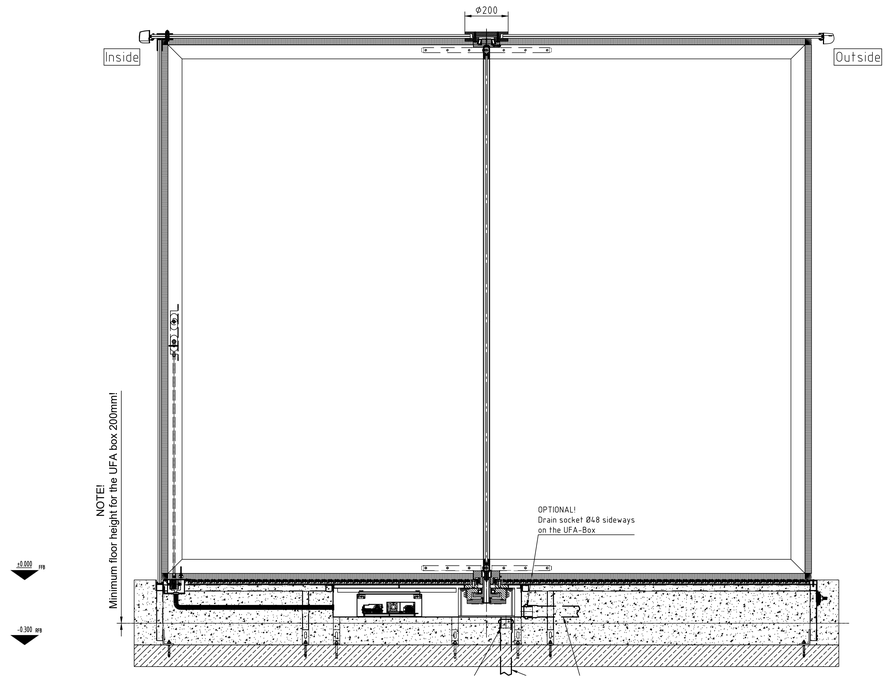

Revo.PRIME A4-GG-UFA plan view

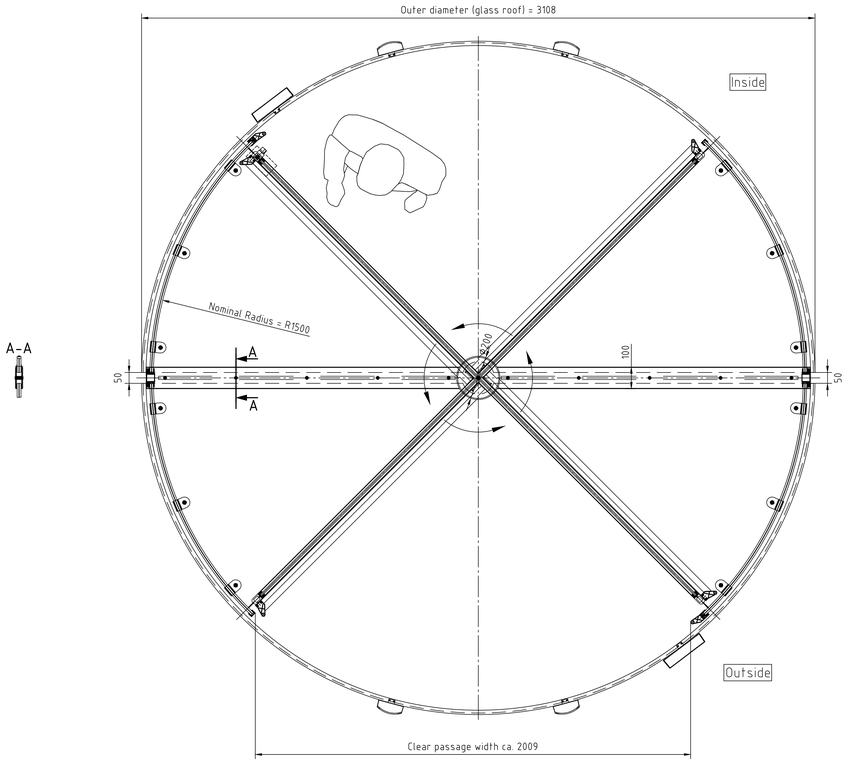

Floor ring GG-4lvs-UFA plan view

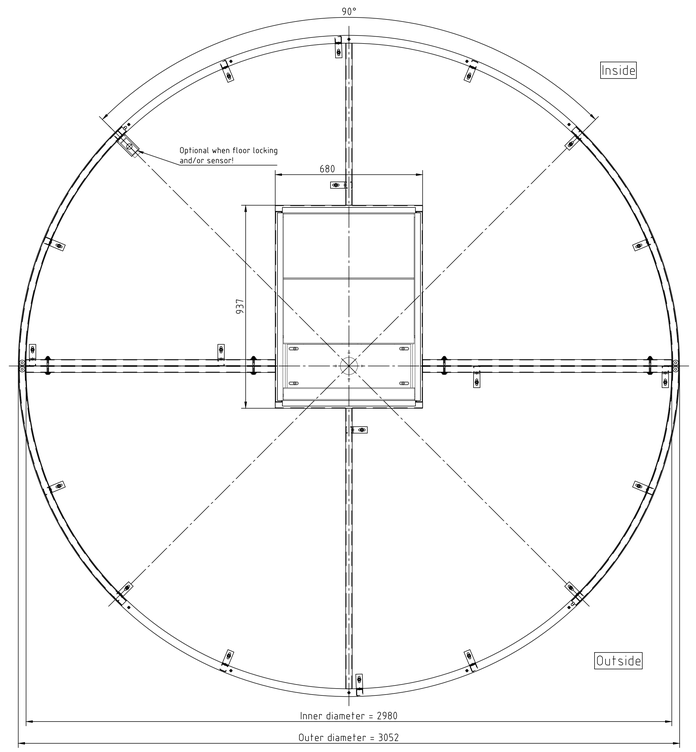

GEZE GEZE GmbH P.O. Box 1143 71226 Leonberg Germany	Benennung / designation	Genehmigungszeichnung Objekt: xxxxxxxxx xxxxx	
vertraulich/confidential			
	Datum/date	Name/name	Blatt / von sheet / of 1 / 3
erstellt/drawn	xx.xx.xxxx	XXXXX	Maßstab scale 1:10
gepr./checked	-	-	
Ersatz für: substit. for:			Sprache language DE, EN
Ersetzt durch: substit. with:			

Material-Nr. / D-no: Revo.PRIME A4 IANV

Zeichnungs-Nr. / document-no: XXXXXXXX-0-001