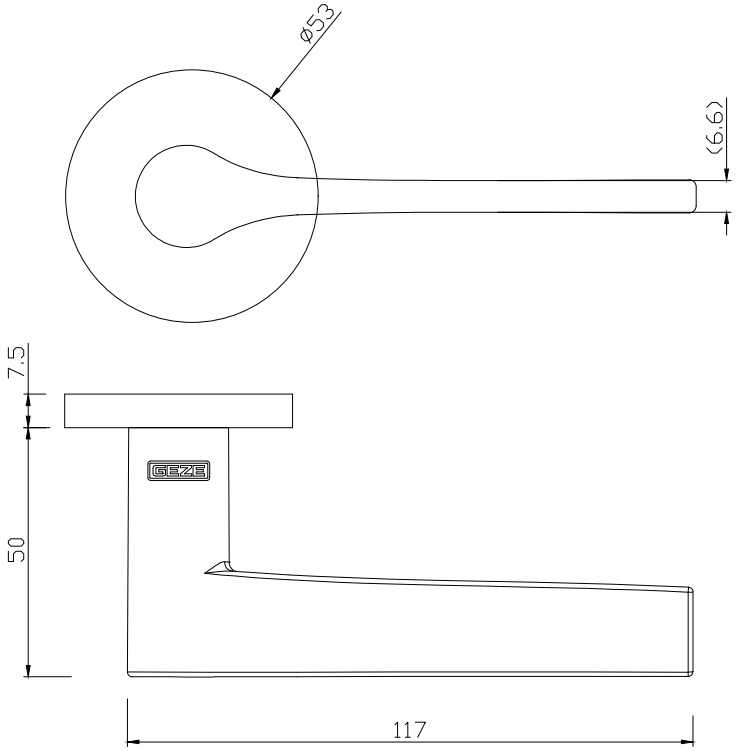

ID	Finish
209005	Satin
209006	Black matt PVD
209007	Gray matt PVD
209008	Anti-brass

EMPB = Erstmusterprüfbericht /Initial sample test report

Diese Zeichnung entspricht dem Entwicklungsstand des Zeichnungsdatums bzw. der letzten Änderungseintragung. Aus der Benutzung der Zeichnung können keine Ansprüche, gleich welcher Art, einschließlich Schadenersatzansprüche, abgeleitet und gegen GEZE geltend gemacht werden. Die Zeichnung bleibt unser Eigentum und ist Dritten nur für die Vertragsdauer zur Benutzung überlassen. Sämtliche sich aus der Zeichnung ergebenden Ansprüche stehen ausschließlich GEZE zu. Ohne vorherige Zustimmung von GEZE darf diese Zeichnung weder vervielfältigt noch Dritten zugänglich gemacht werden.
This drawing shows the actual state of product development at the date of the drawing or the revision date. No claims for damages in any form can be made against GEZE as a result of the interpretation of this drawing. This drawing remains the property of GEZE and is made available to third parties only for the duration of contractual obligations. All rights connected with this drawing remain in possession of GEZE. This drawing may not be copied or handed over to third parties without the express consent of GEZE.

Papierausdrucke dieser Zeichnung unterliegen nicht dem Änderungsdienst!
Printed drawings are not revision controlled!

Werkstoff / material

oder / or

Oberflächenbehandlung
order of surface treatment

Wärmebehandlung
order of heat treatment

Maße ohne Toleranzangabe nach
Dimensions without individual tolerance indication acc.

EMPB	V00	27.12.23	U7107	
	Dok.version doc.version	Datum date	Name name	Mitteilungs-Nr. Doc. change no.

GEZE GmbH
P.O. Box 13 63
71226 Leonberg
Germany

vertraulich / confidential

Benennung / designation

GEZE Handle LH 304 round

	Datum/date	Name
erstellt / drawn	27.12.23	U7107

Blatt / von
sheet / of 1 / 1

Maßstab
scale 1:1

A3

Material-Nr.
ID-no.
refer to table

Zeichnungs-Nr. / document-no.
CNPCD-2-2312-06